1

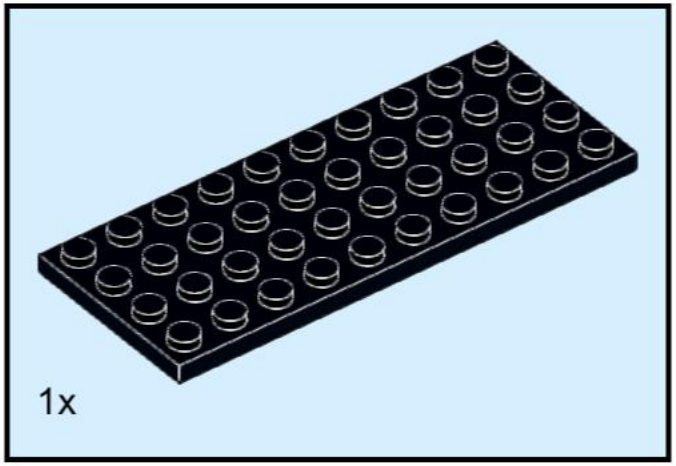



2

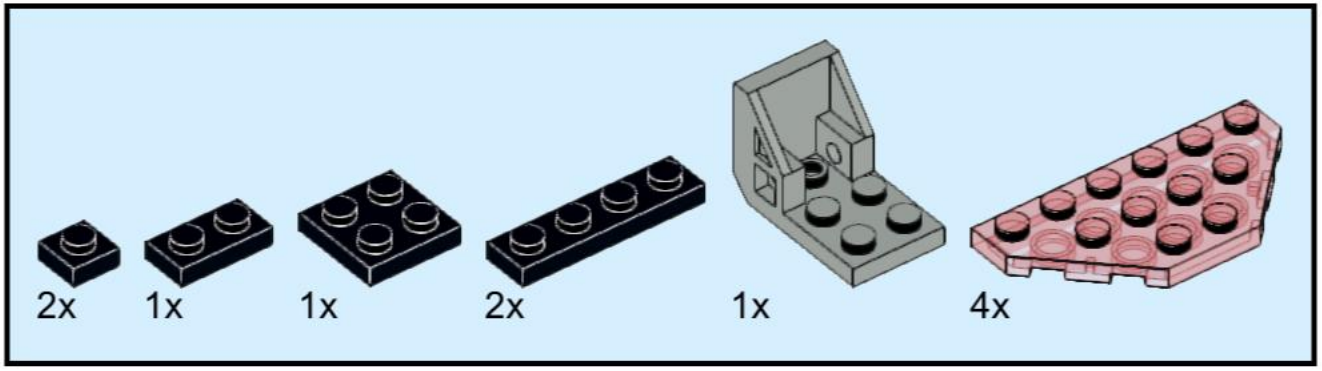

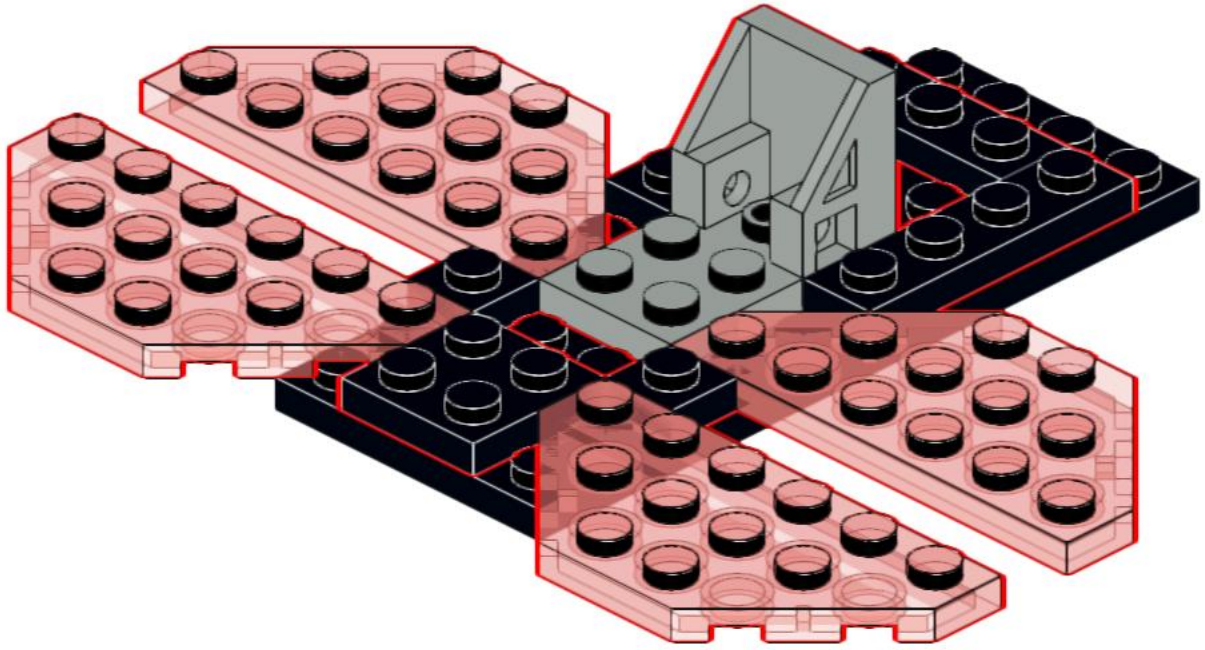

3

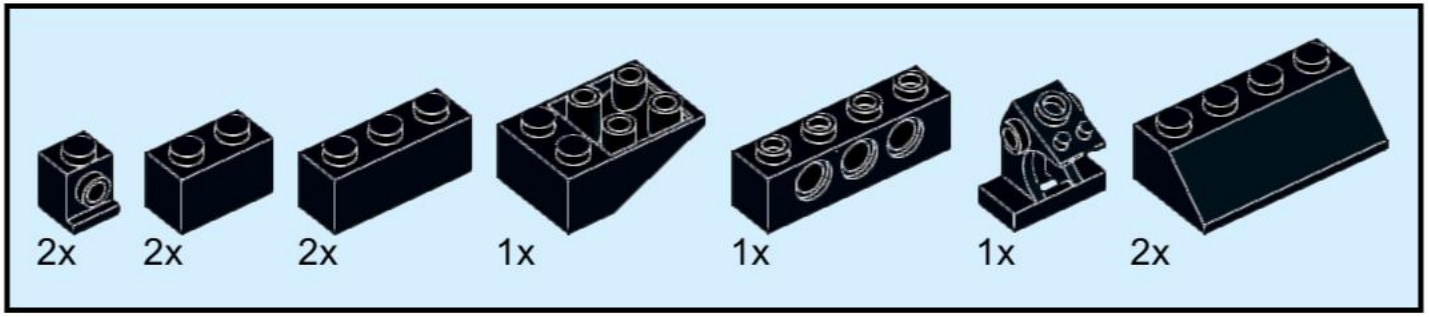

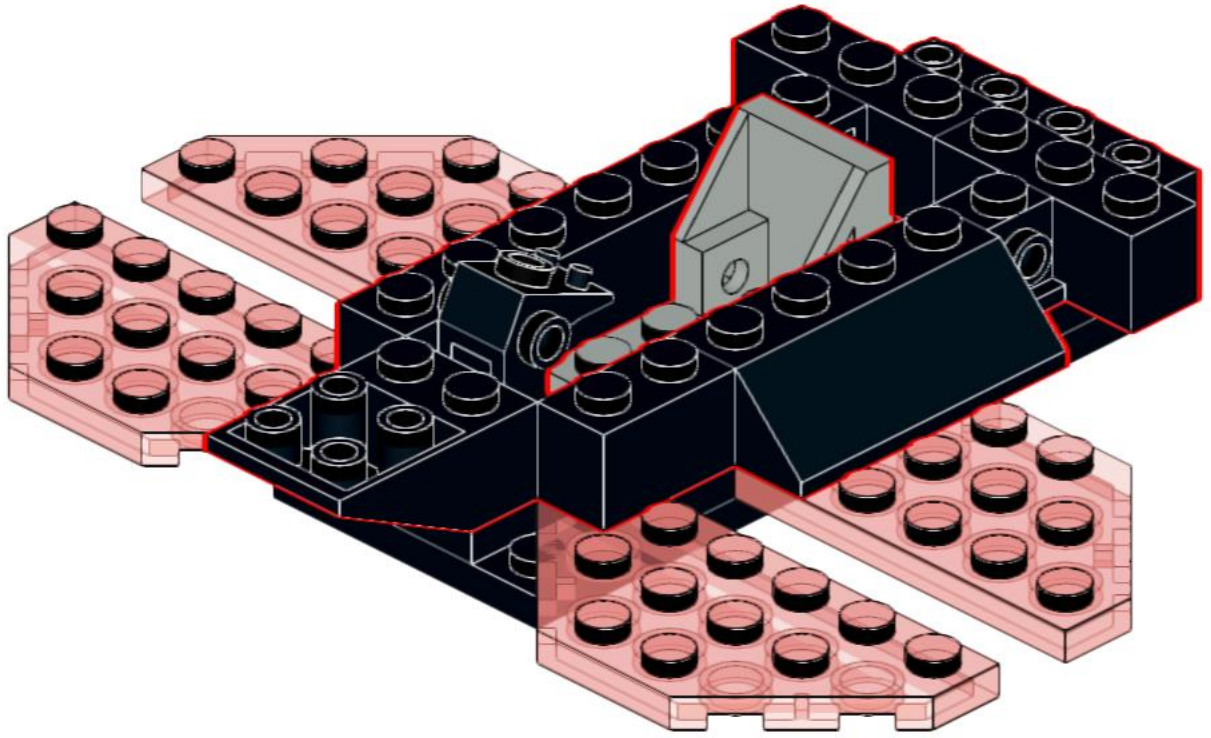

4

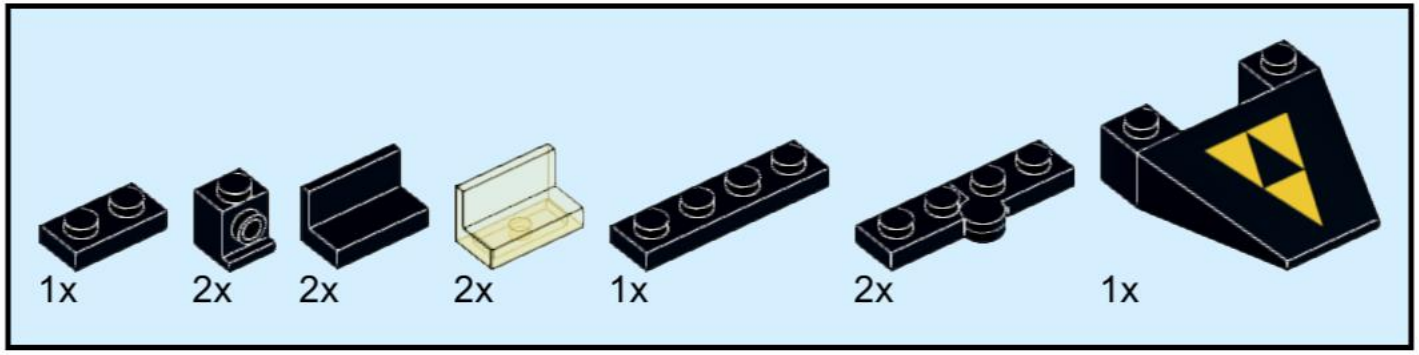

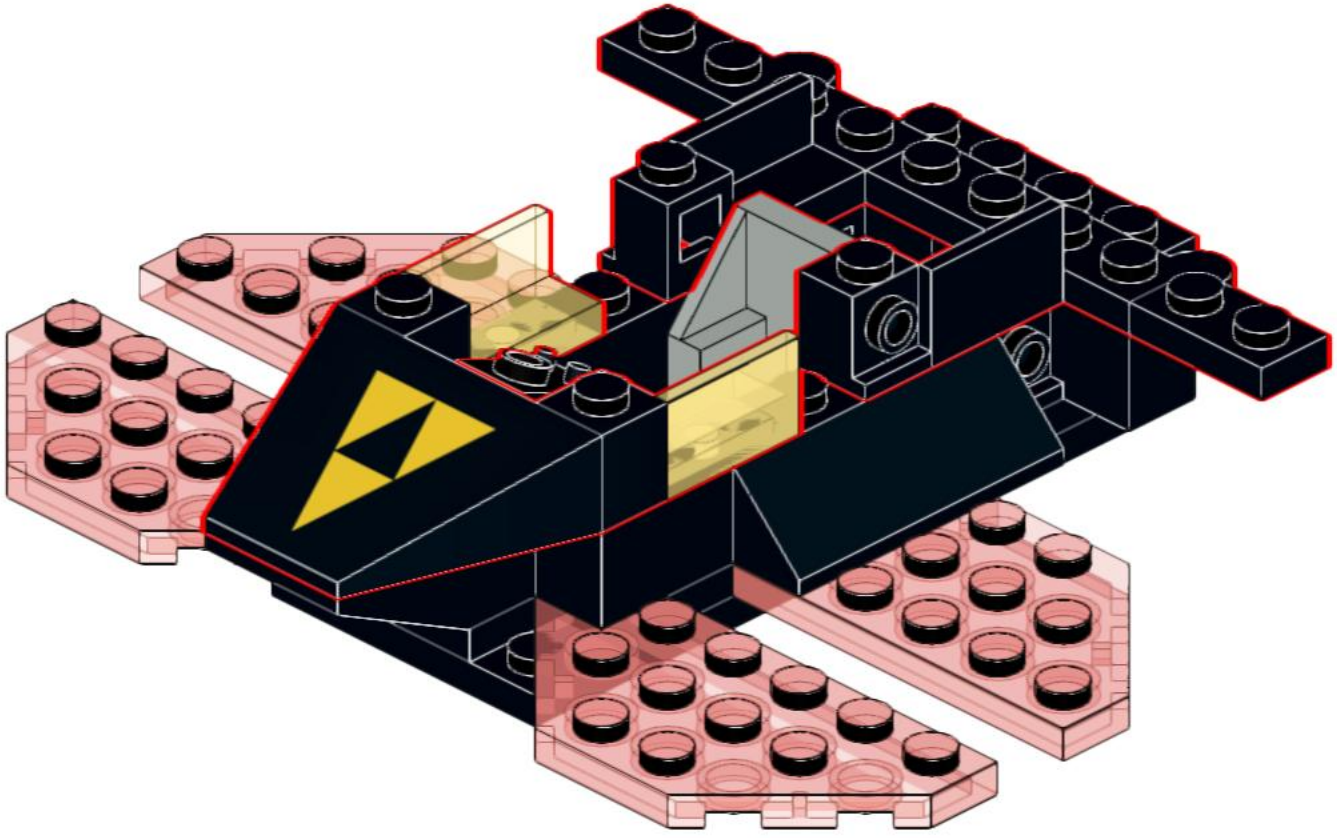

5

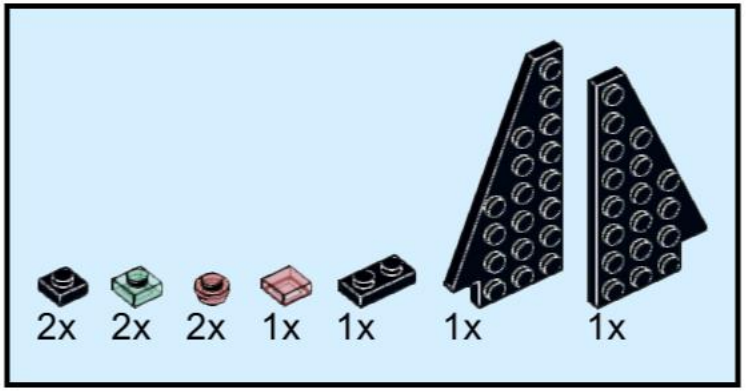

6

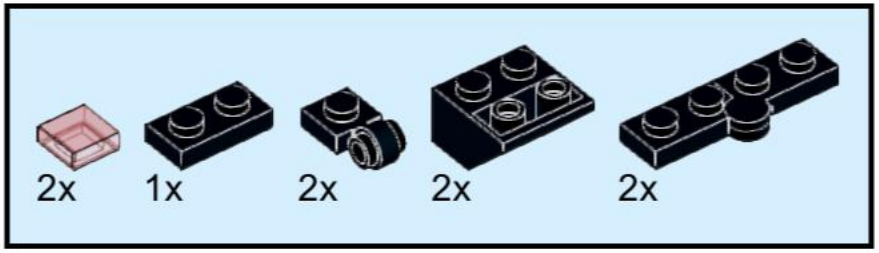

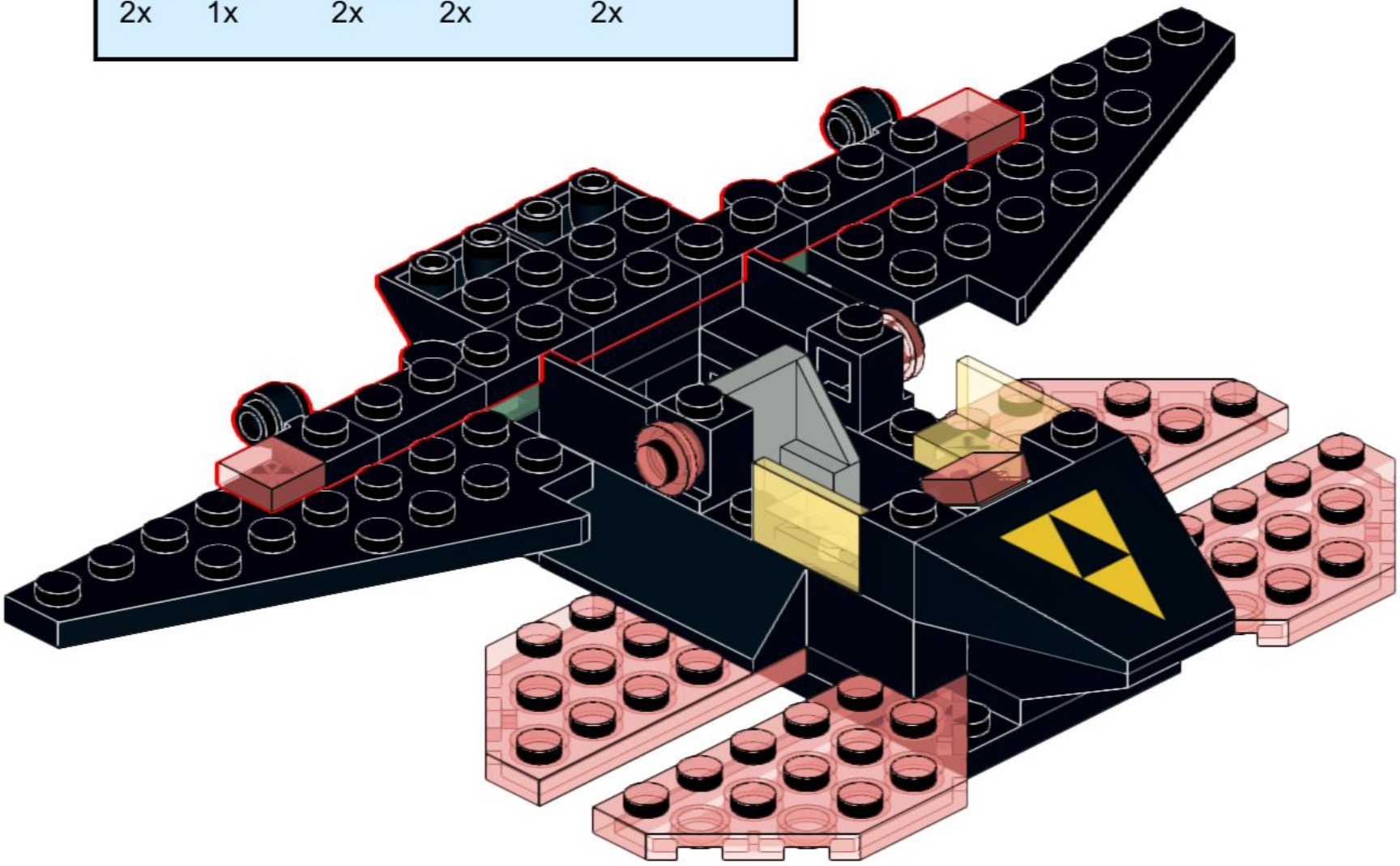

7

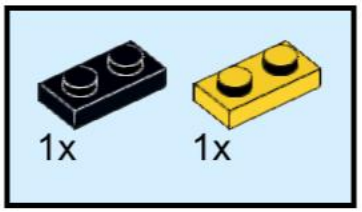

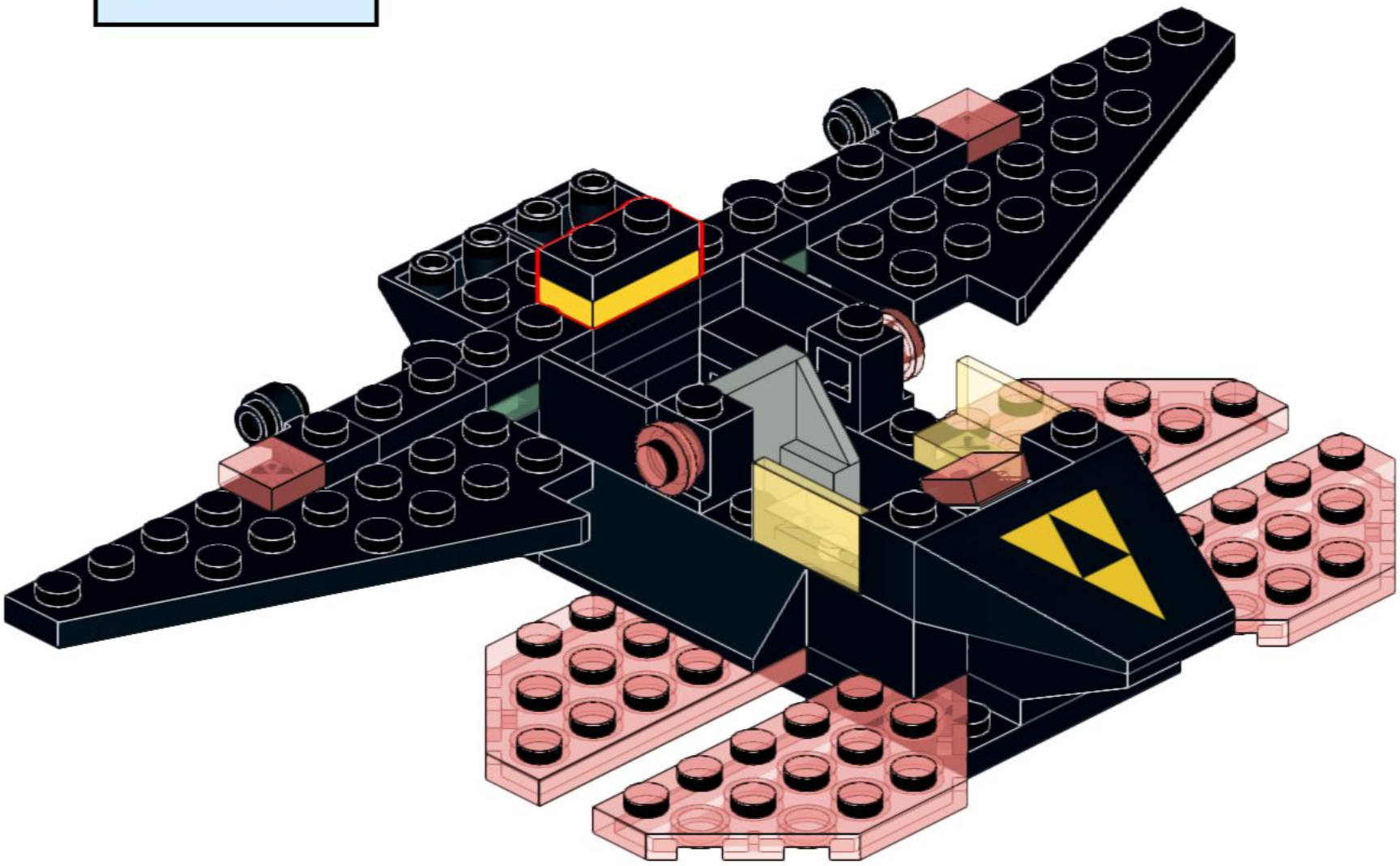

8

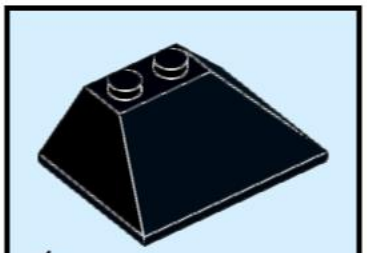

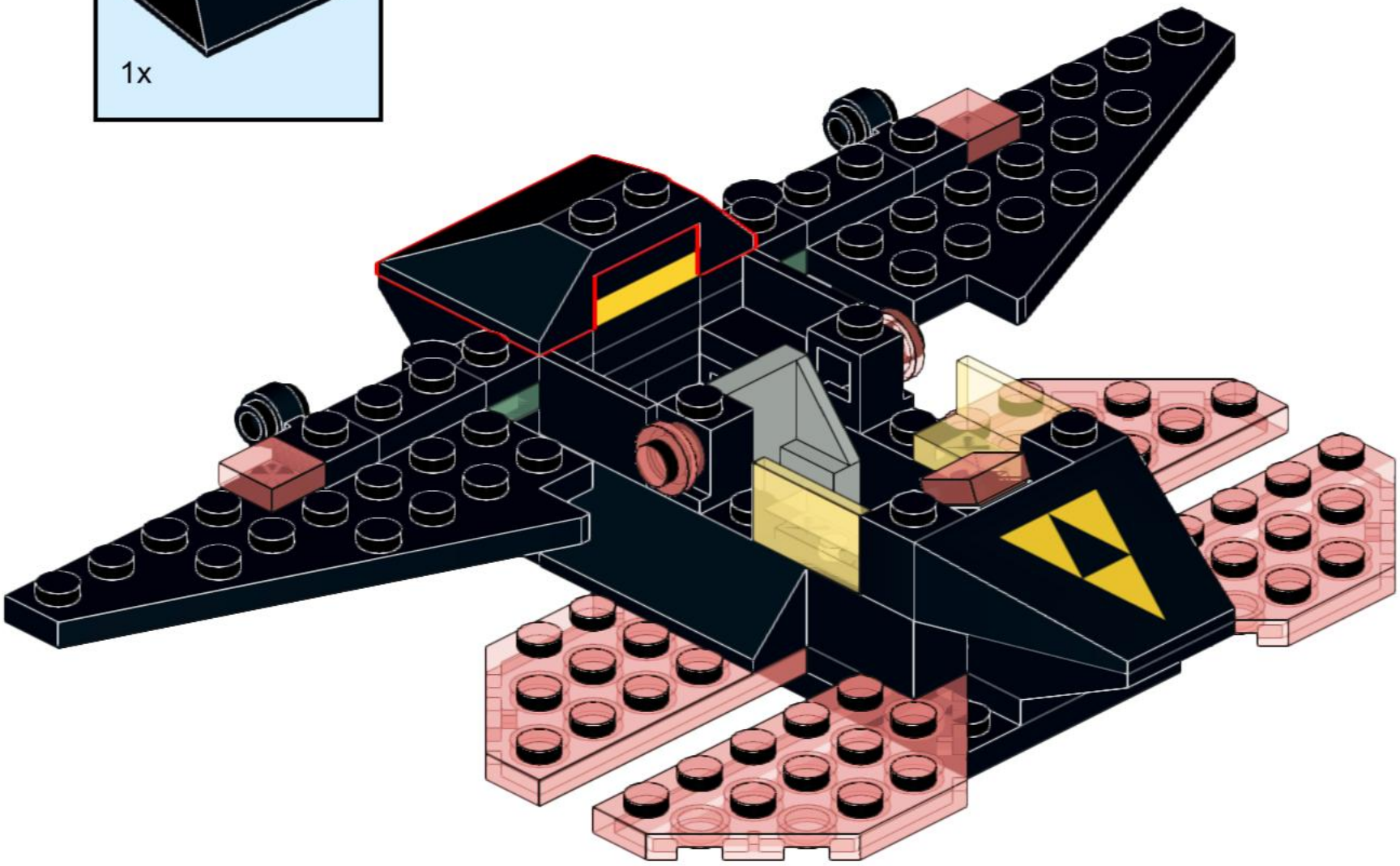

9

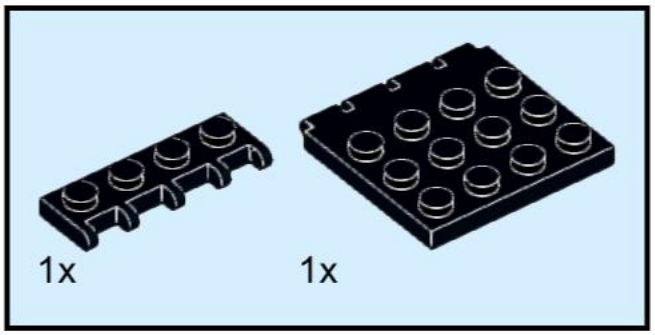

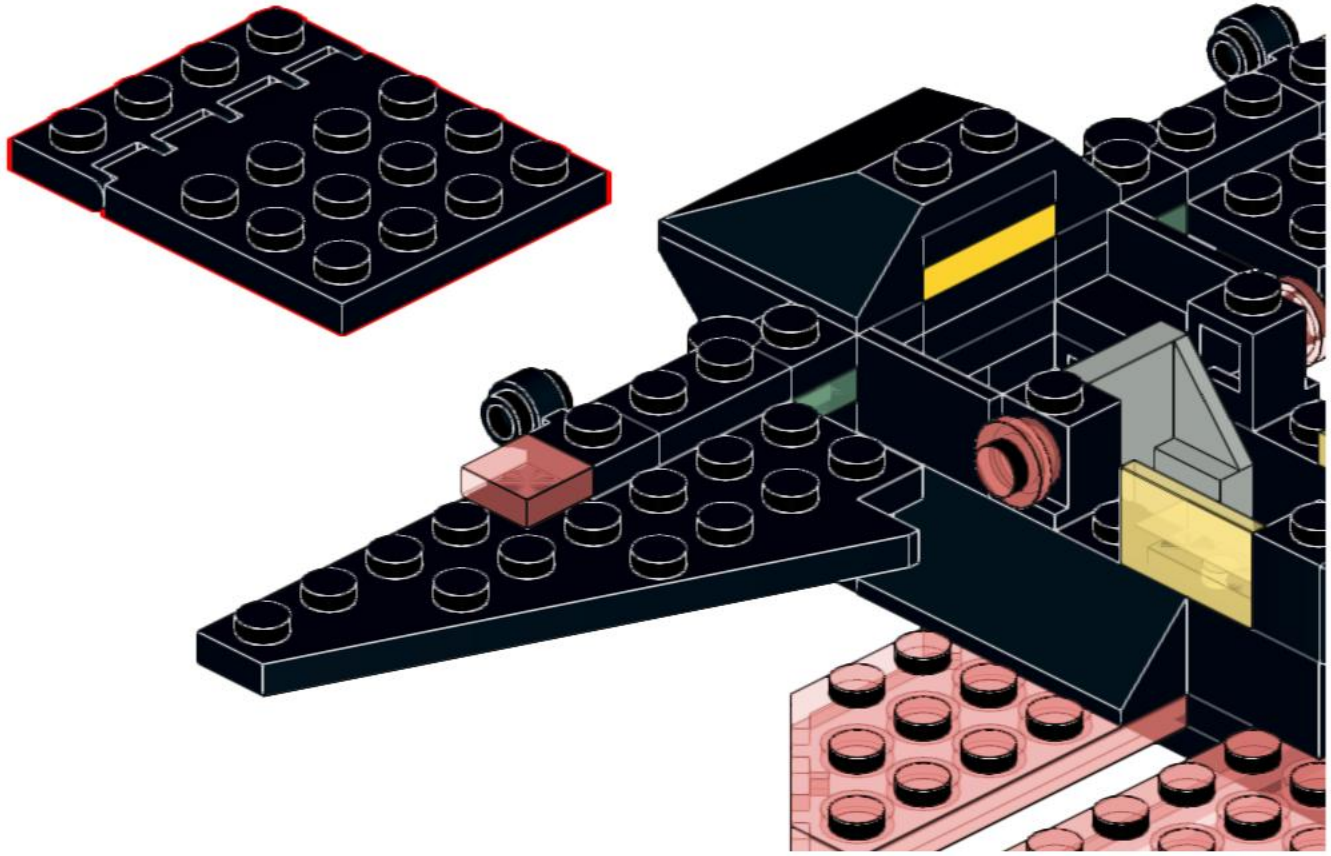

10

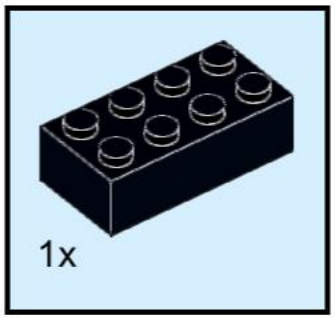

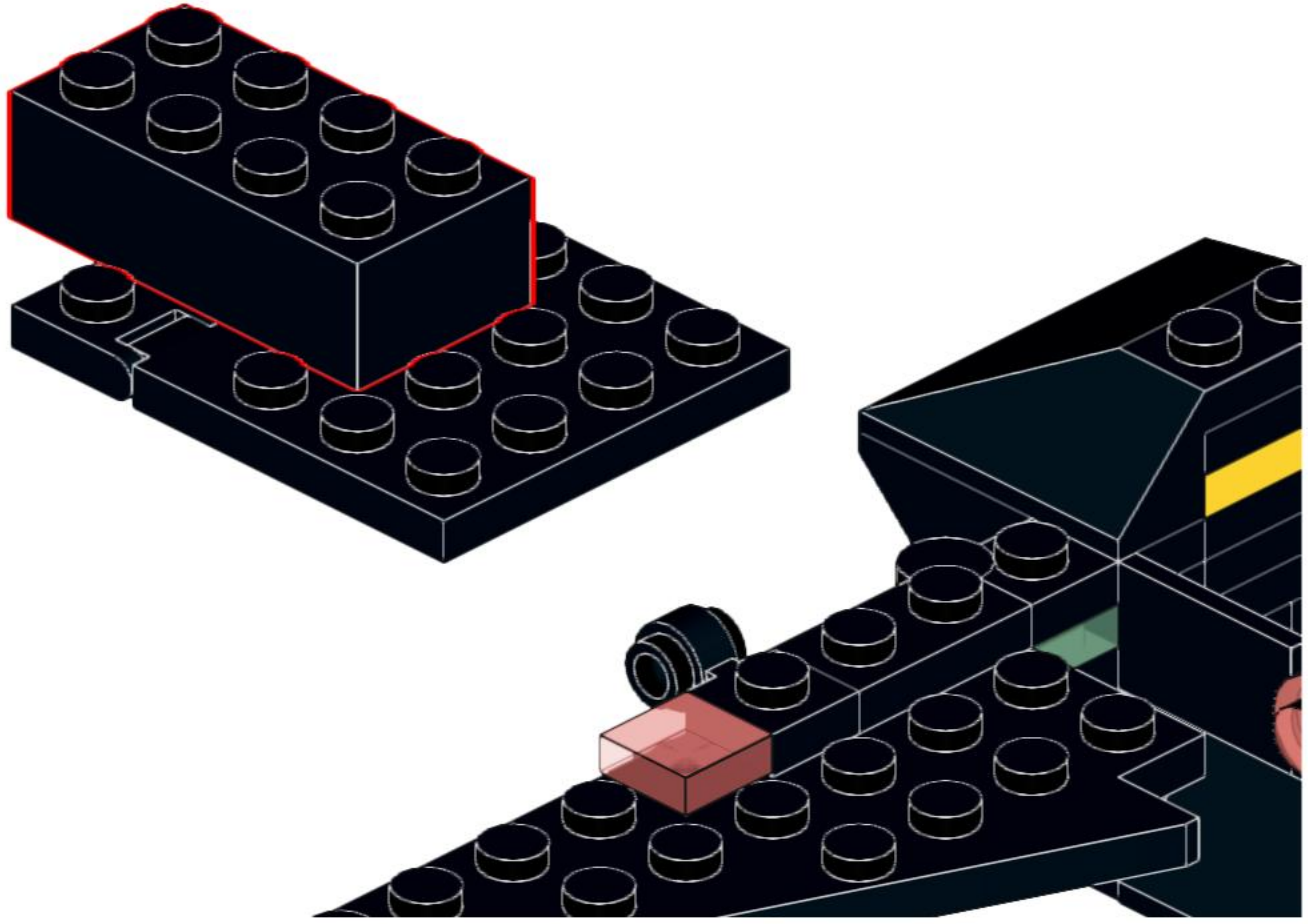

11

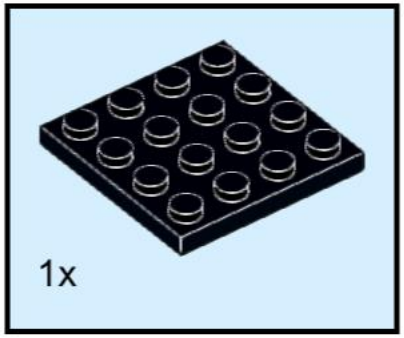

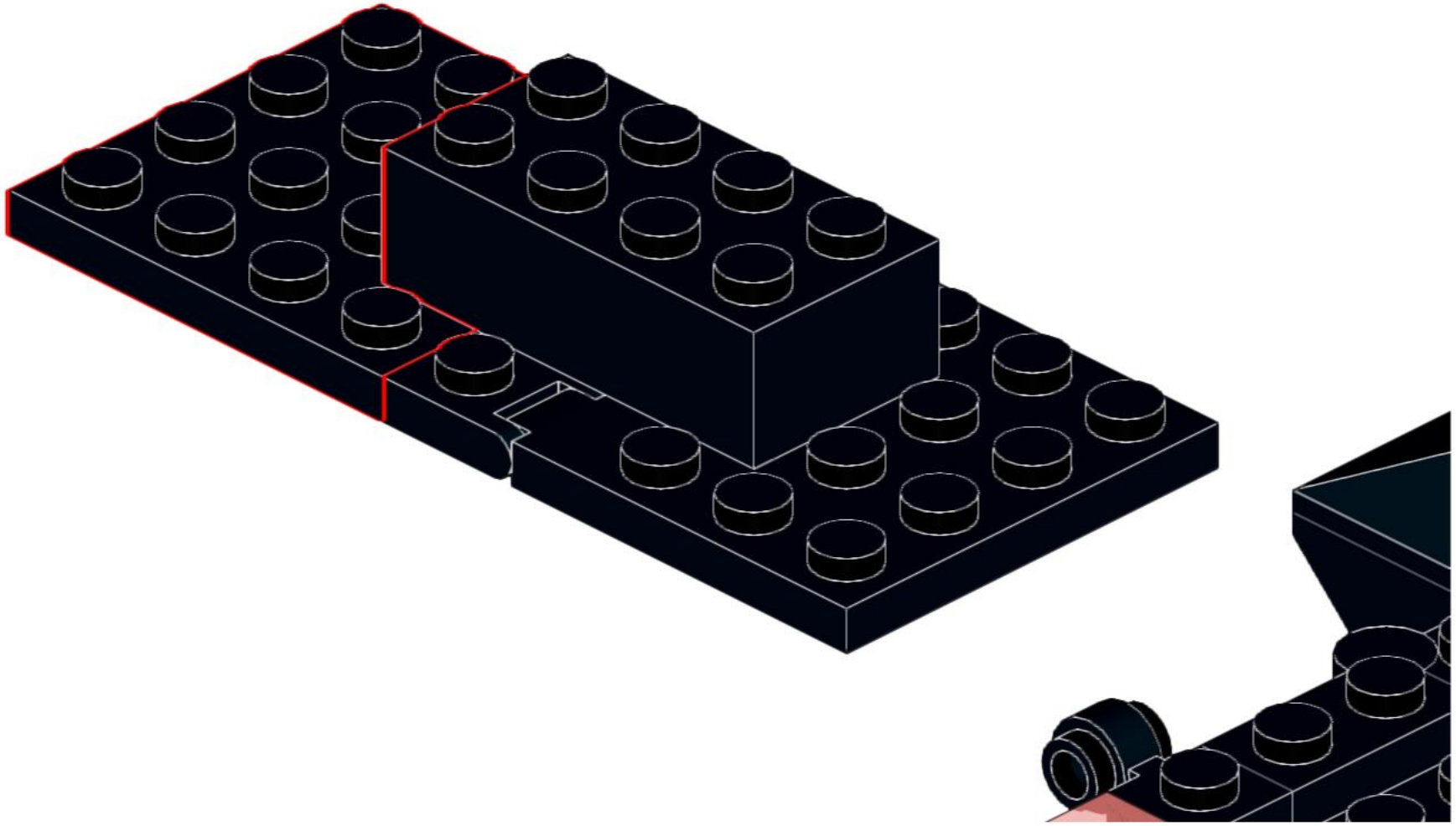

12

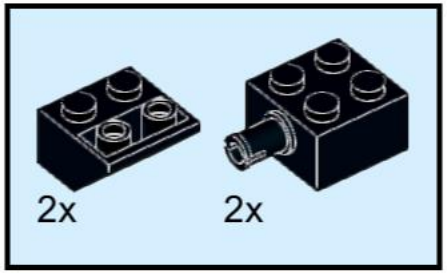

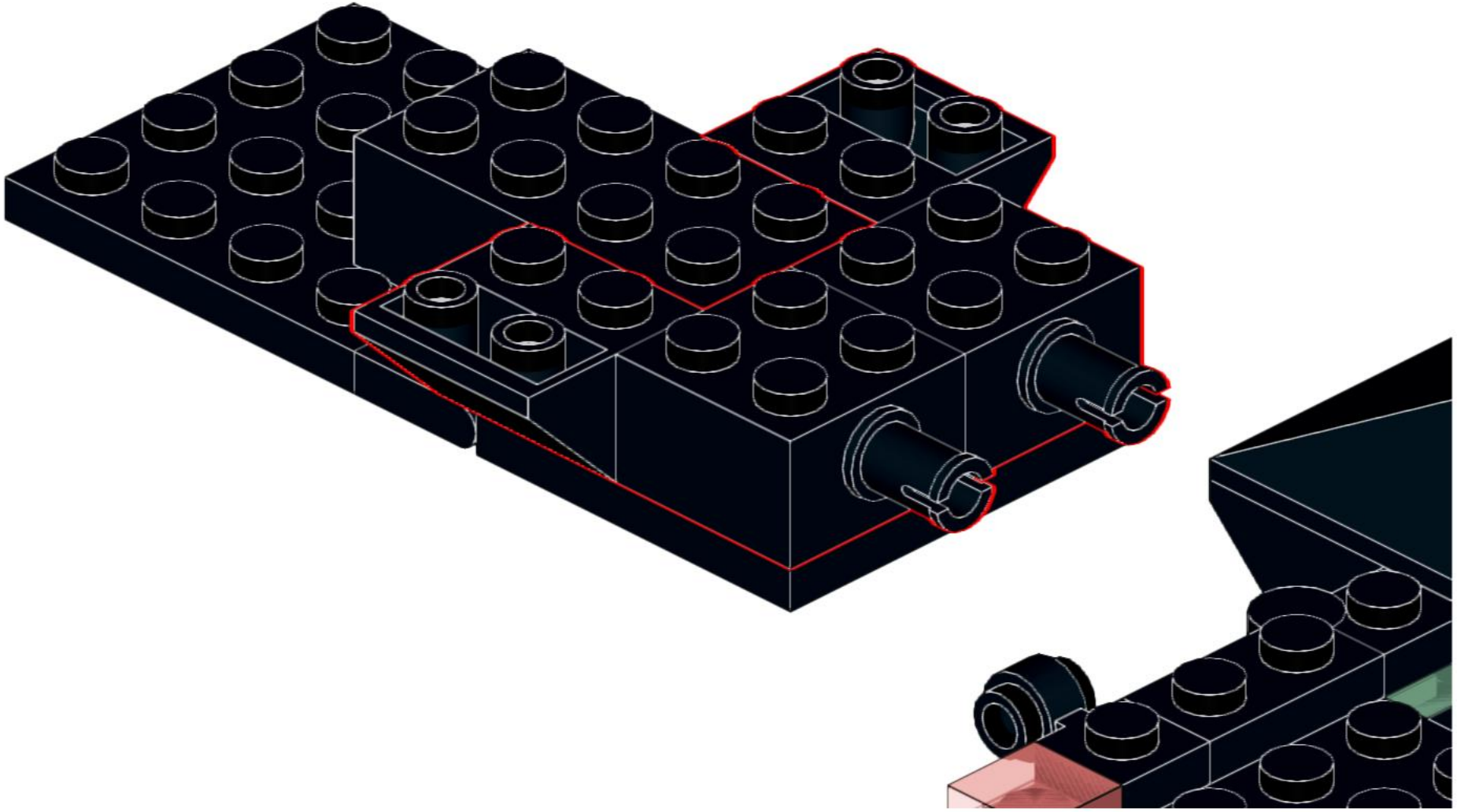

13

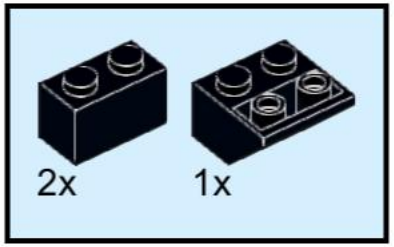

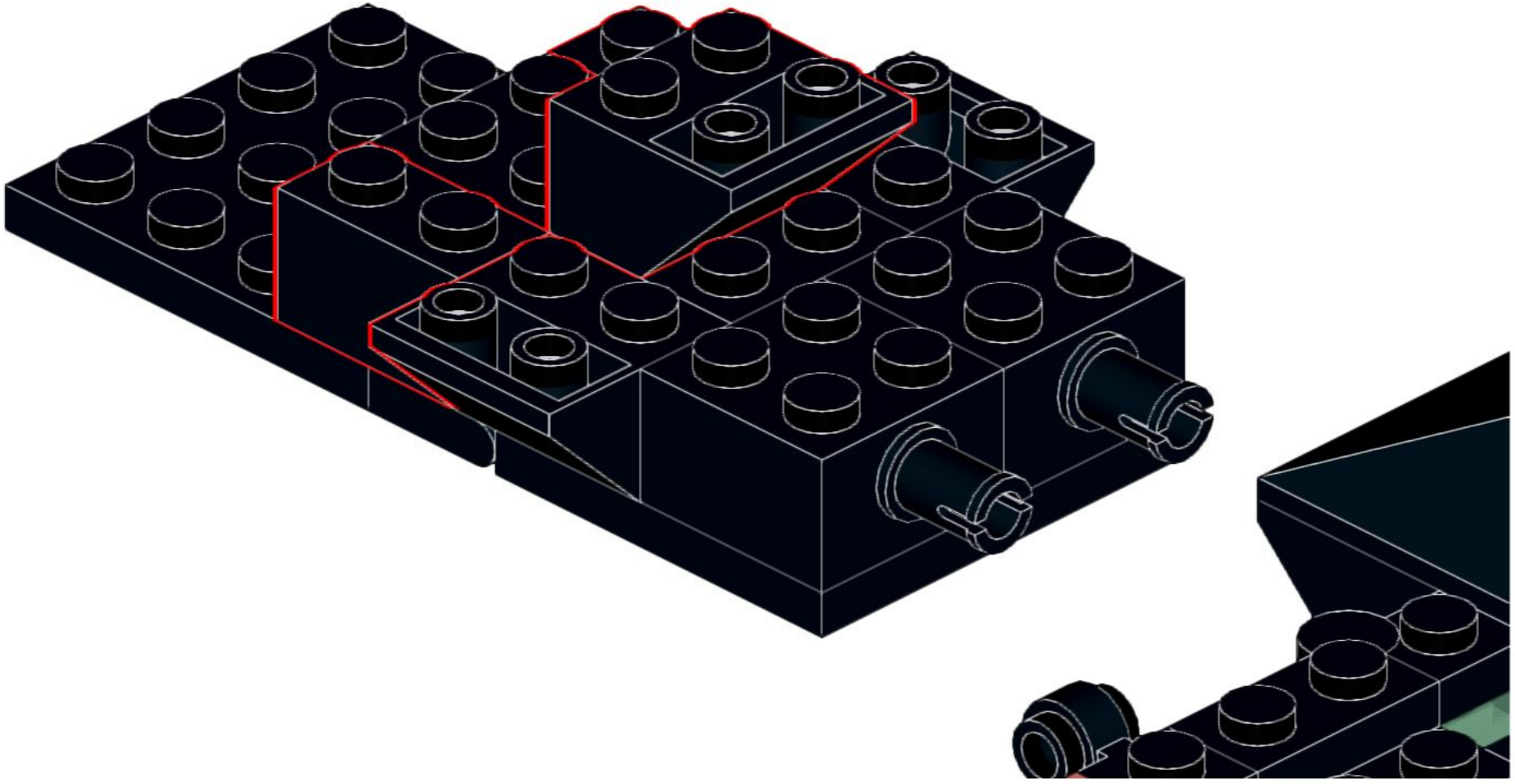

14

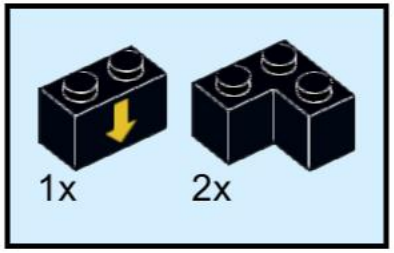

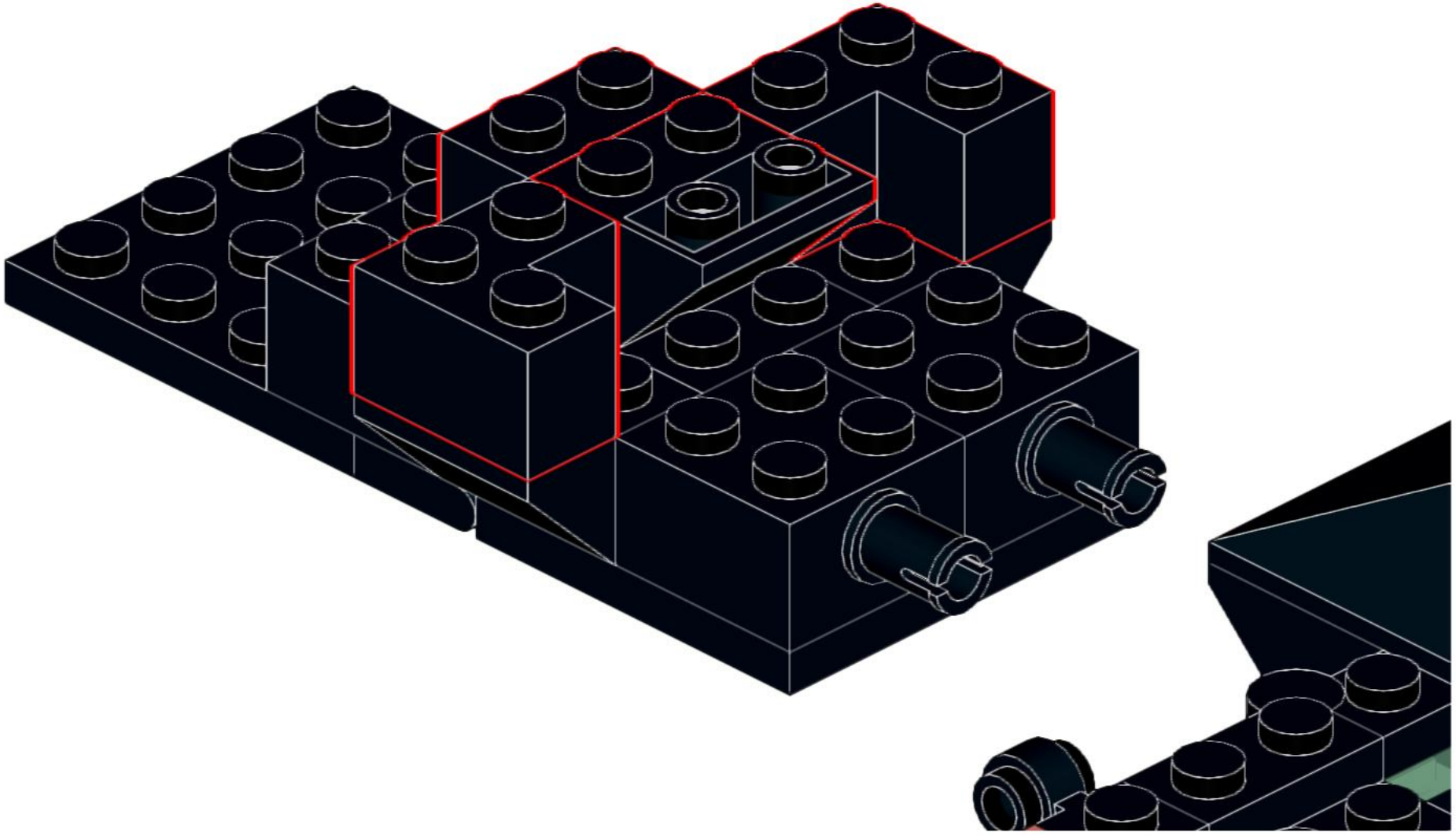

15

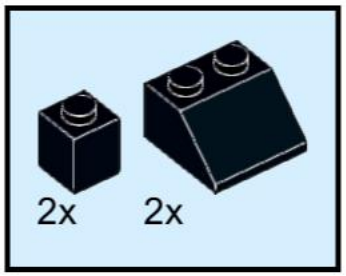

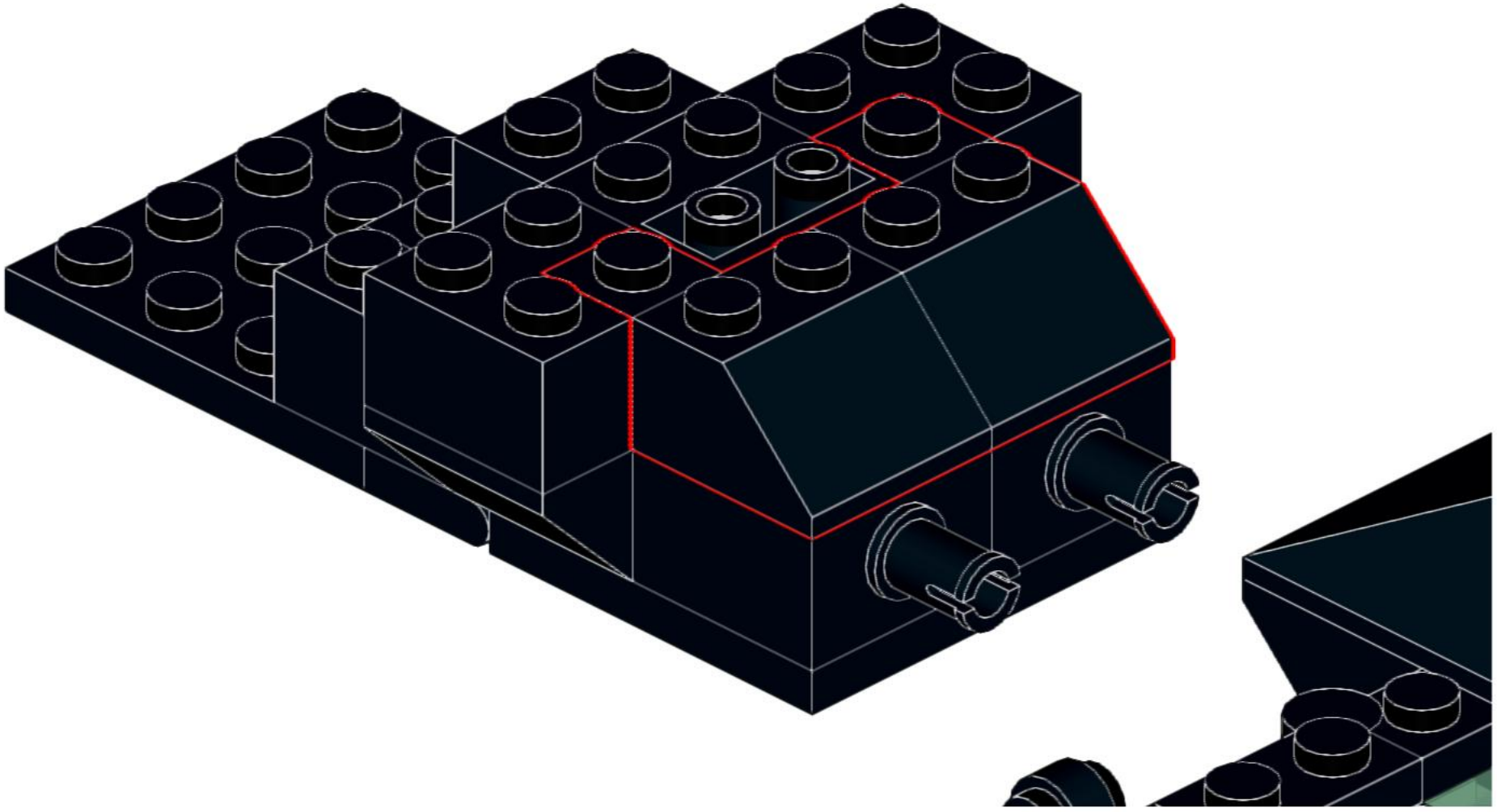

16

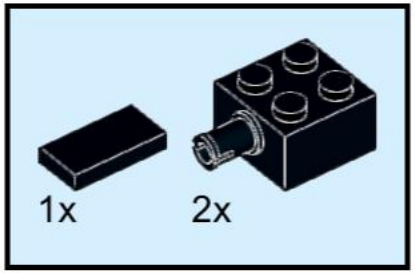

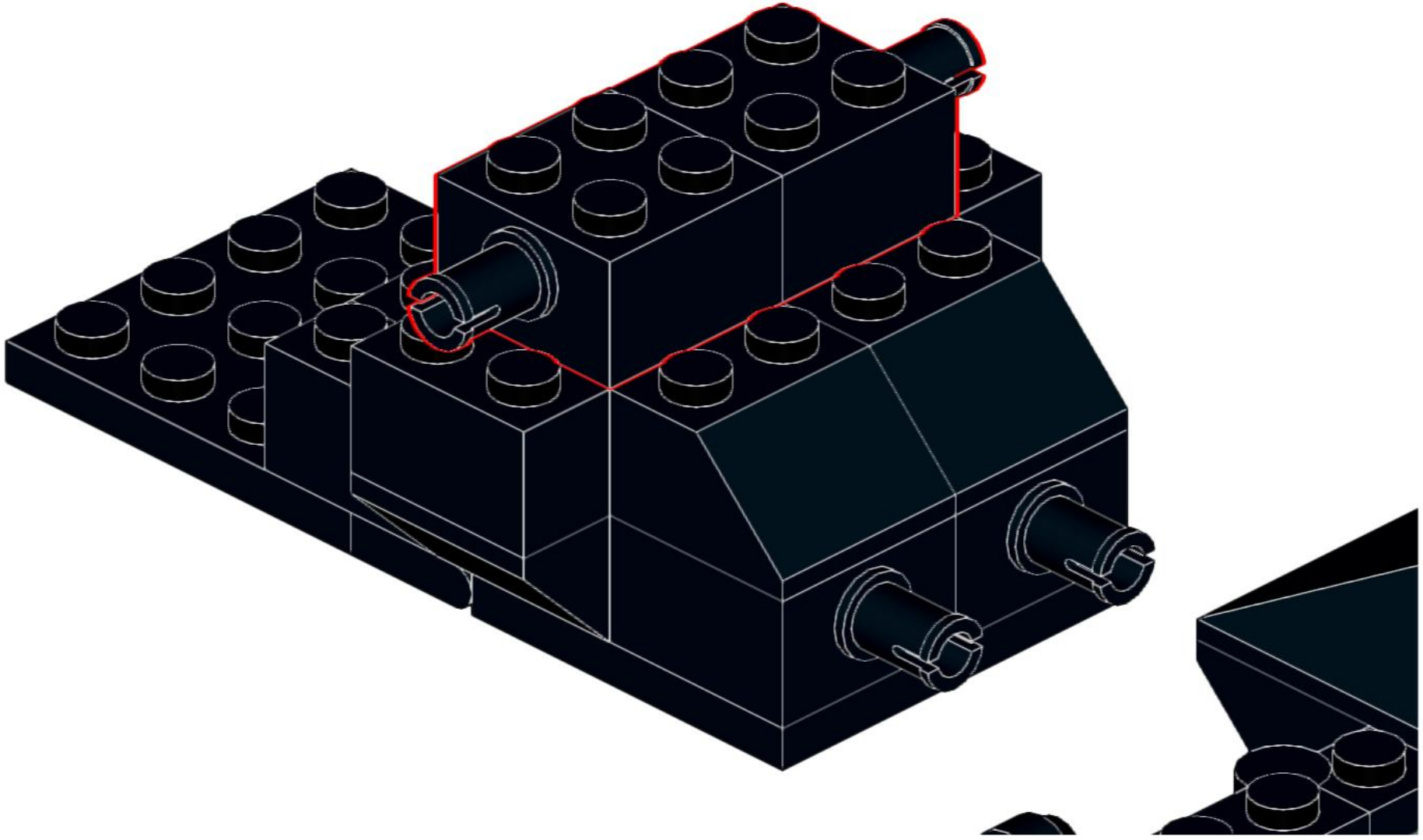

17

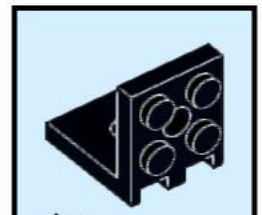

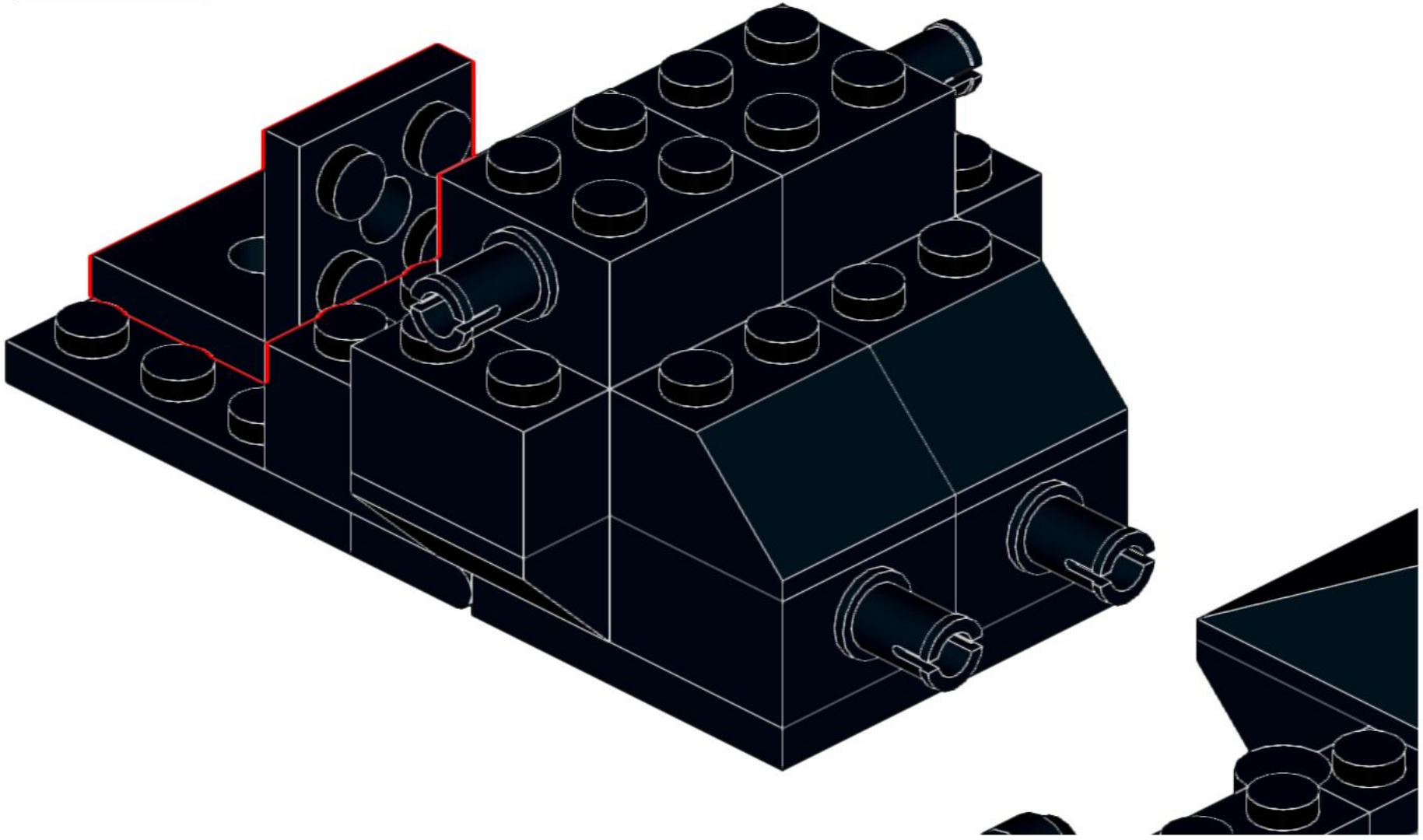

18

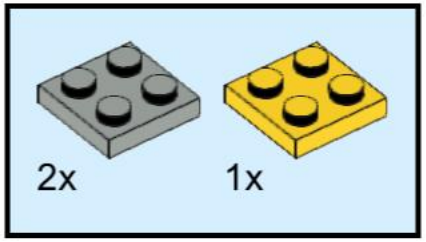

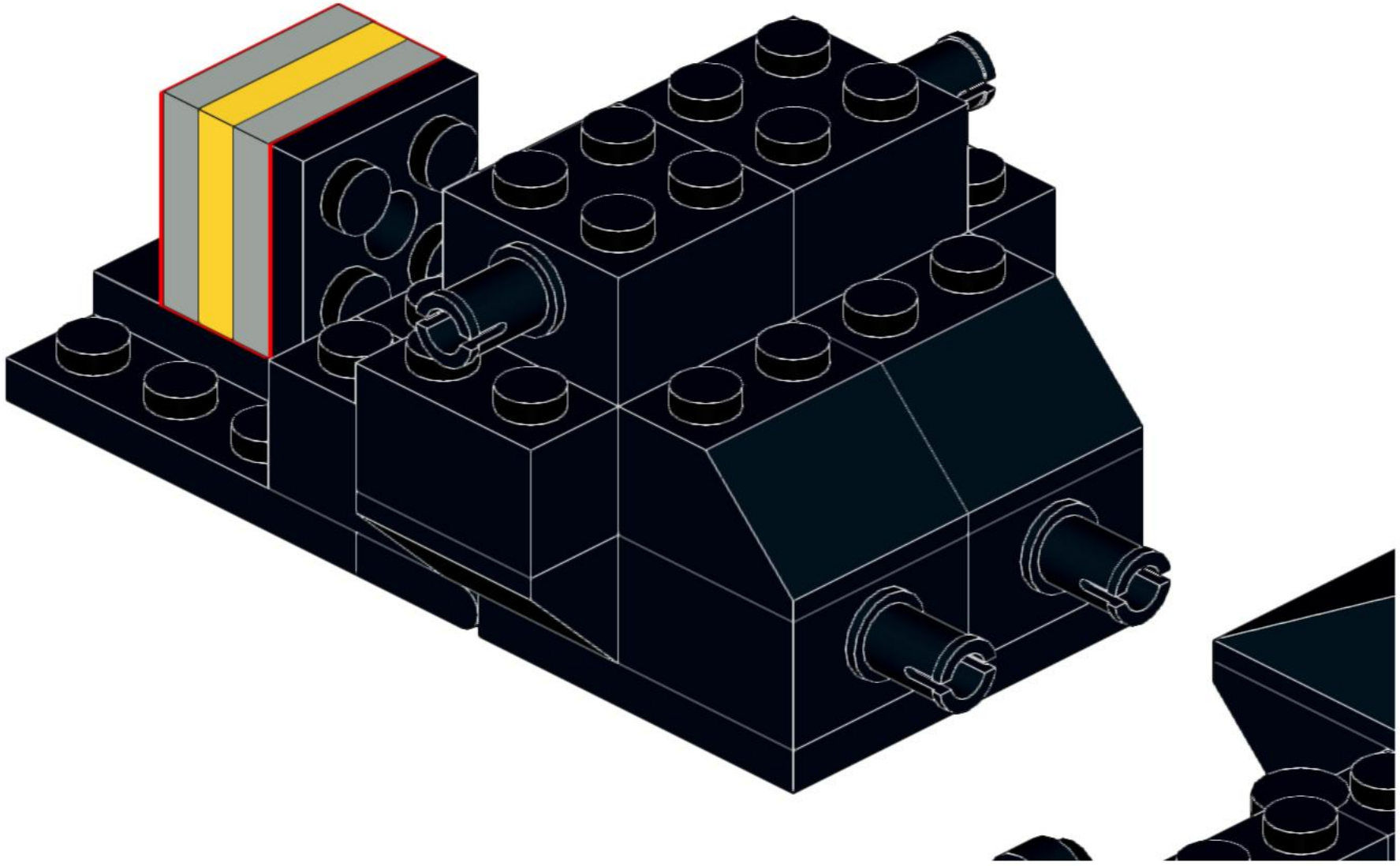

19

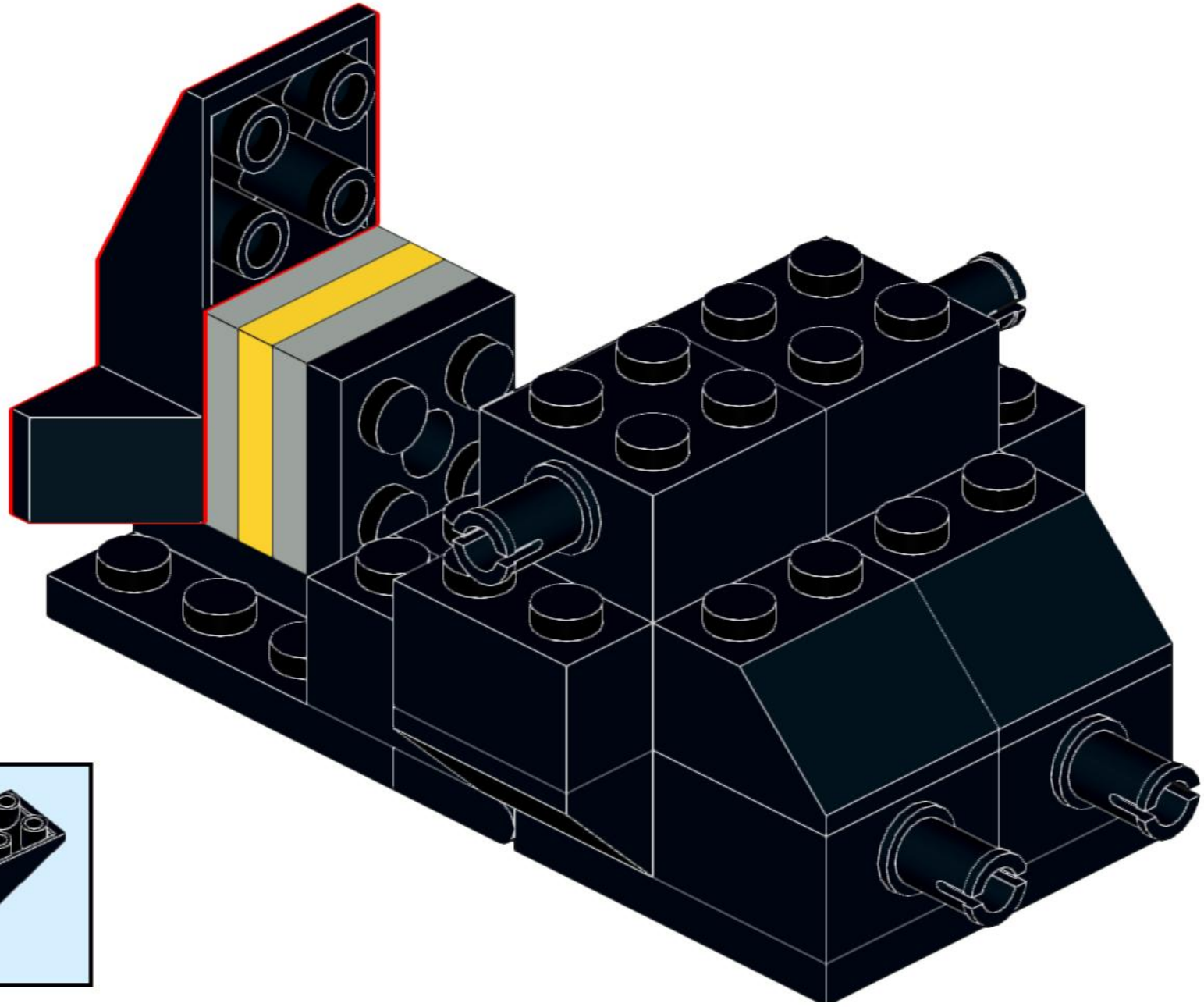

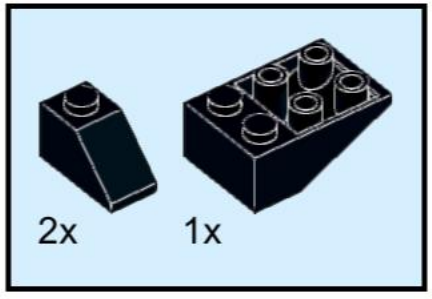

20

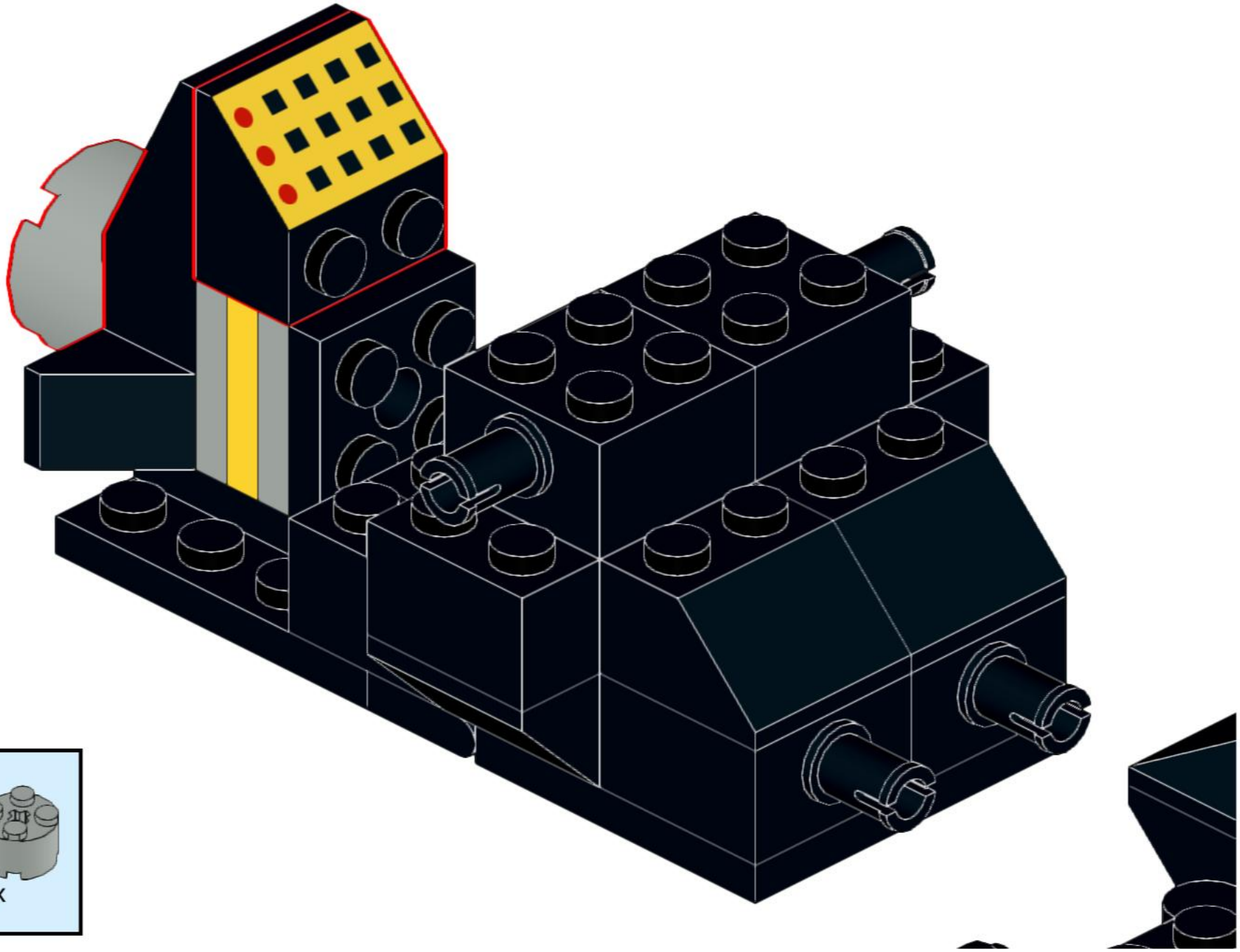

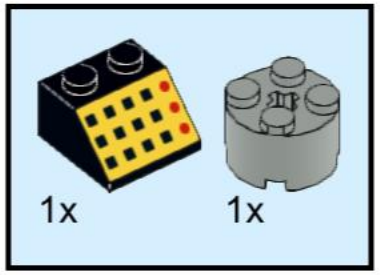

21

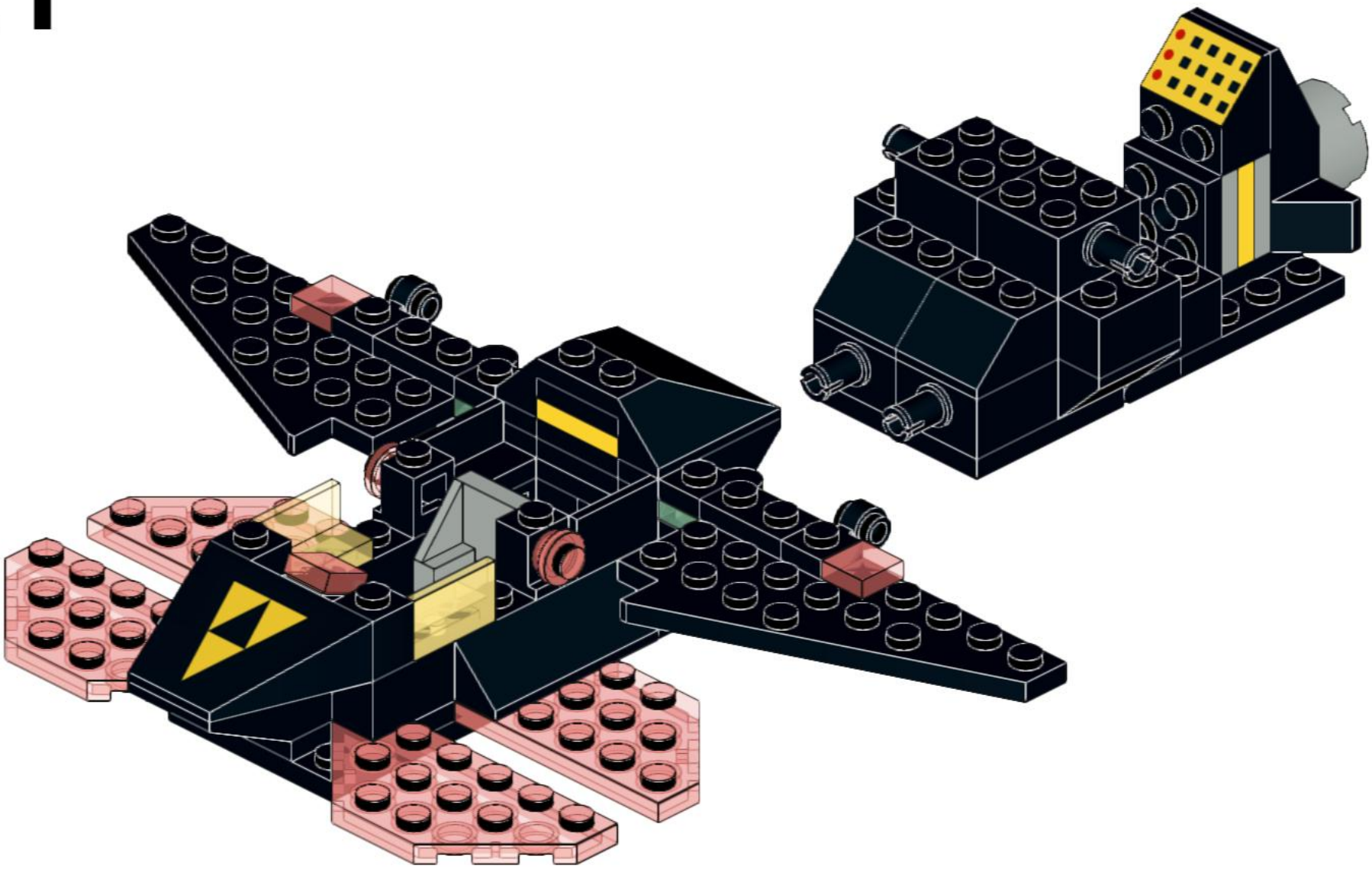



4x
3024
Black



2x
3005
Black



4x
4070
Black



5x
3023
Black



2x
4081b
Black



1x
3069
Black



2x
4865
Black



2x
3040
Black

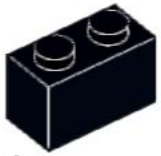

4x
3004
Black

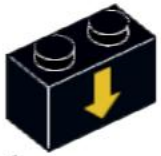

1x
3004p03
Black

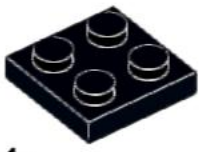

1x
3022
Black

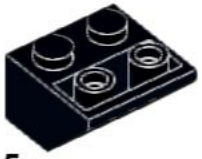

5x
3660
Black

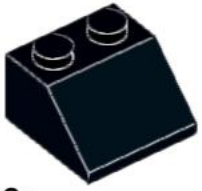

2x
3039
Black

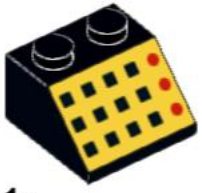

1x
3039p33
Black

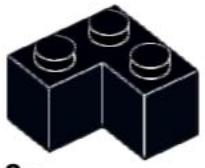

2x
2357
Black



1x
2342
Black



2x
3622
Black



4x
4730
Black



2x
3747a
Black

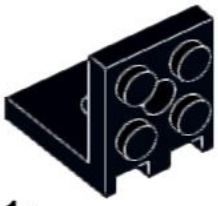

1x
3956
Black



3x
3710
Black

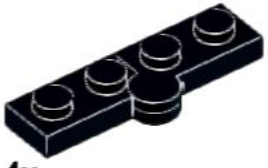

4x
2429c01
Black



1x
4315
Black

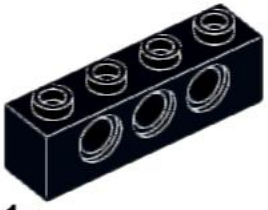

1x
3701
Black



2x
3037
Black



1x
3001
Black

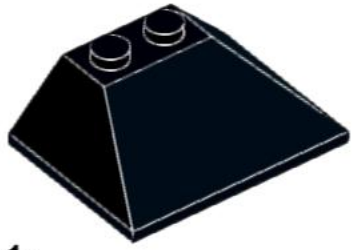

1x
4861
Black



1x
4213
Black



1x
3031
Black

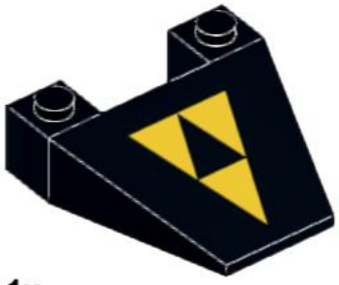

1x
4858p01
Black



1x
3934a
Black



1x
3933a
Black



1x
3030
Black



2x
3022
Light Gray

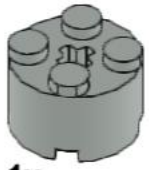

1x
3941
Light Gray

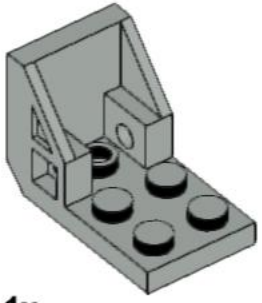

1x
4598
Light Gray

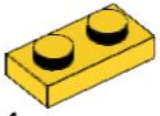

1x
3023
Yellow



1x
3022
Yellow



3x
3070
Trans-Red



2x
4073
Trans-Red

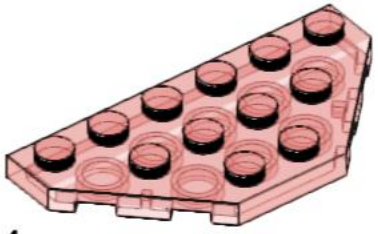

4x
2419
Trans-Red



2x
4865
Trans-Yellow

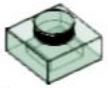

2x
3024
Trans-Green