1

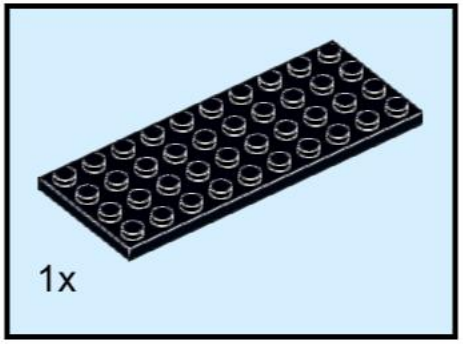



2

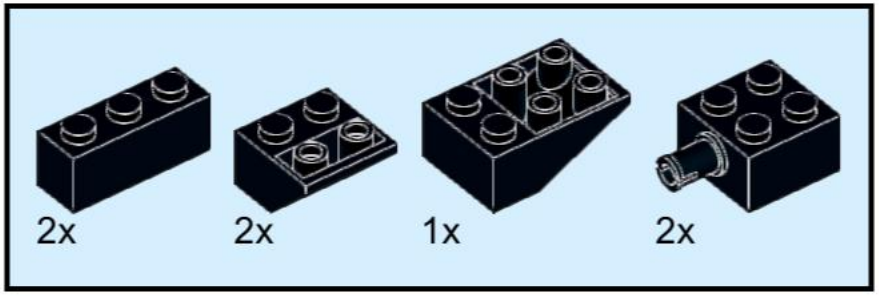

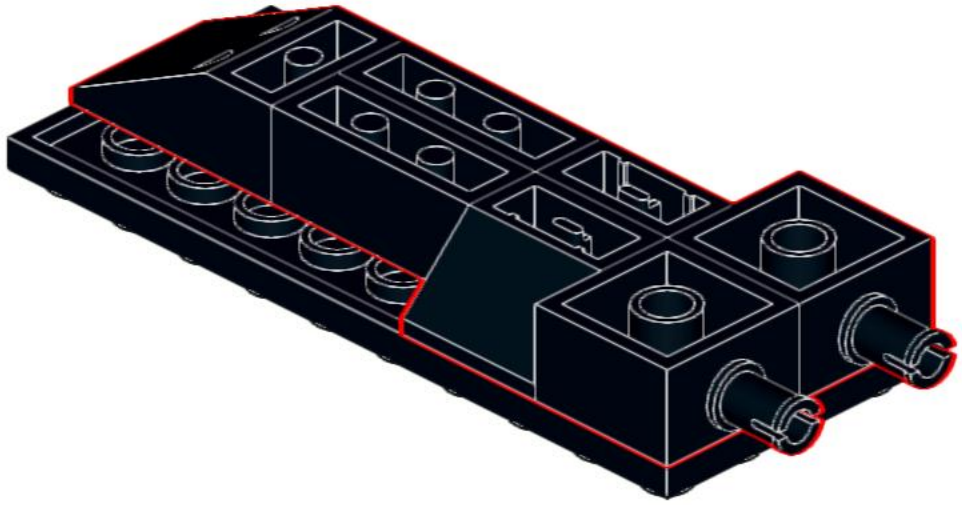

3

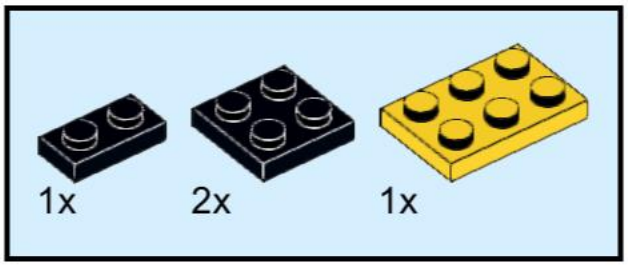

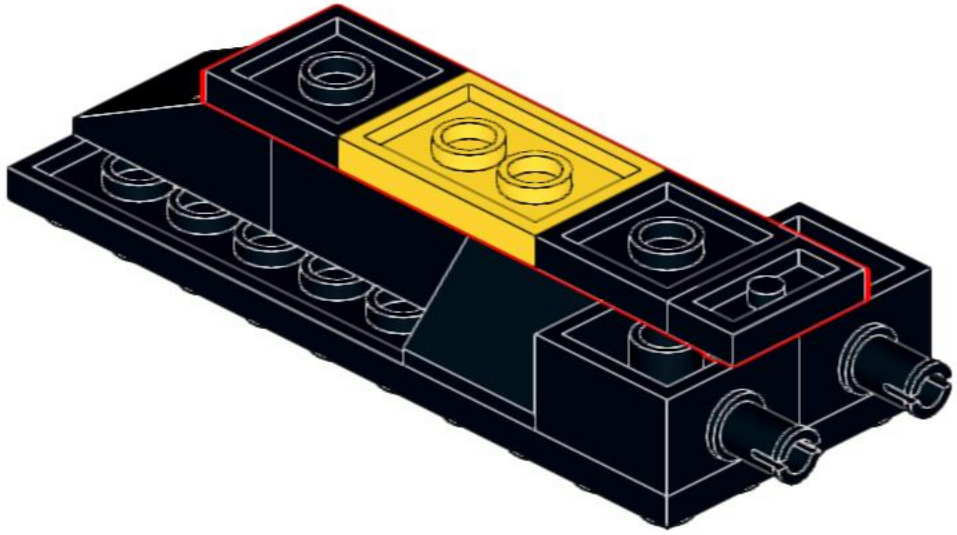

4

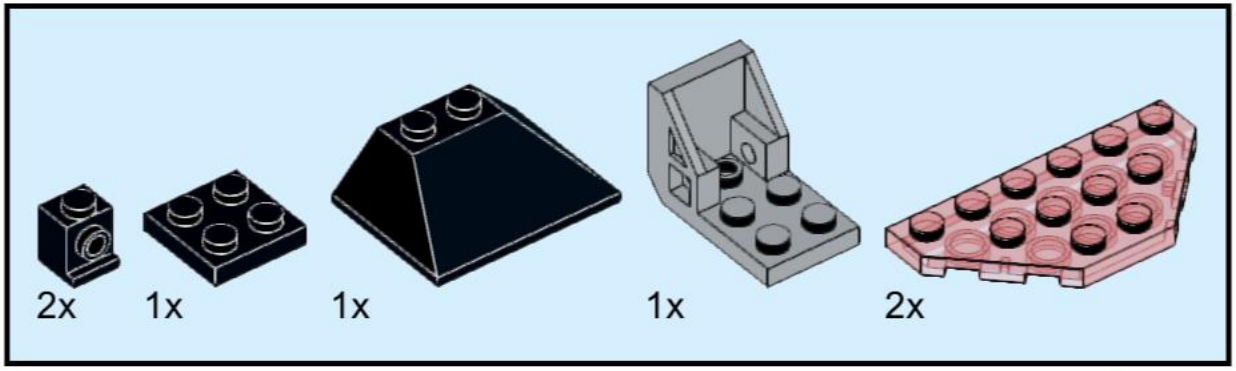

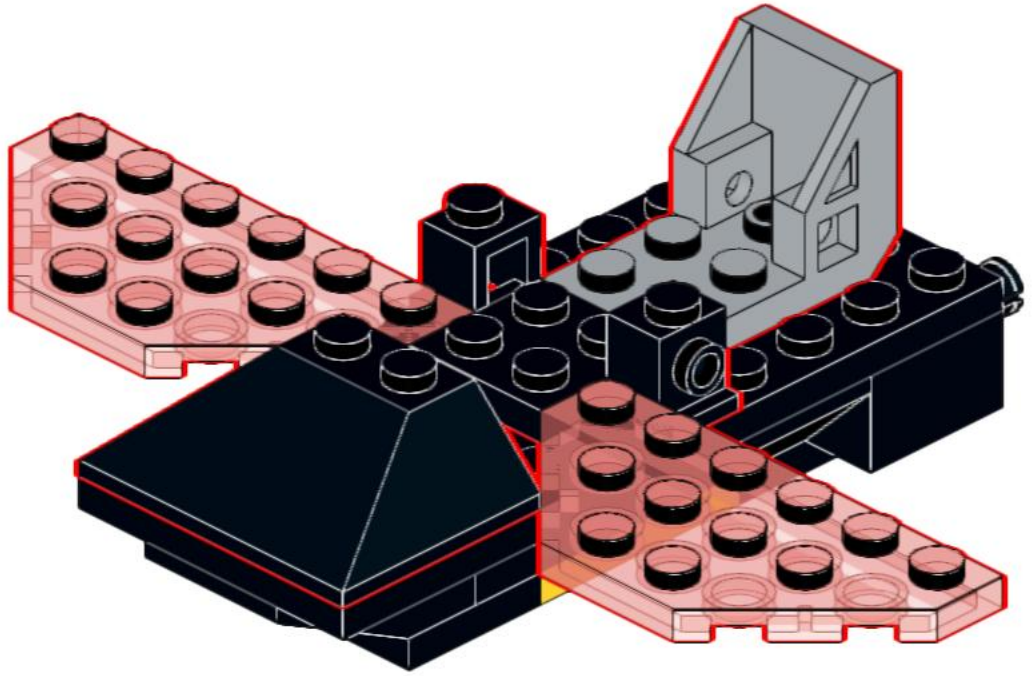

5

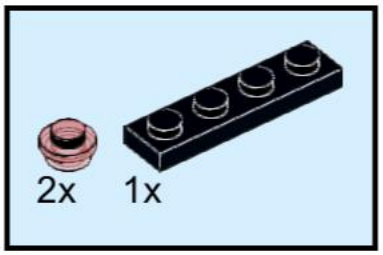

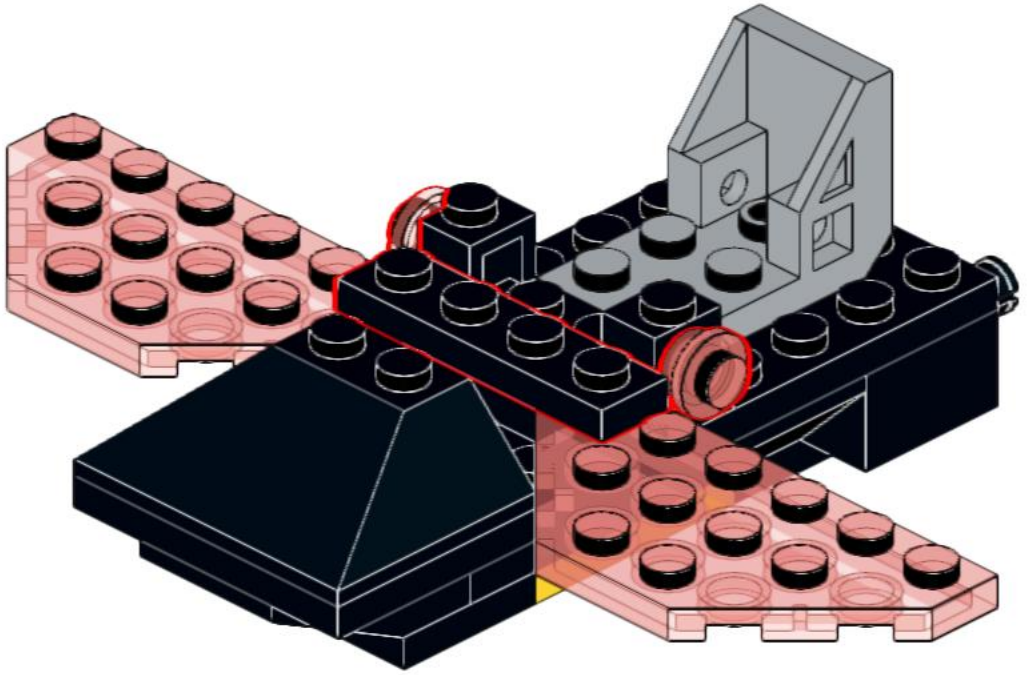

6

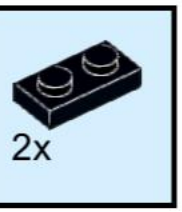

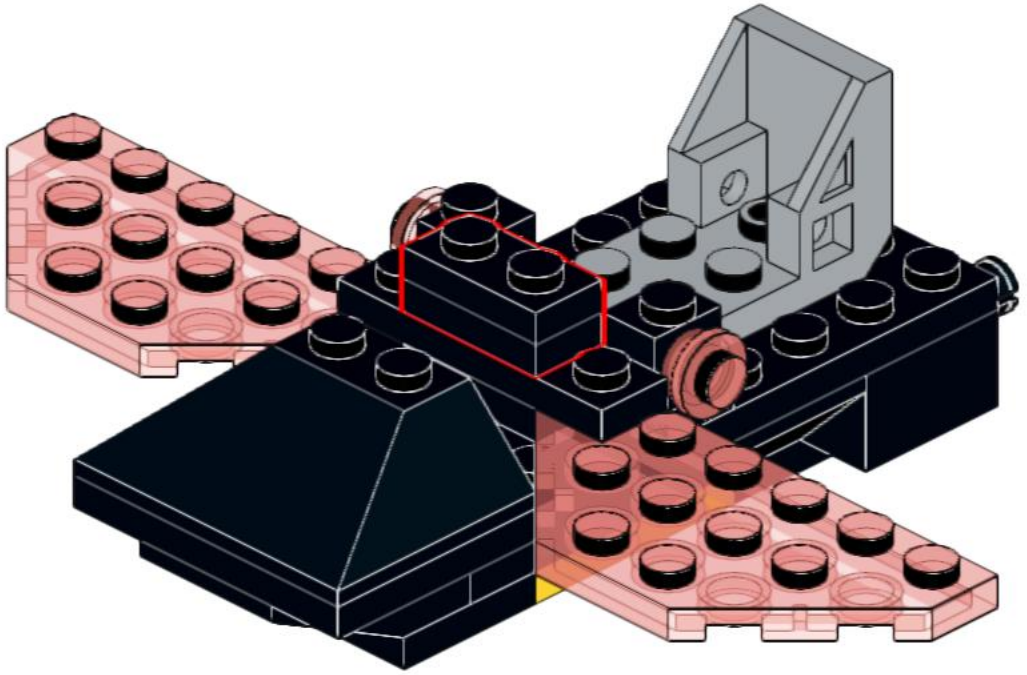

7

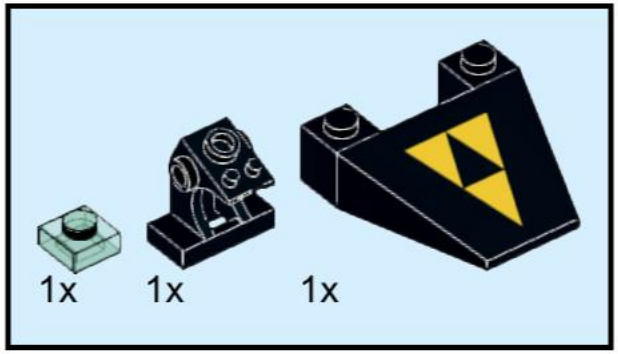

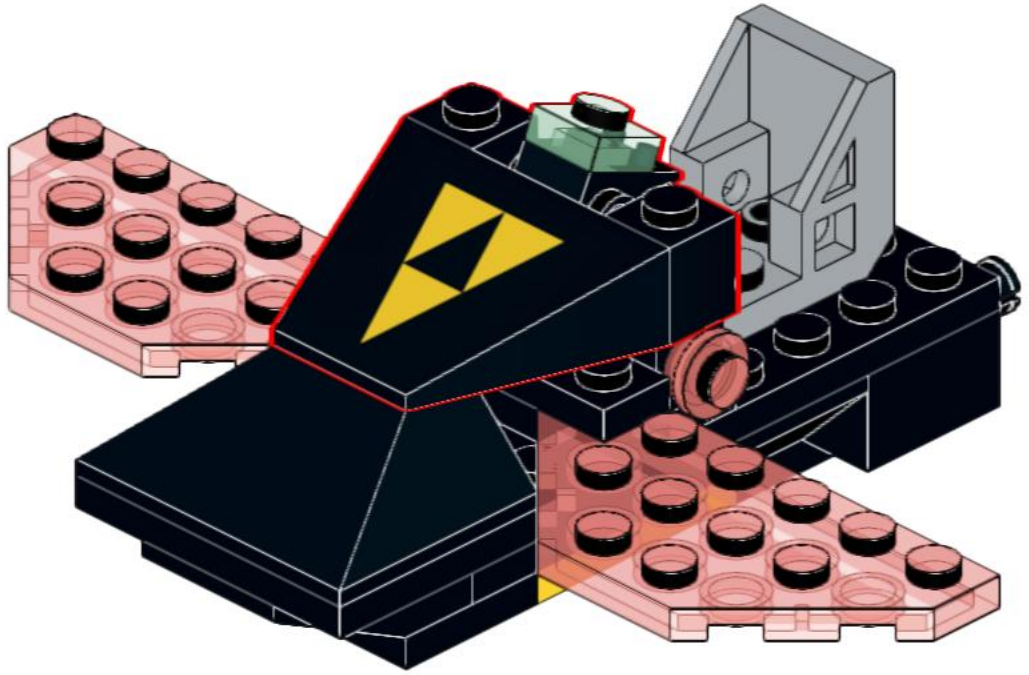

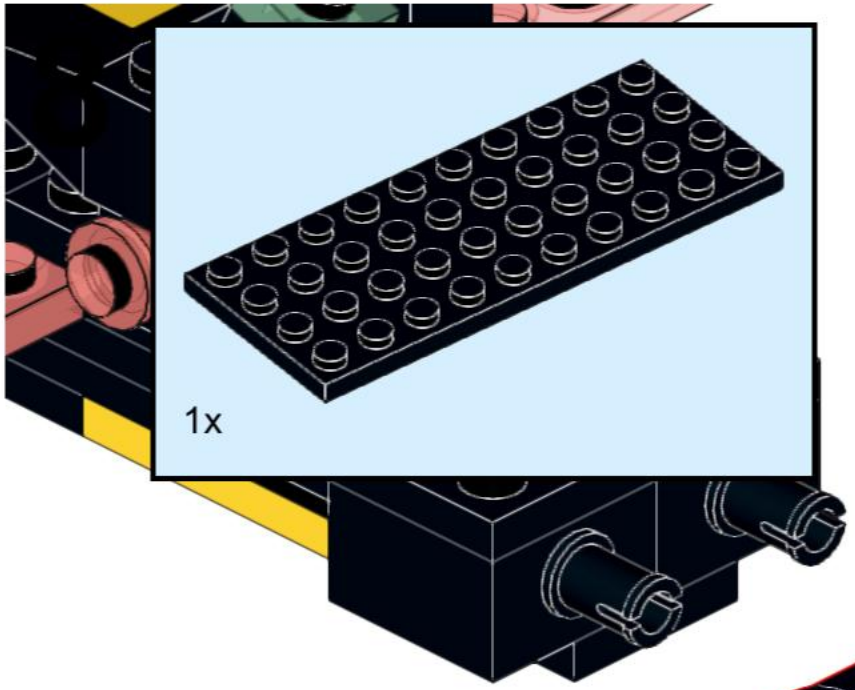
1x

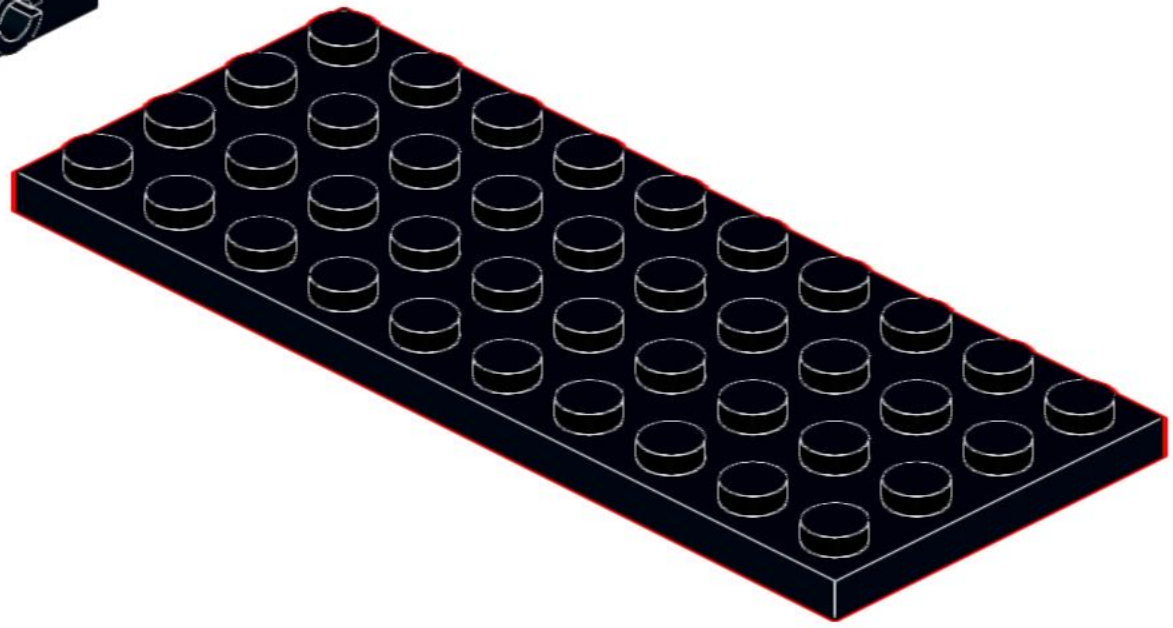

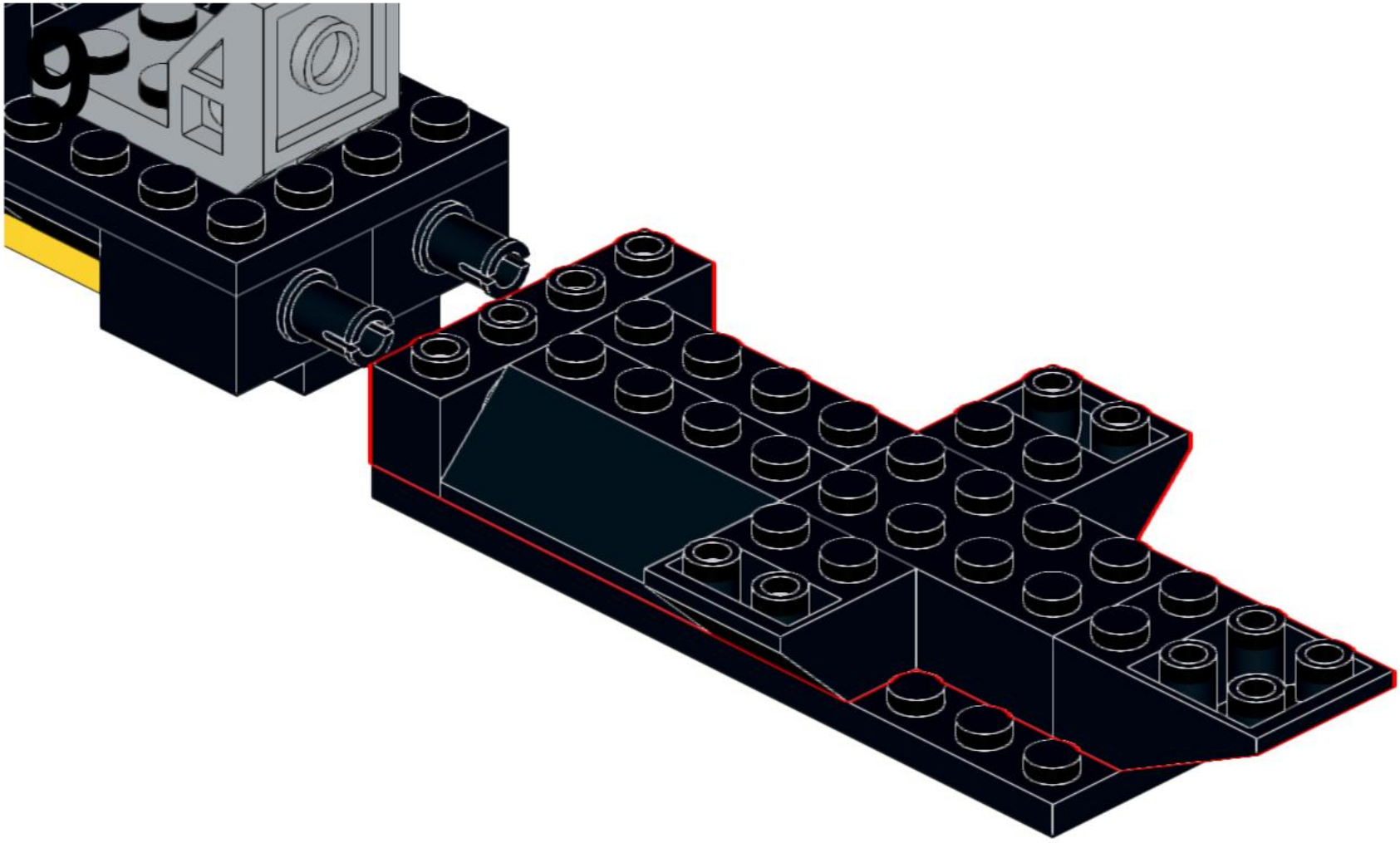

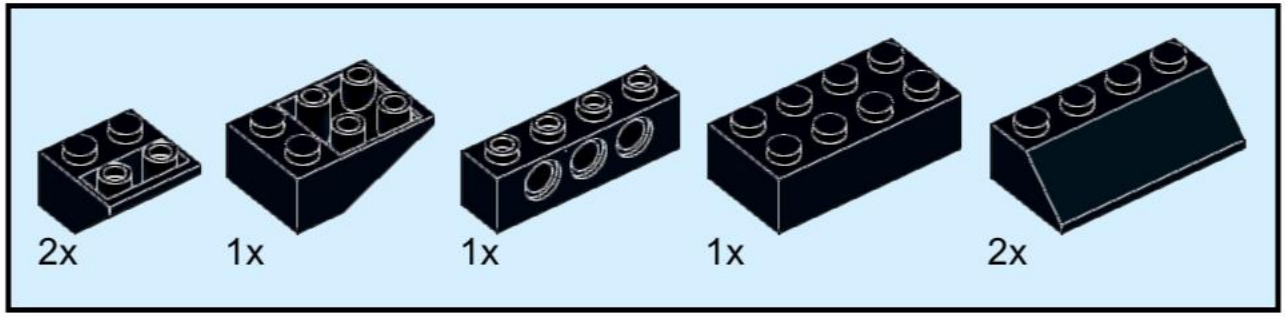
2x
1x
1x
1x
2x

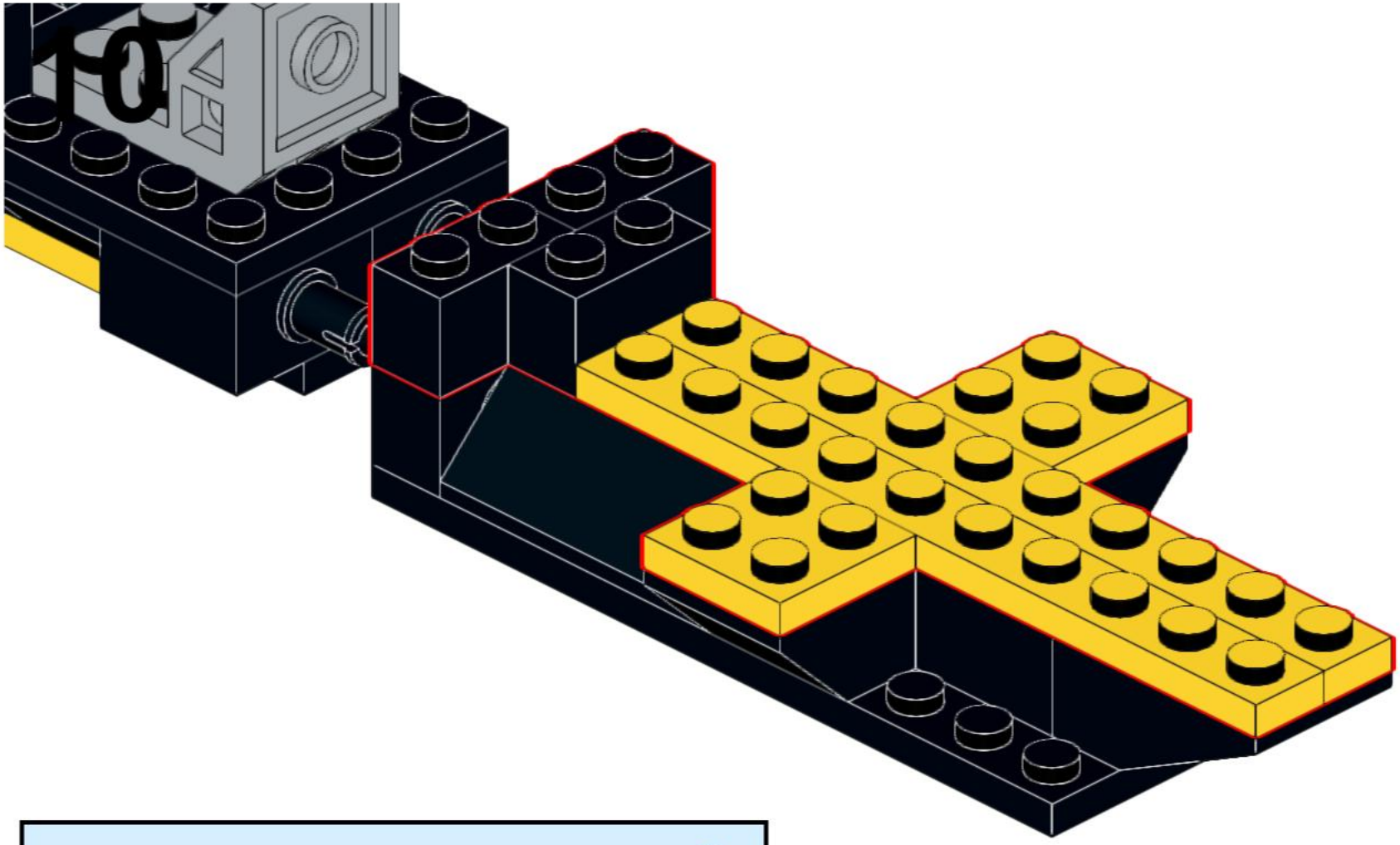

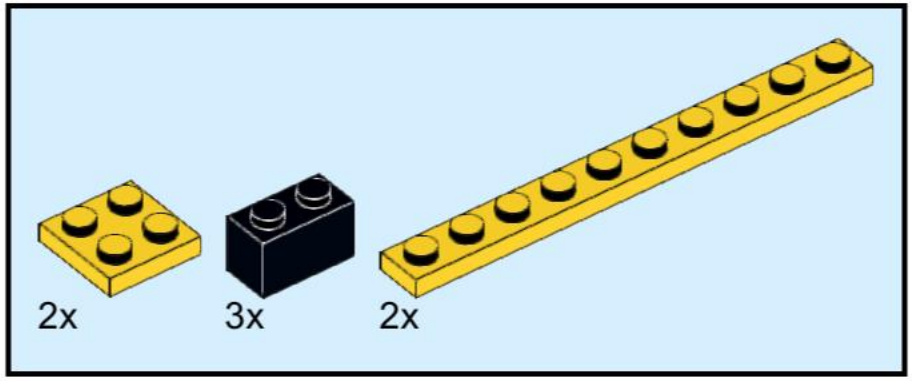
2x
3x
2x

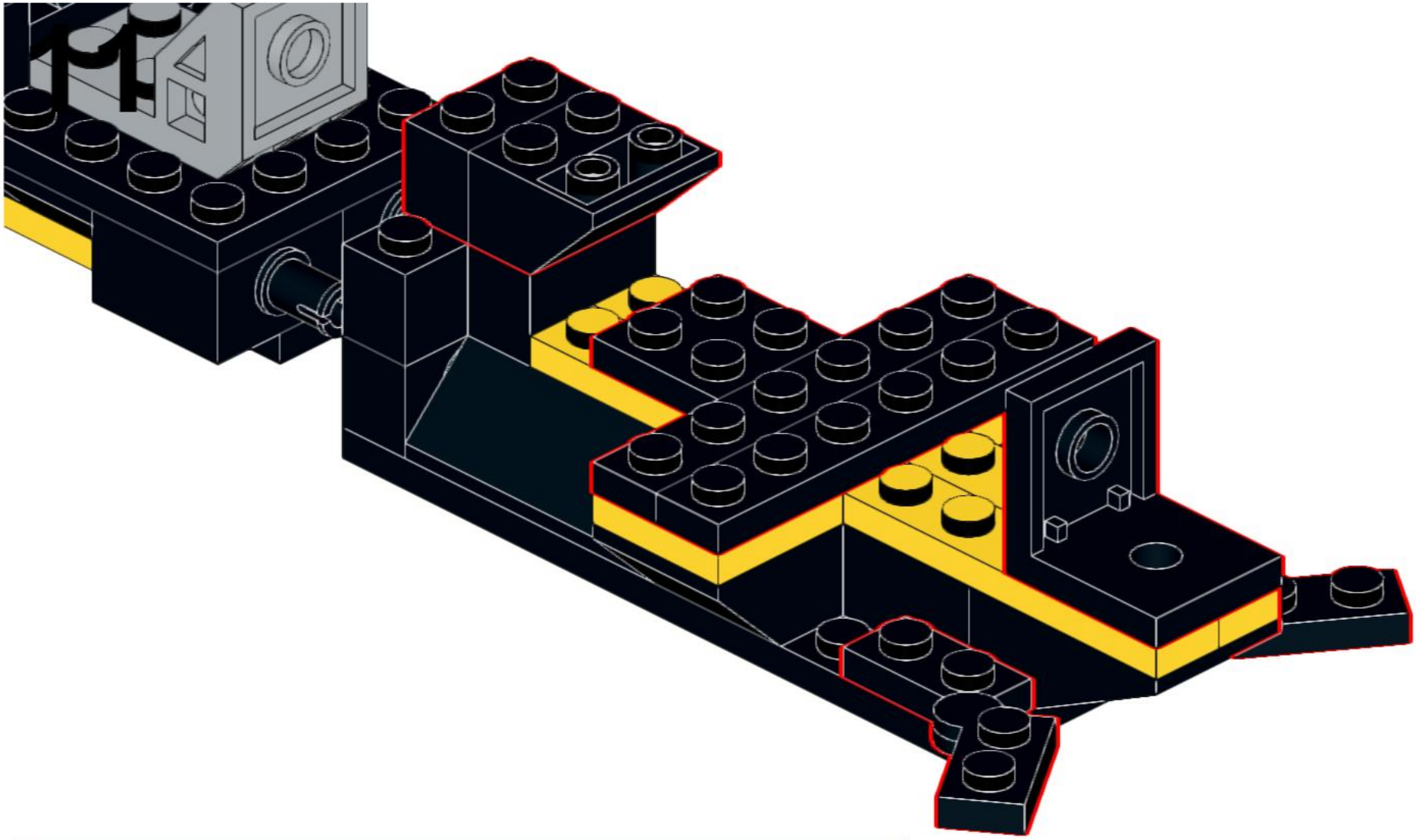

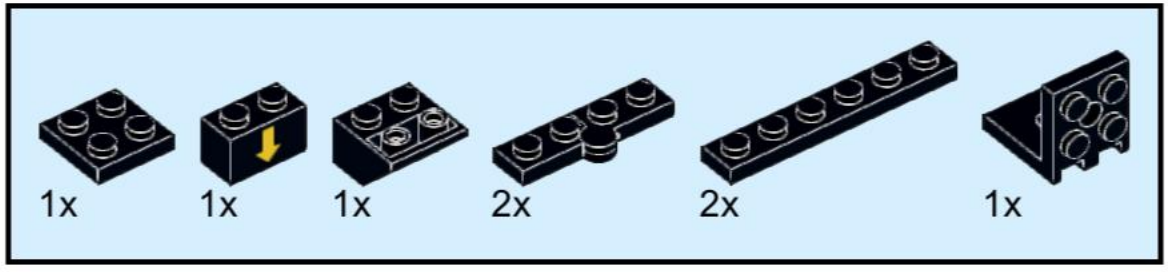
1x
1x
1x
2x
2x
1x

12

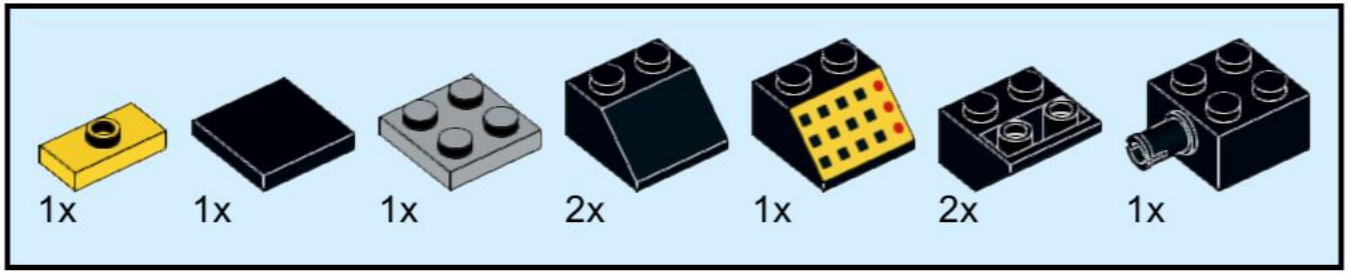

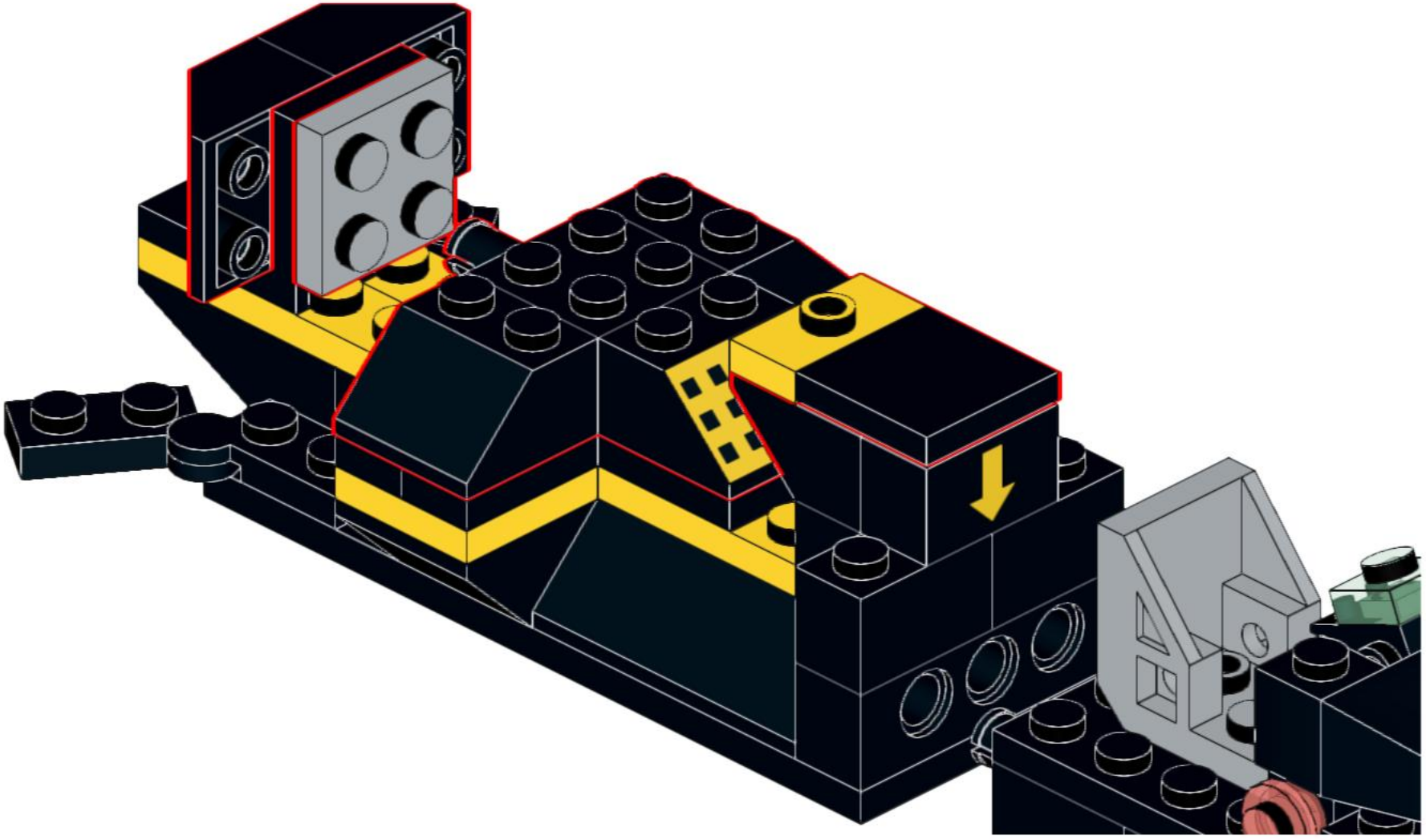

13

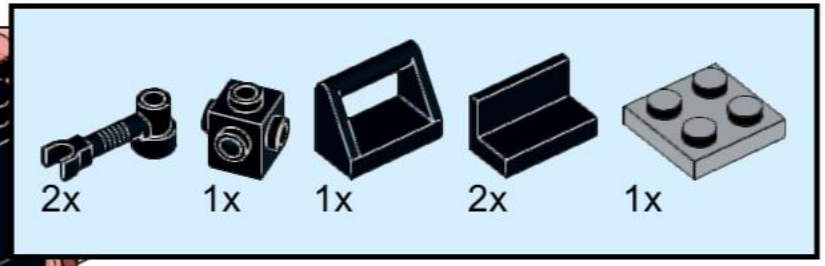

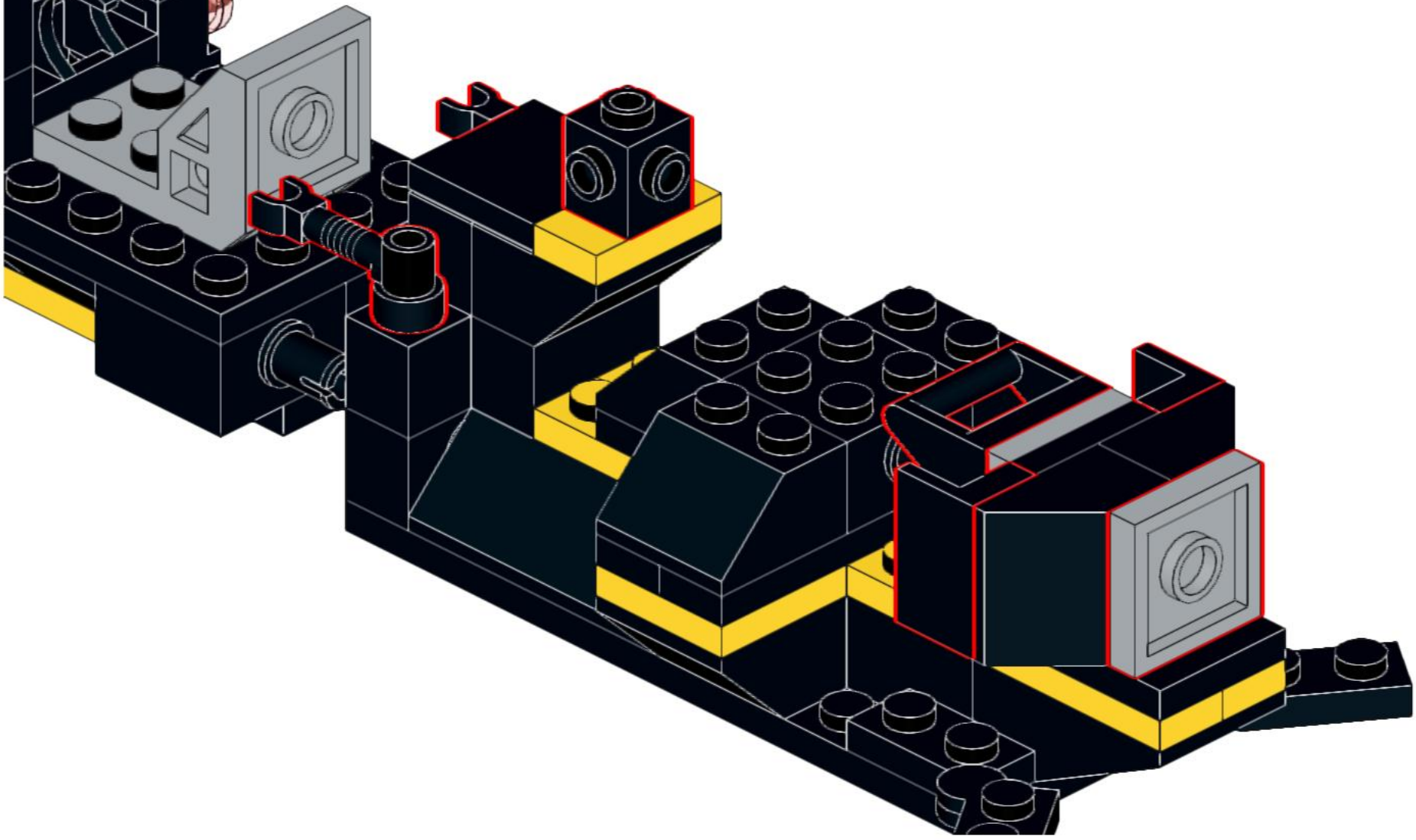

14

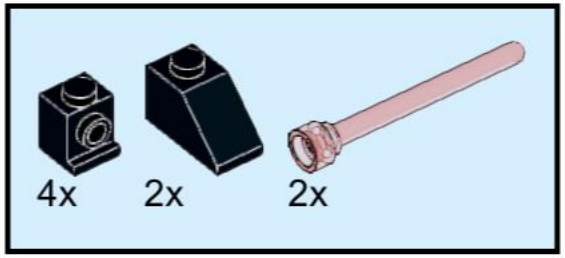

15

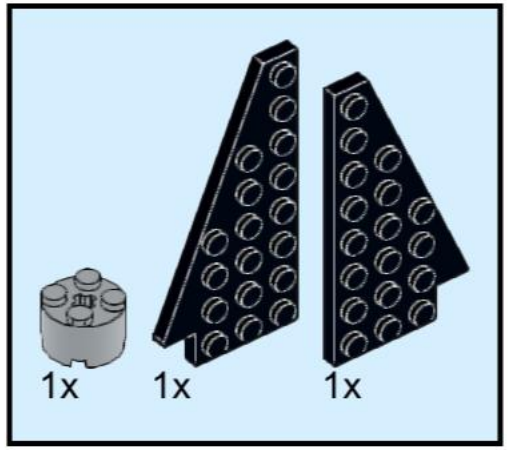

16

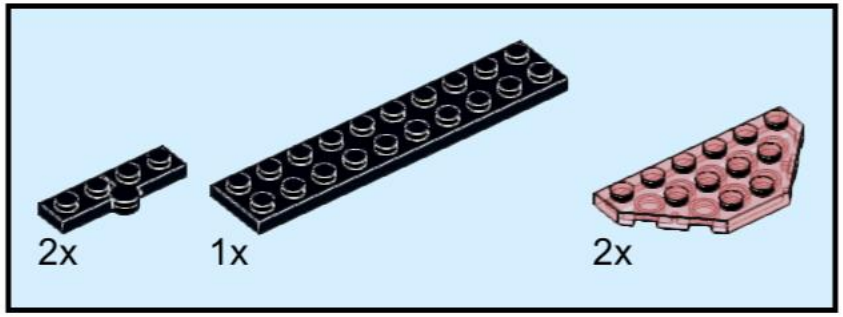

17

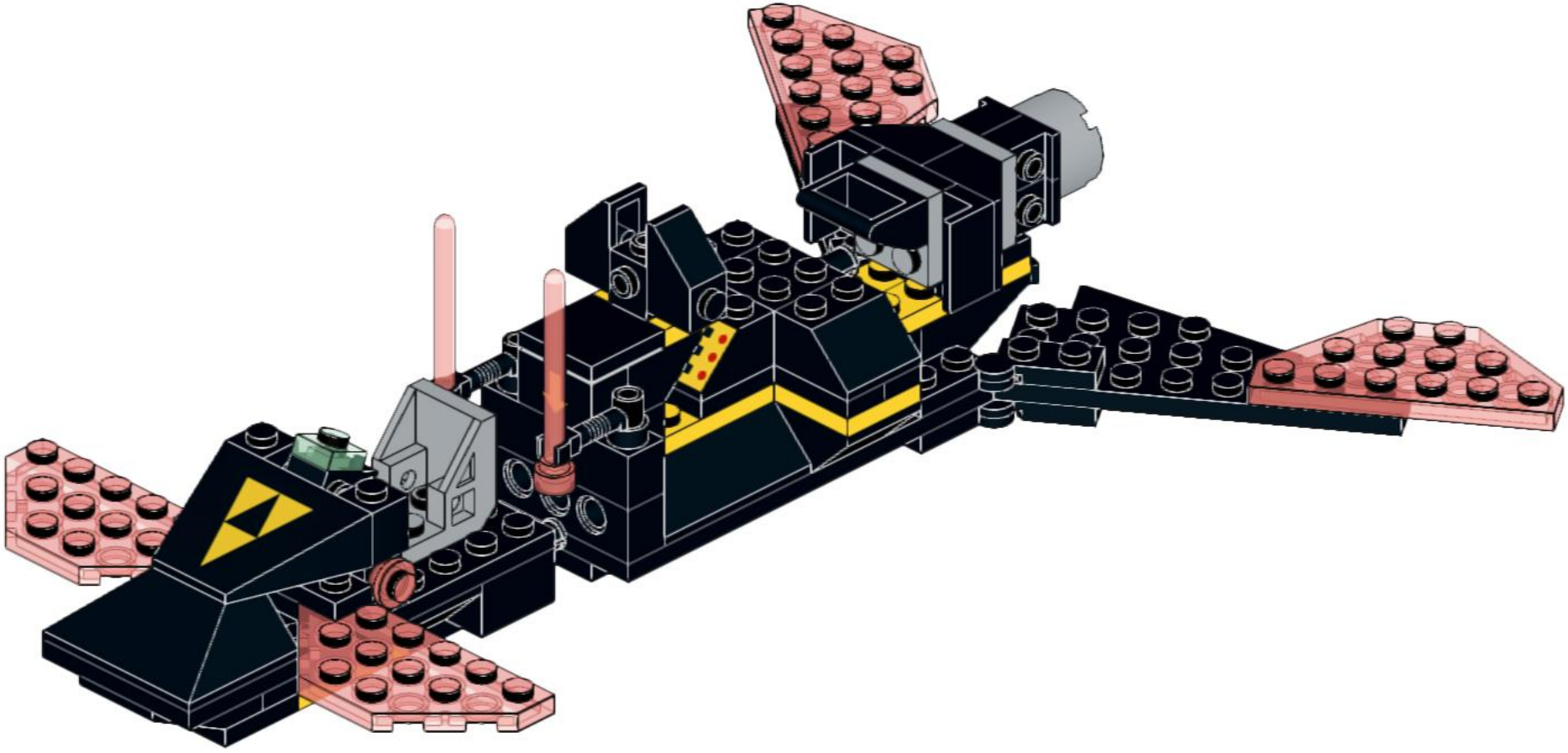

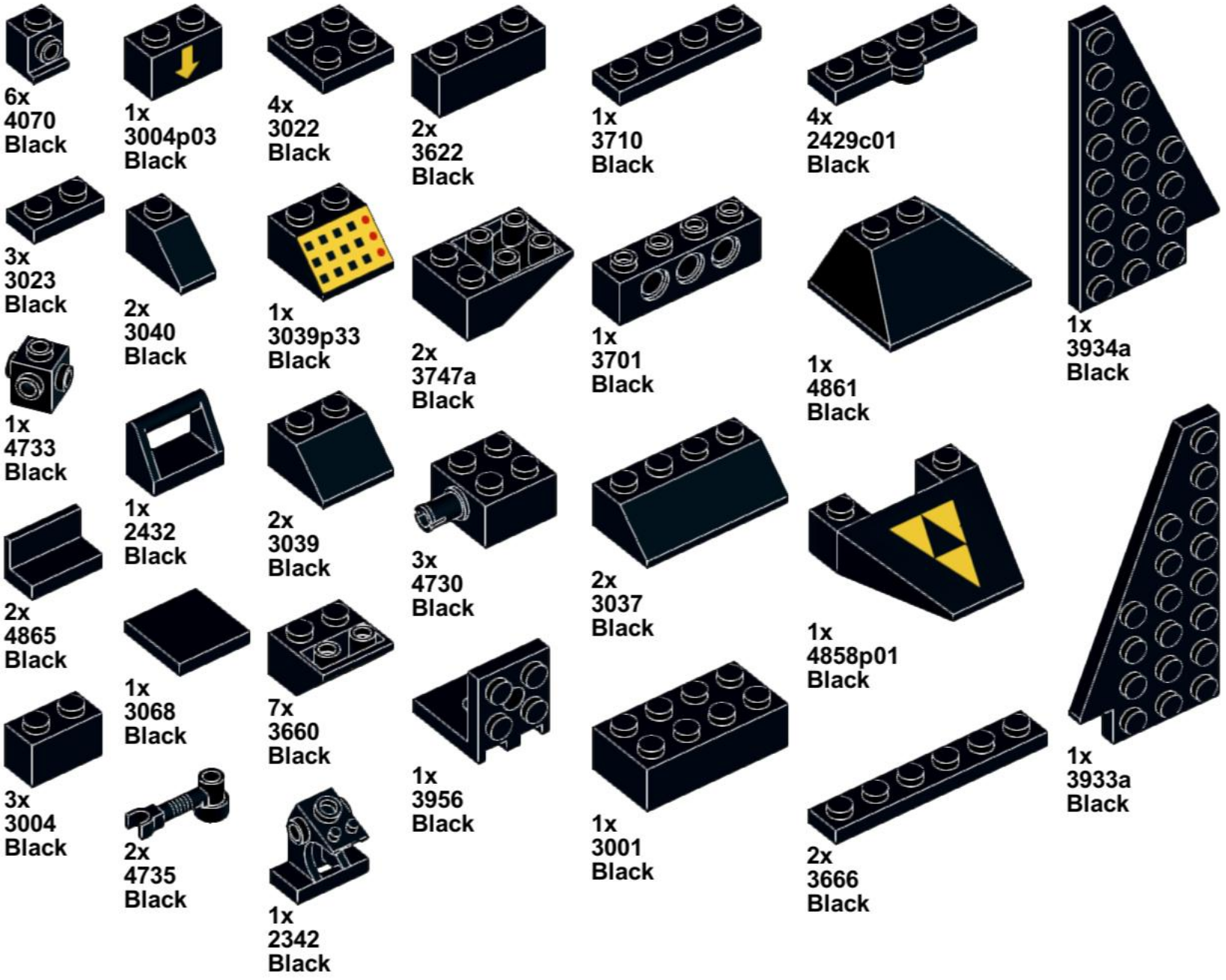
6x
4070
Black
1x
3004p03
Black
4x
3022
Black
2x
3622
Black
1x
3710
Black
4x
2429c01
Black
3x
3023
Black
2x
3040
Black
1x
3039p33
Black
2x
3747a
Black
1x
3701
Black
1x
4861
Black
1x
3934a
Black
1x
4733
Black
1x
2432
Black
2x
3039
Black
3x
4730
Black
2x
3037
Black
1x
4858p01
Black
2x
4865
Black
1x
3068
Black
7x
3660
Black
1x
3956
Black
1x
3001
Black
2x
3666
Black
1x
3933a
Black
3x
3004
Black
2x
4735
Black
1x
2342
Black



1x
3832
Black



2x
3030
Black



2x
3022
Light Bluish Gray

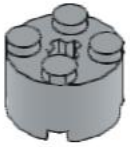

1x
3941
Light Bluish Gray

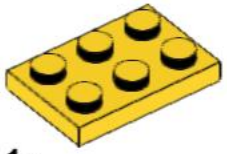

1x
3021
Yellow



1x
4598
Light Bluish Gray

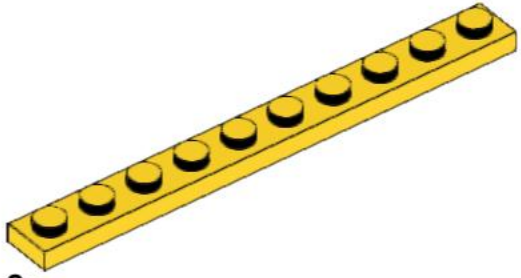

2x
4477
Yellow

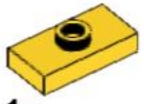

1x
3794a
Yellow



2x
4073
Trans-Red



2x
3022
Yellow

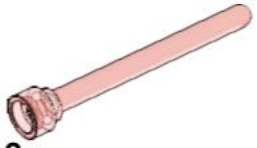

2x
3957
Trans-Red

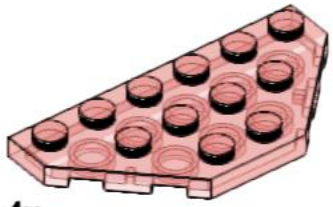

4x
2419
Trans-Red



1x
3024
Trans-Green