1

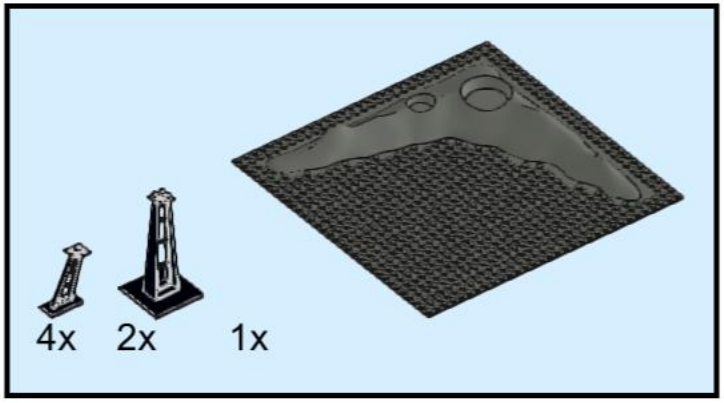

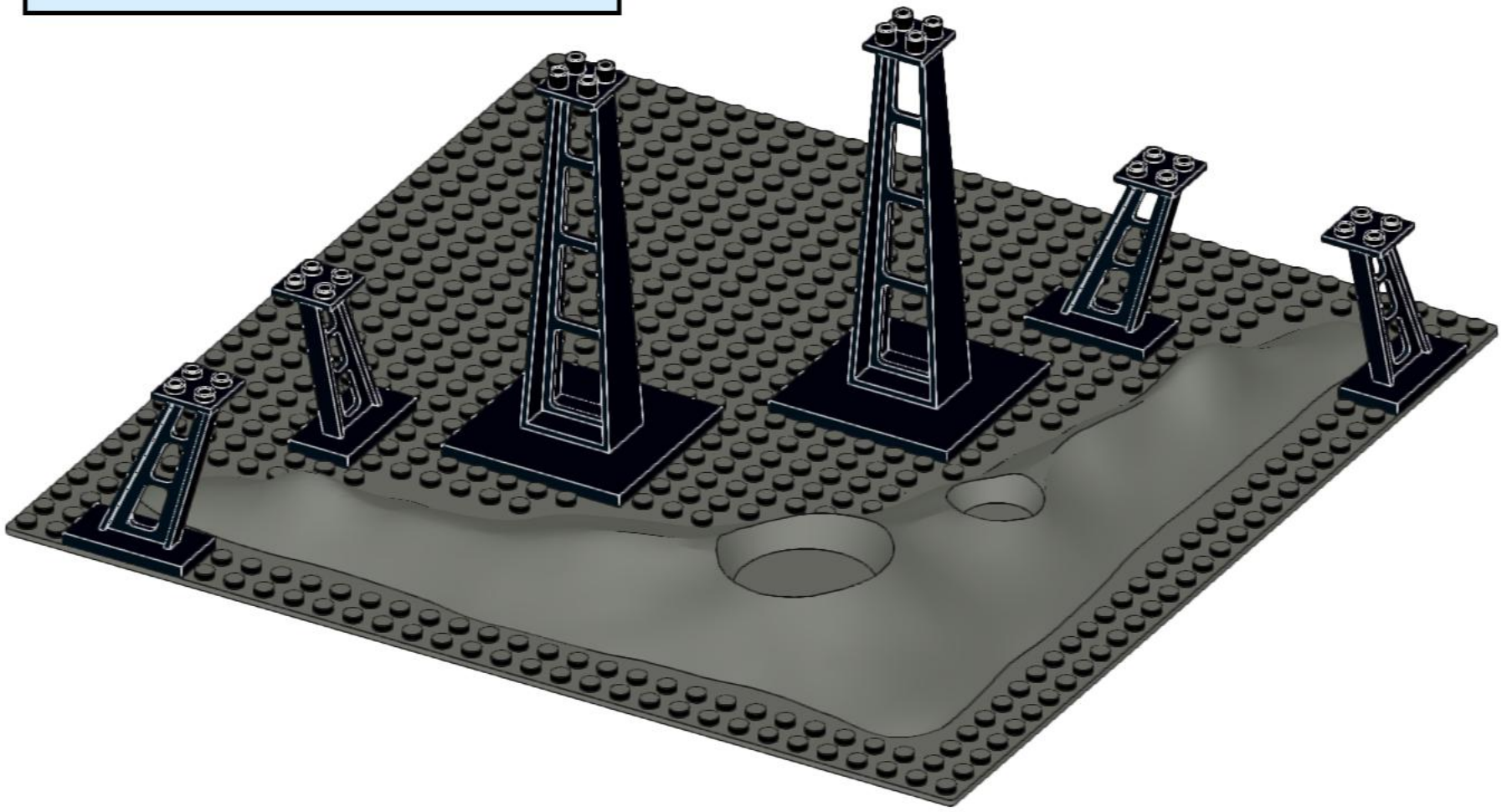

2

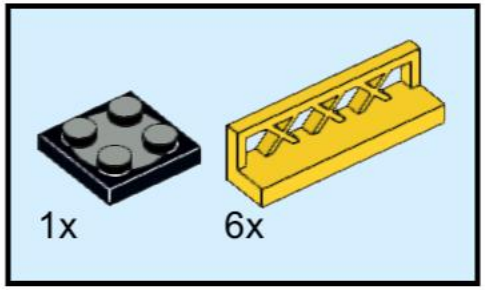

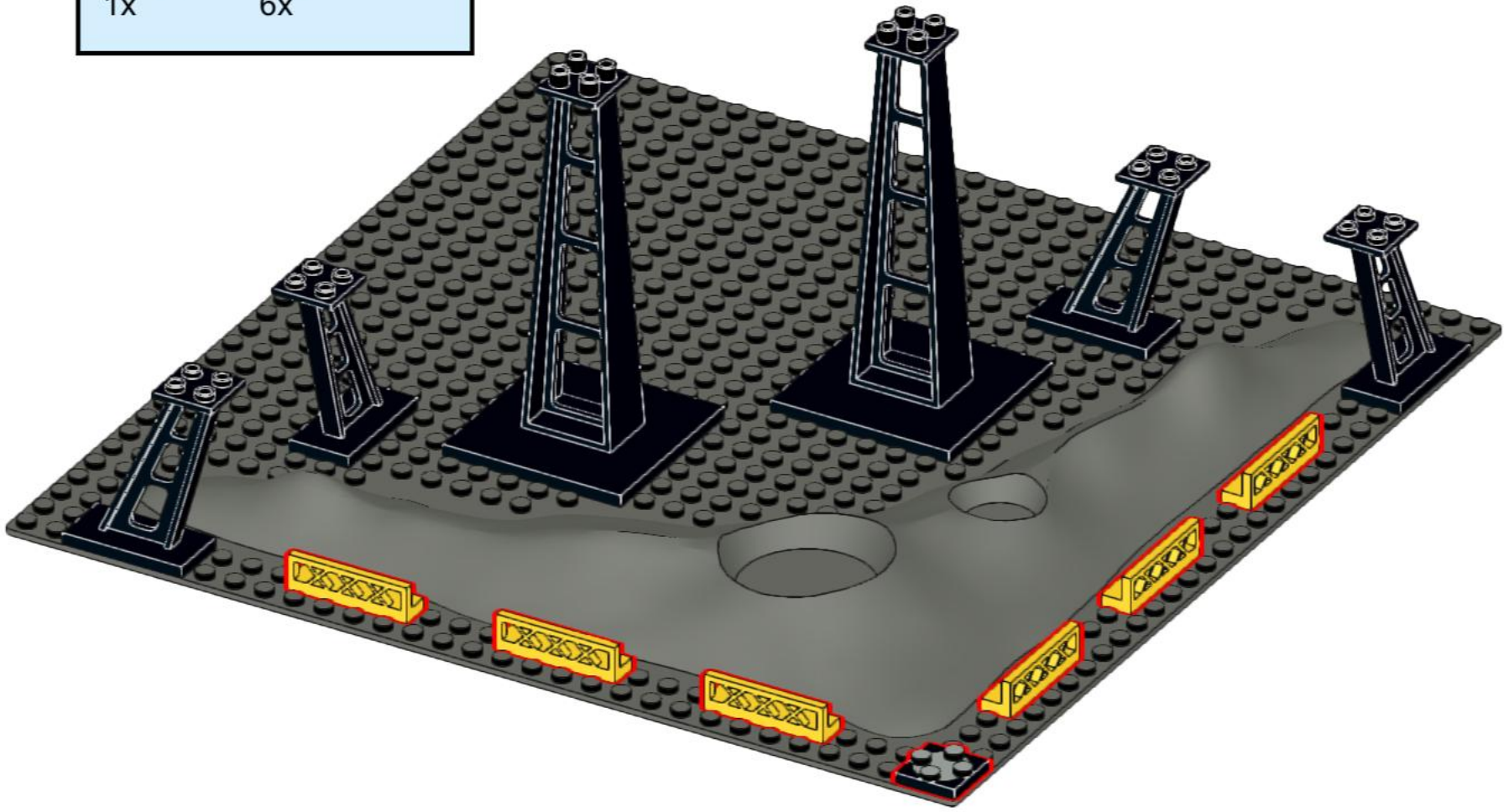

3

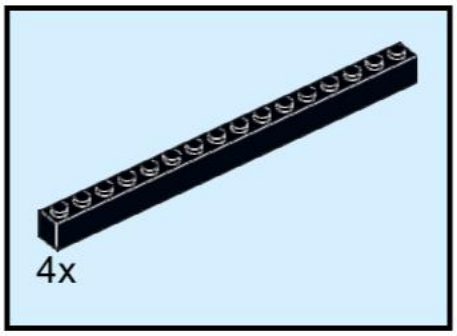

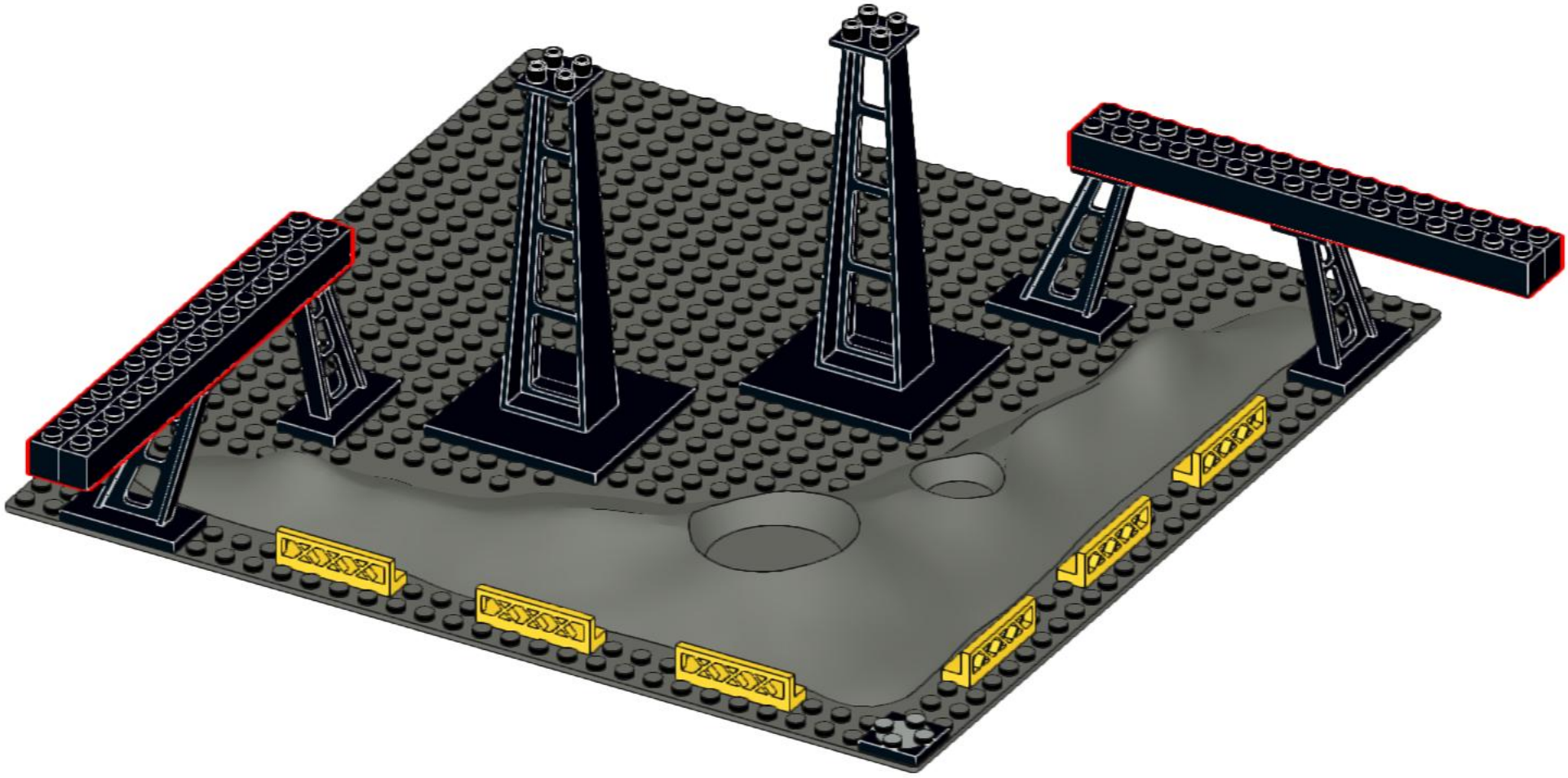

4

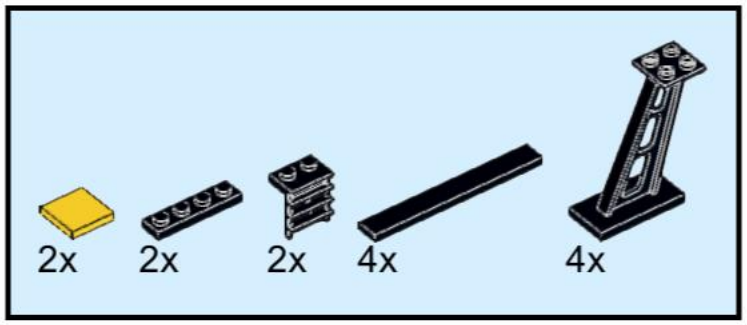

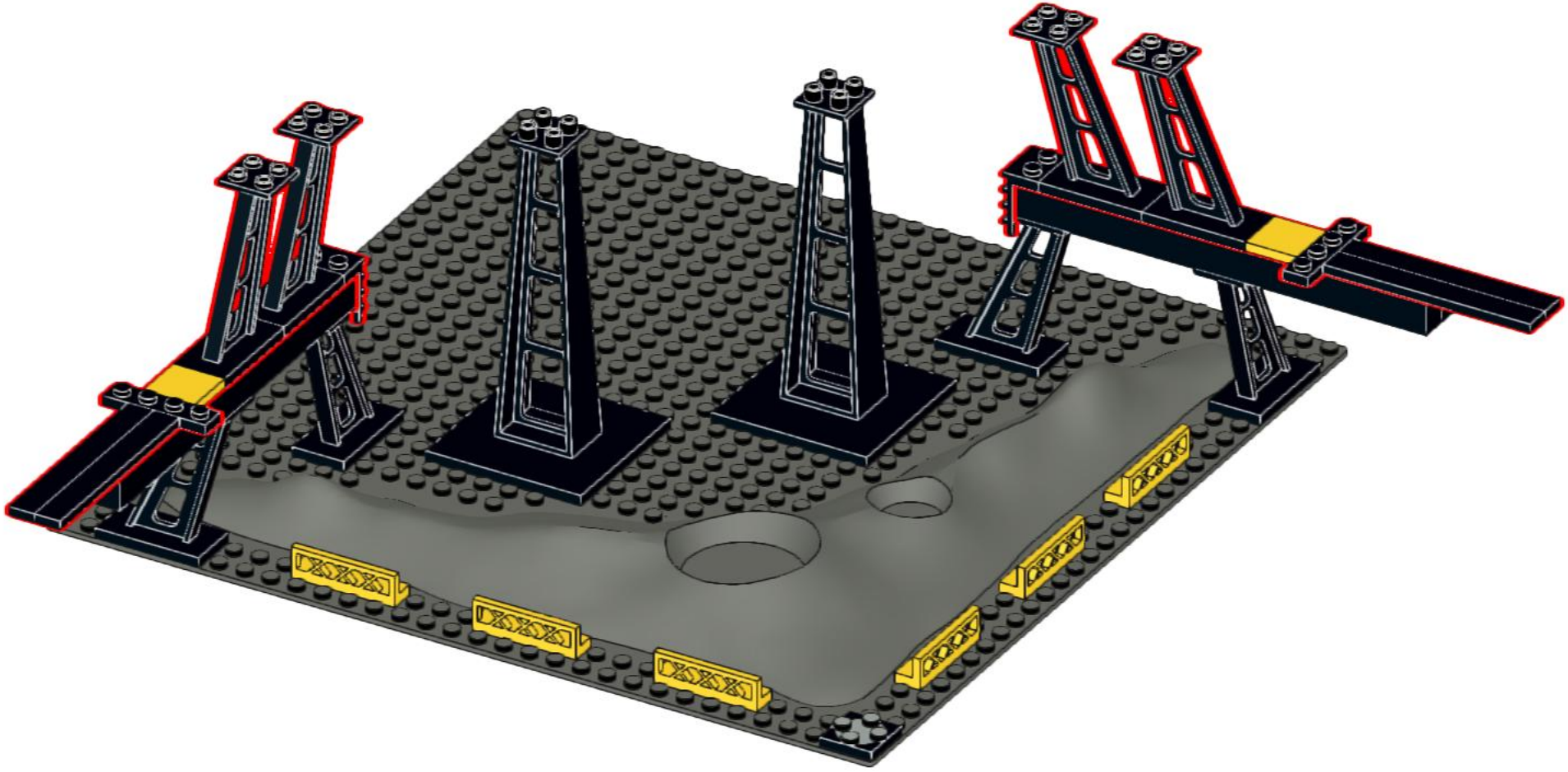

5

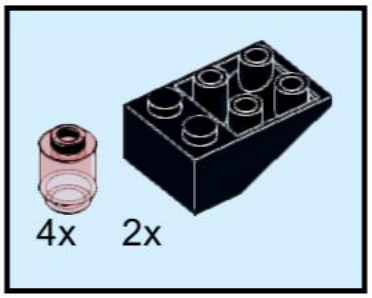



6

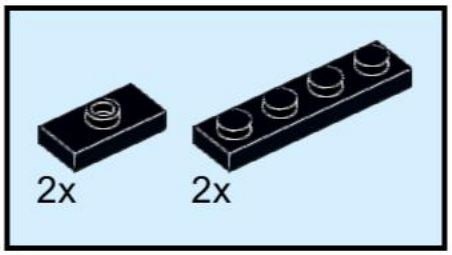



7

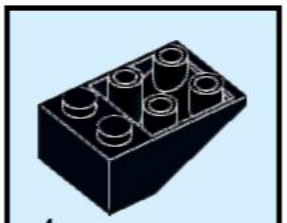

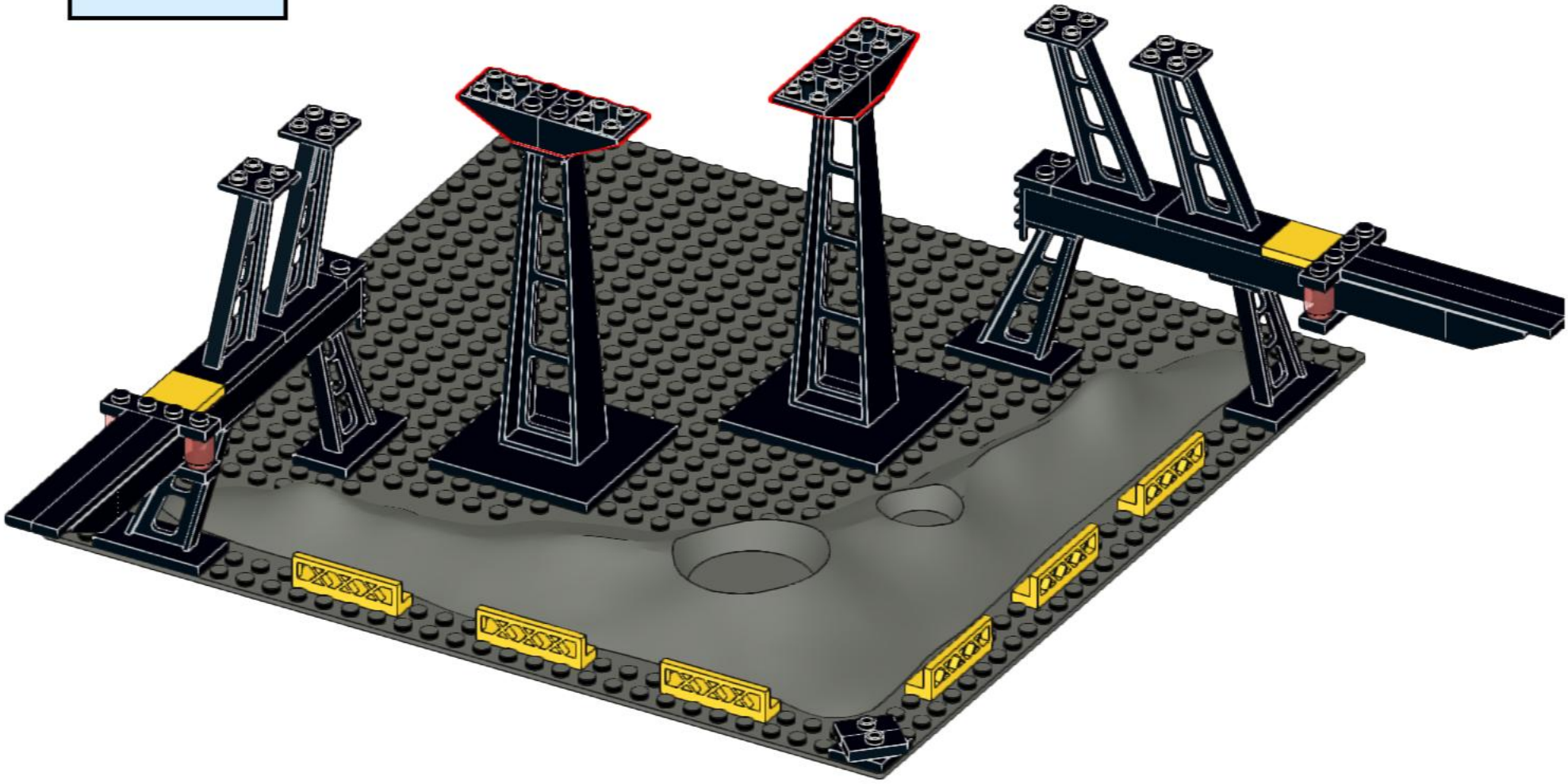

8

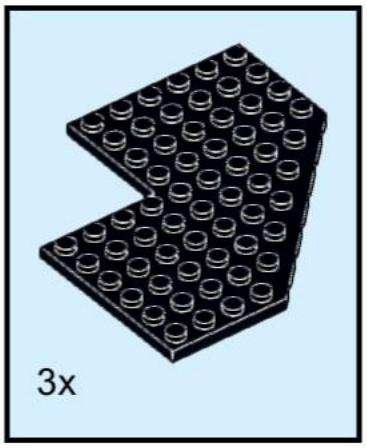

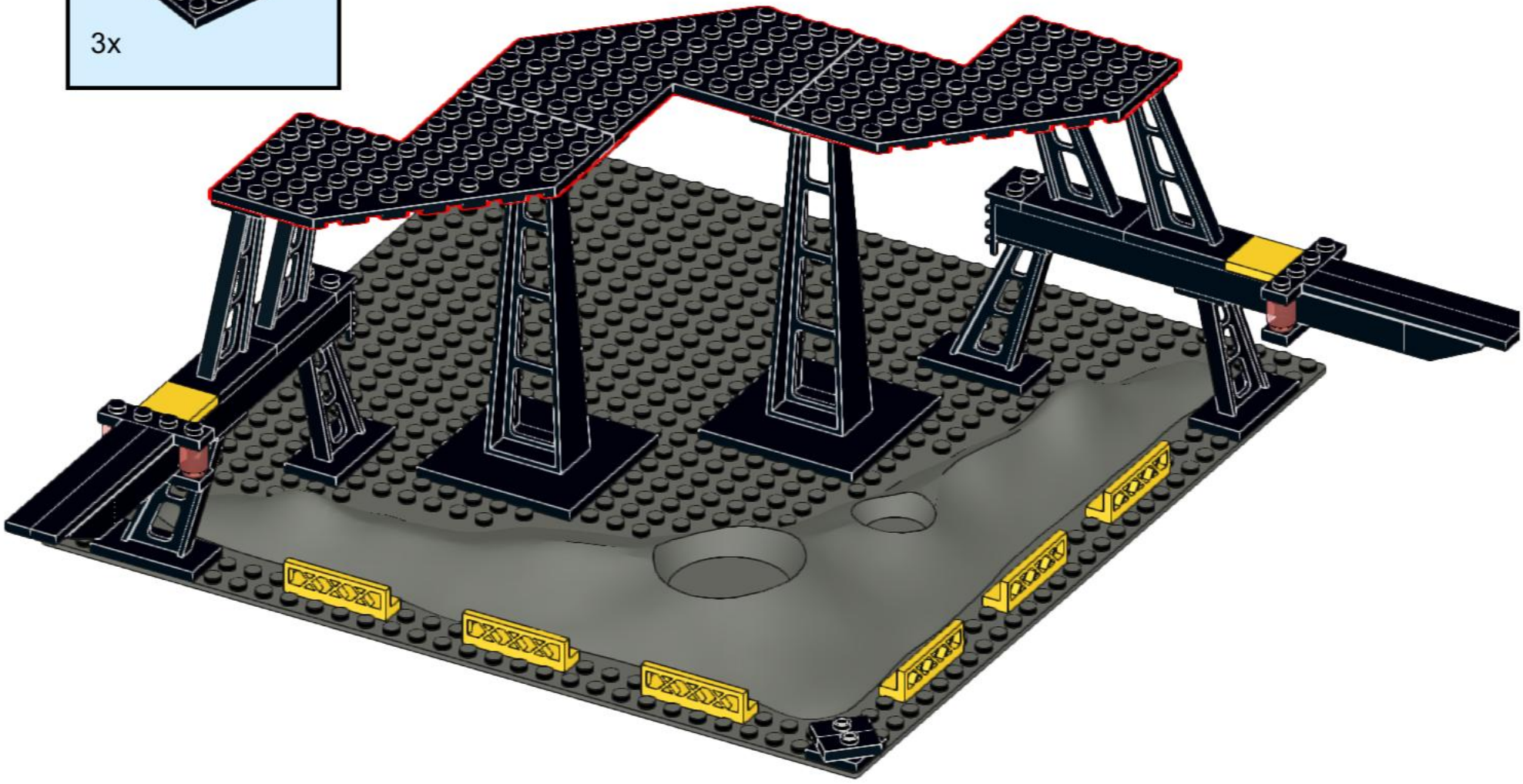

9

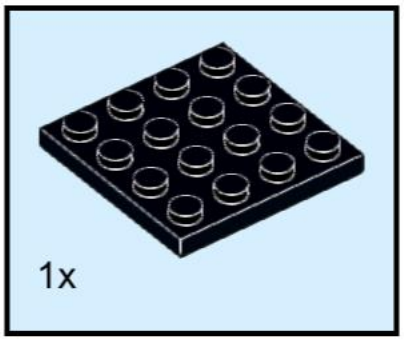

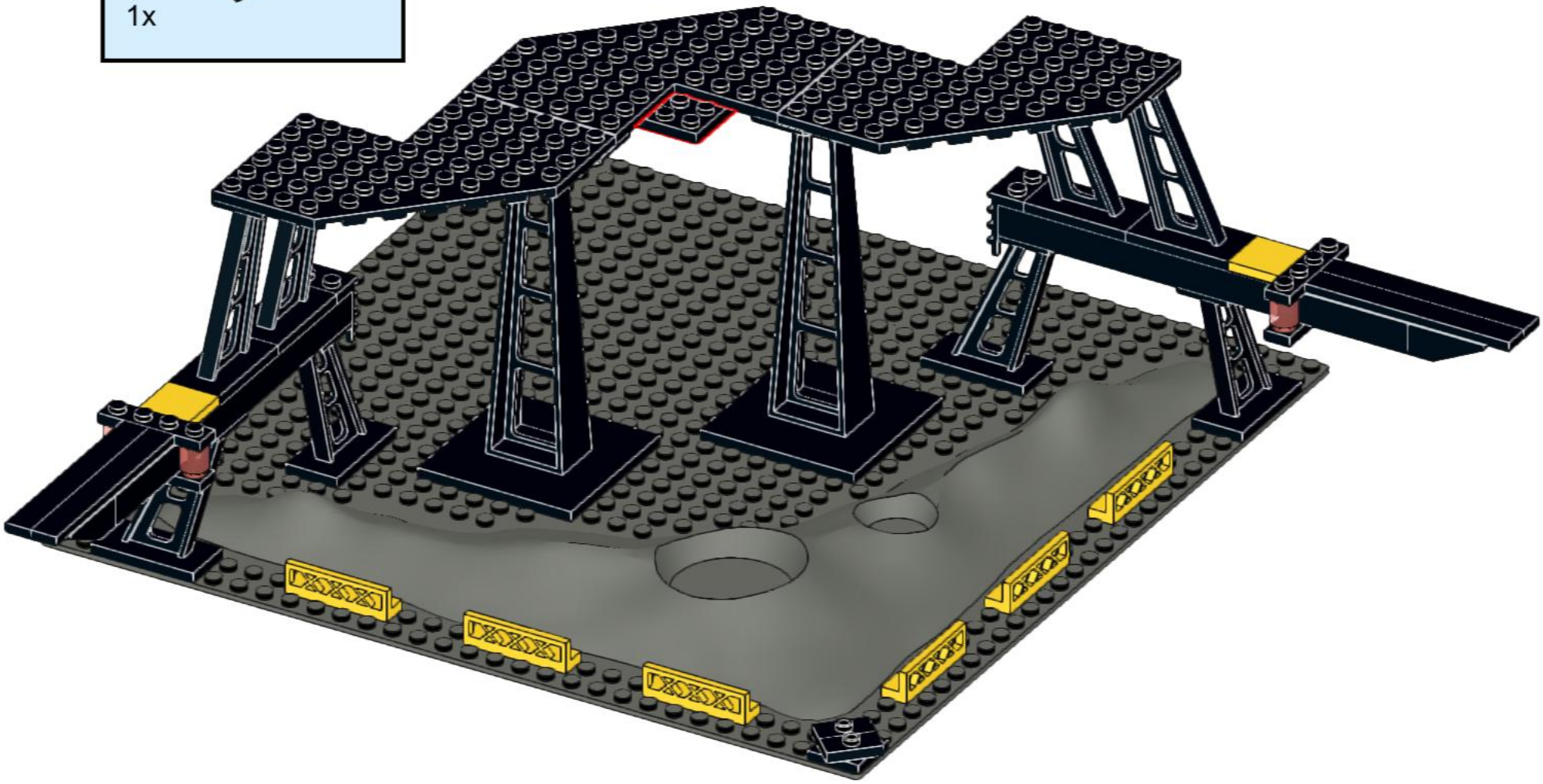

10



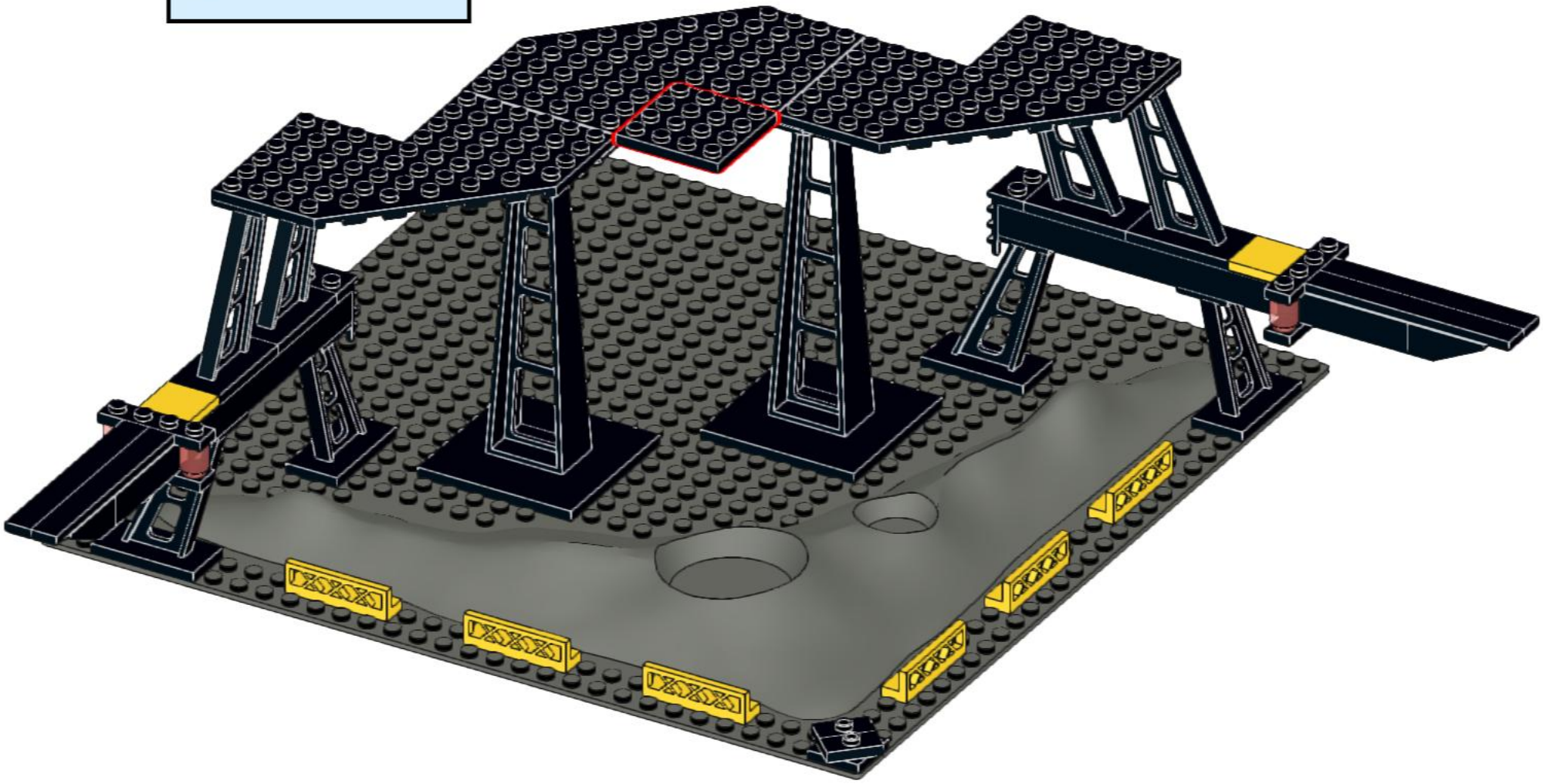

11

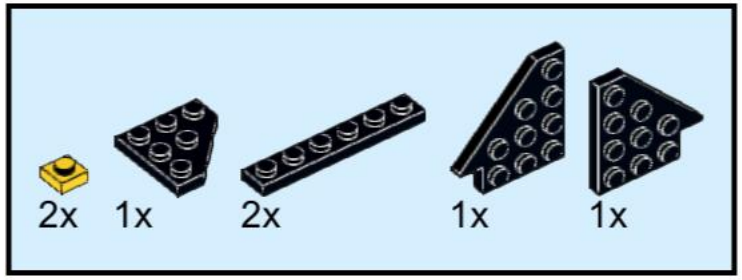



12

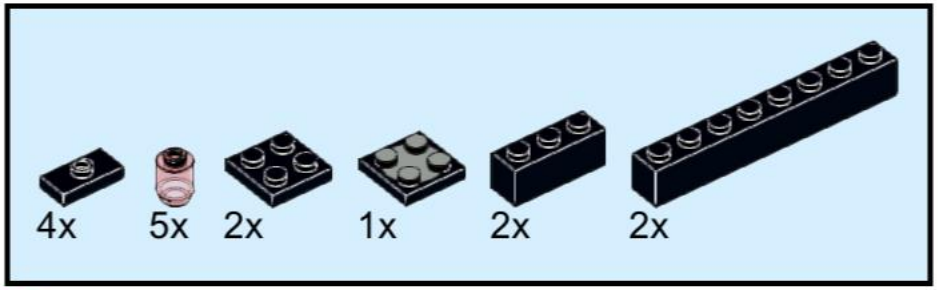

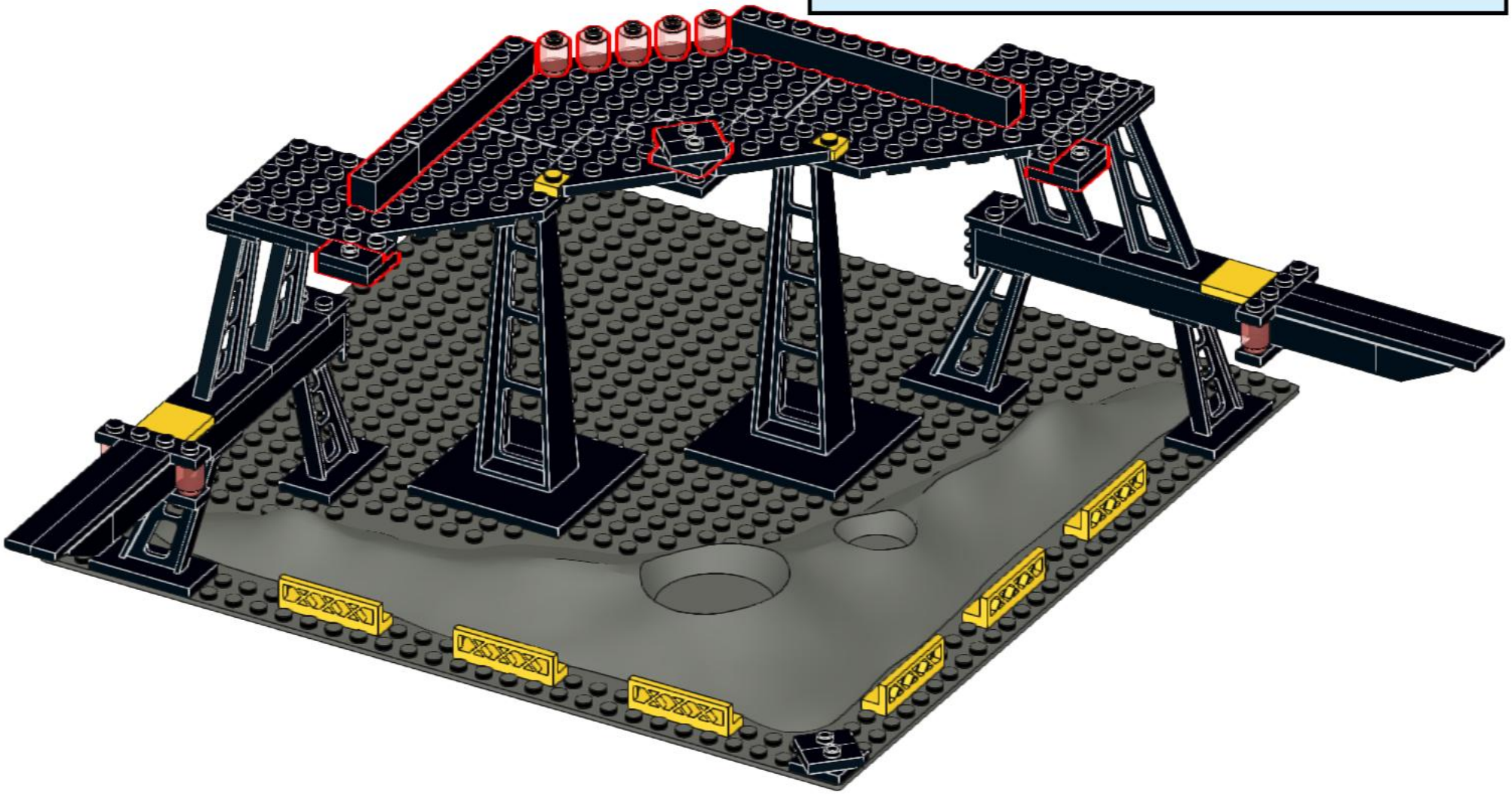

13

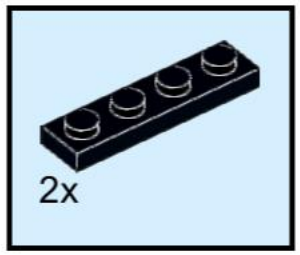

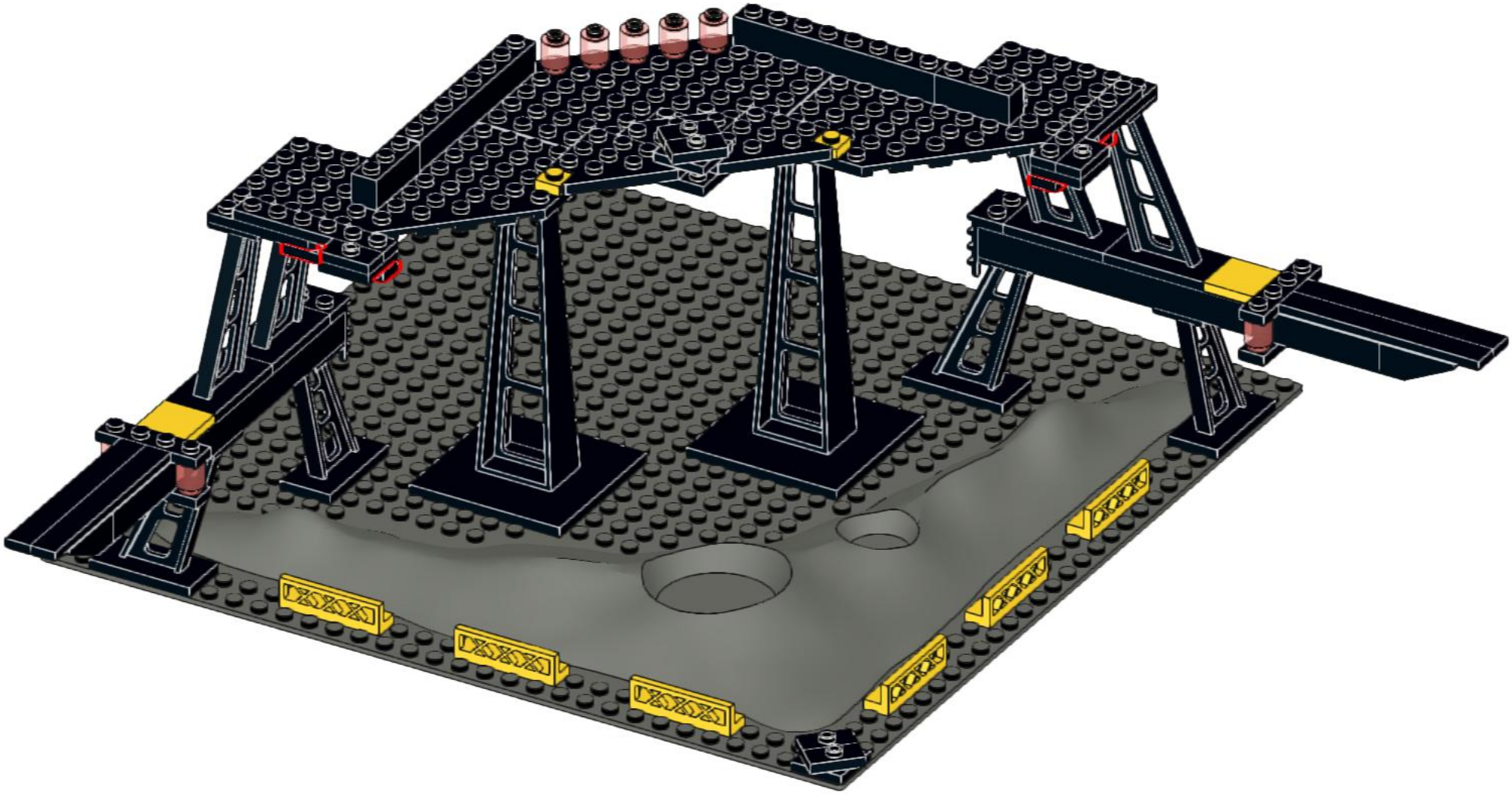

14

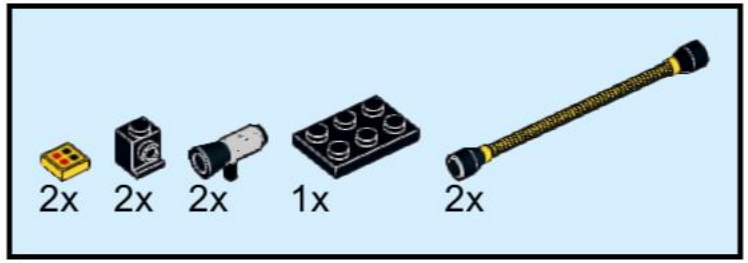

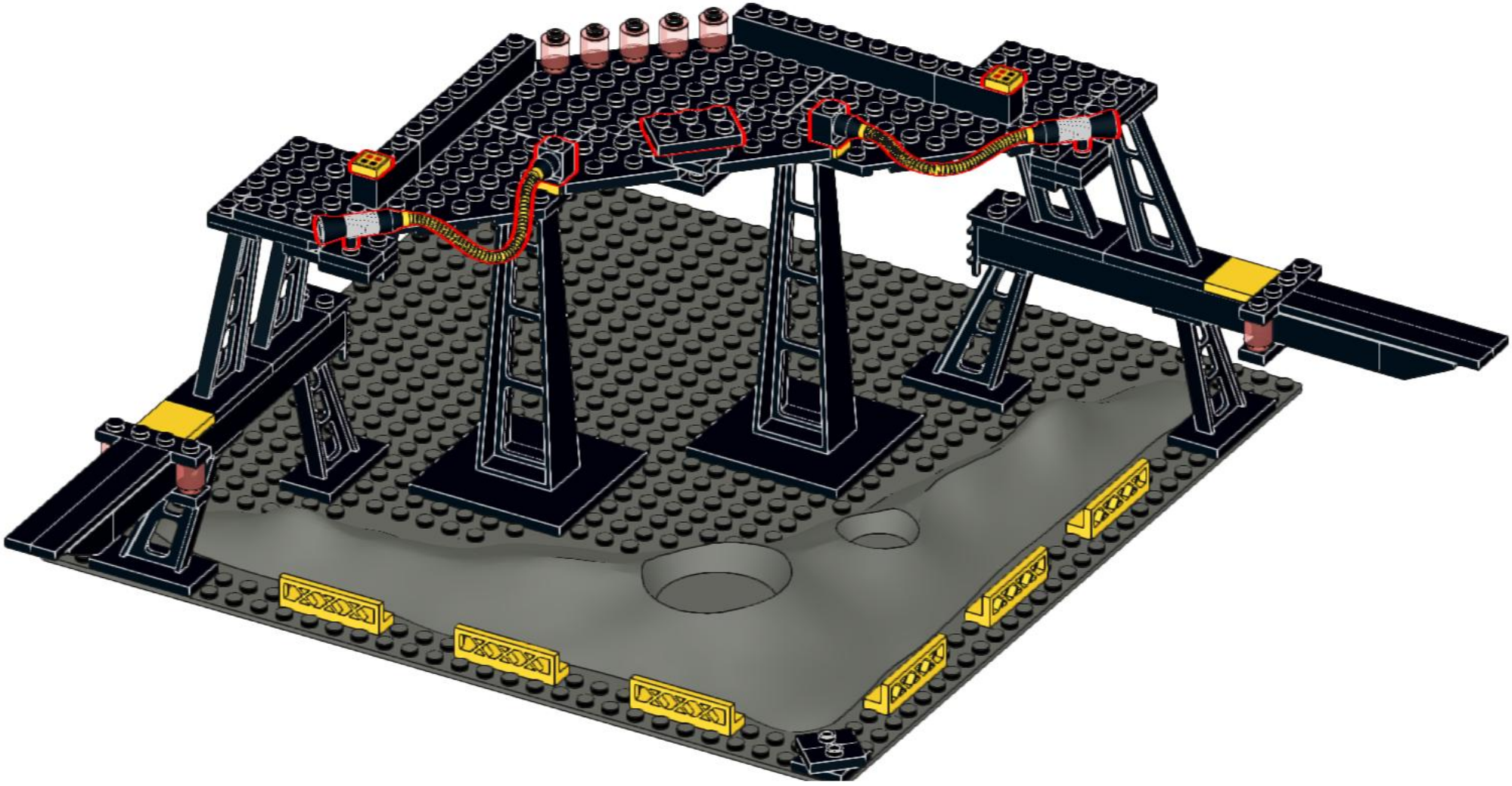

15

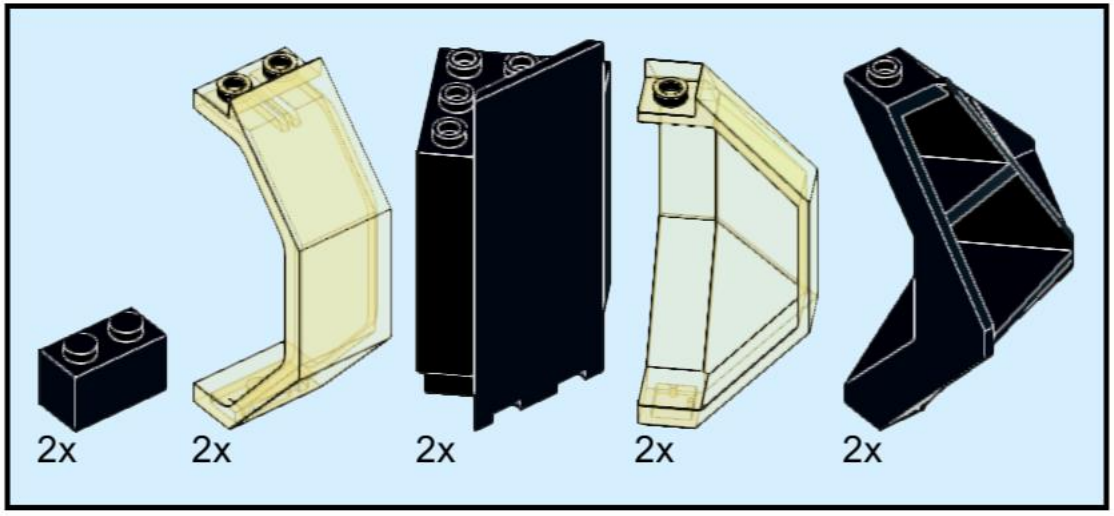

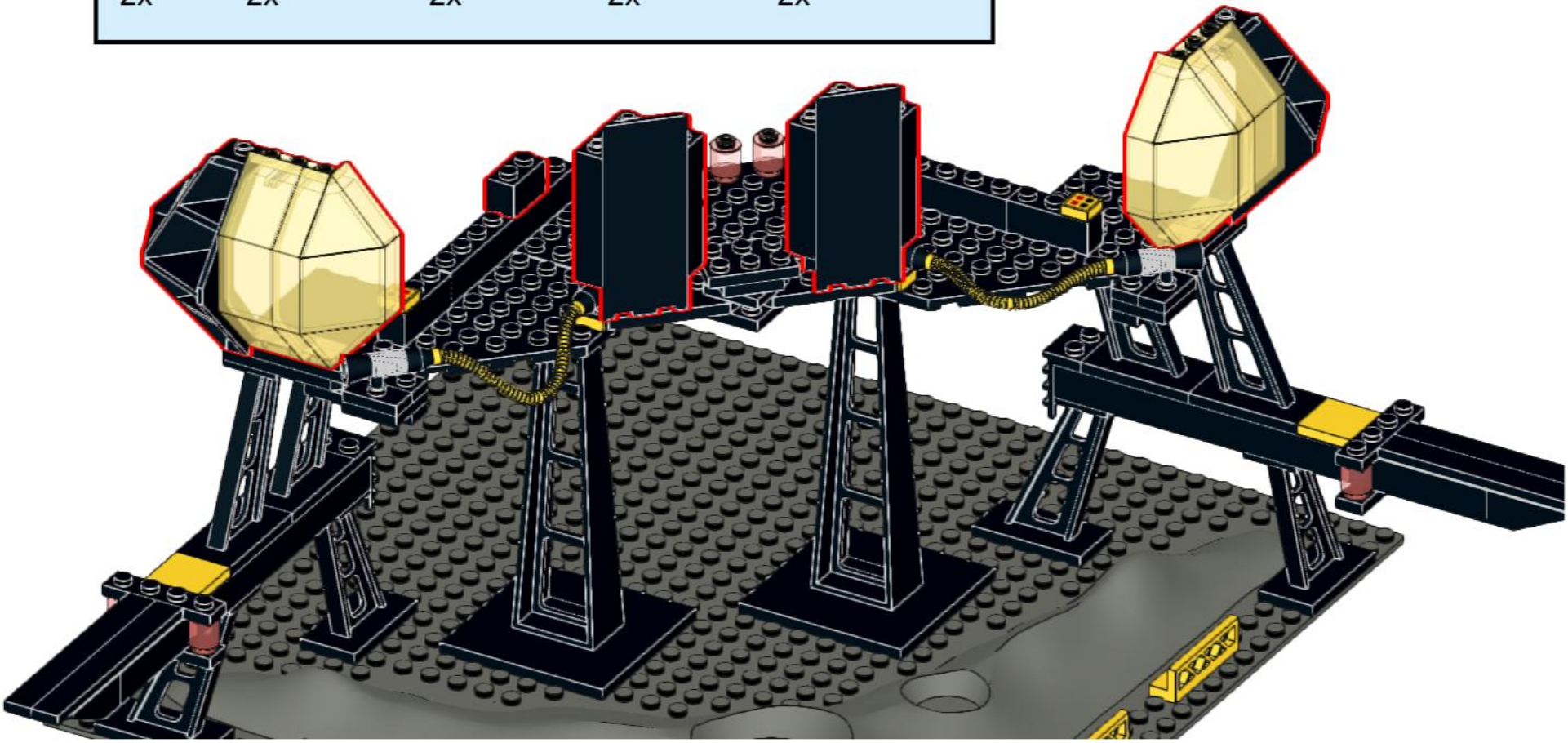

16

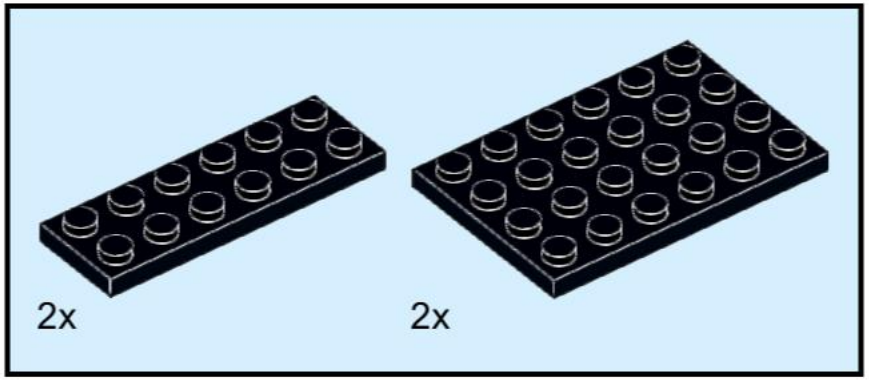

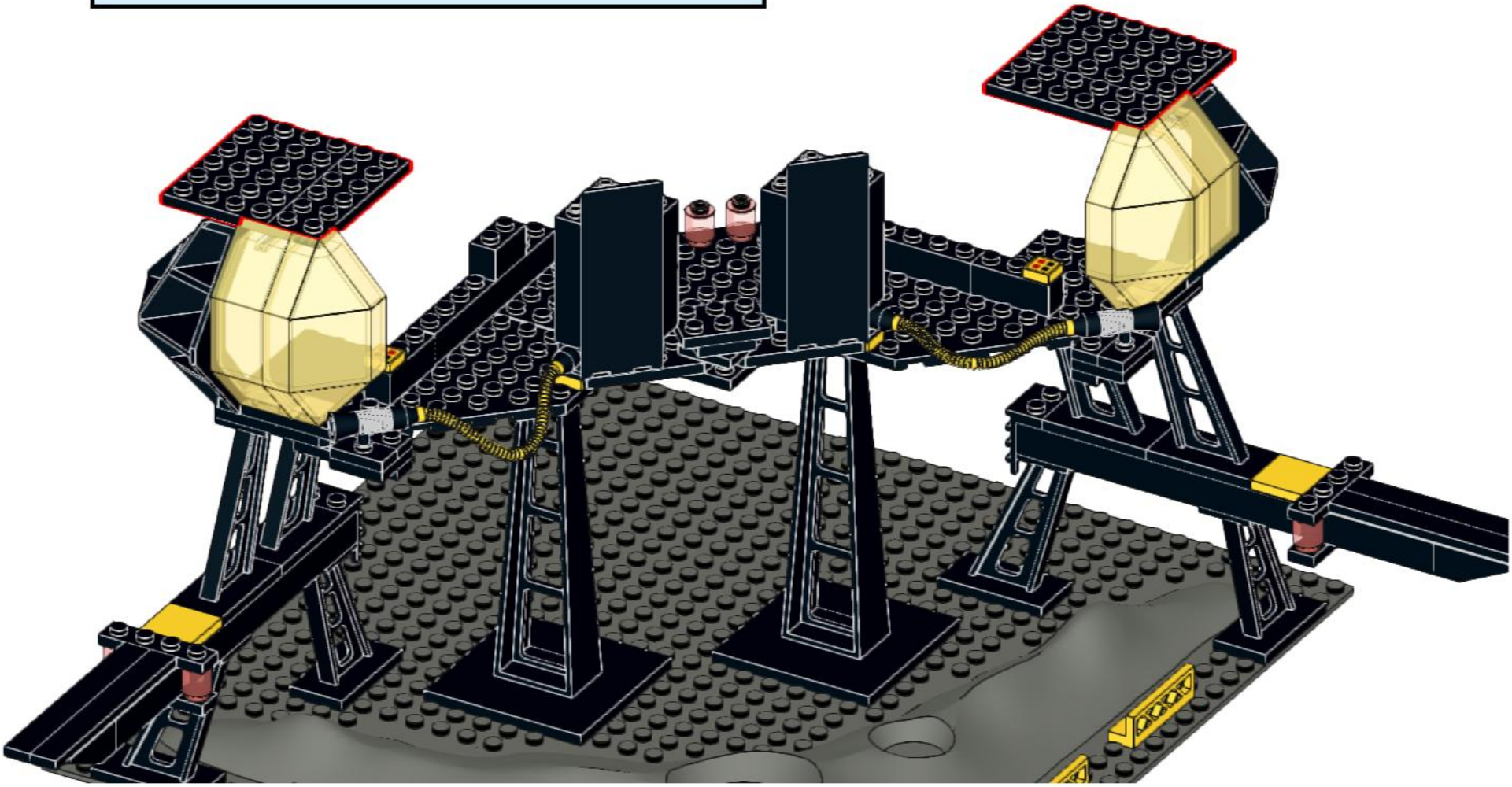

17

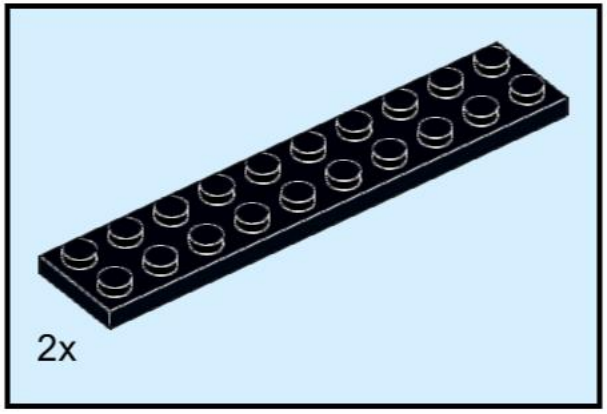

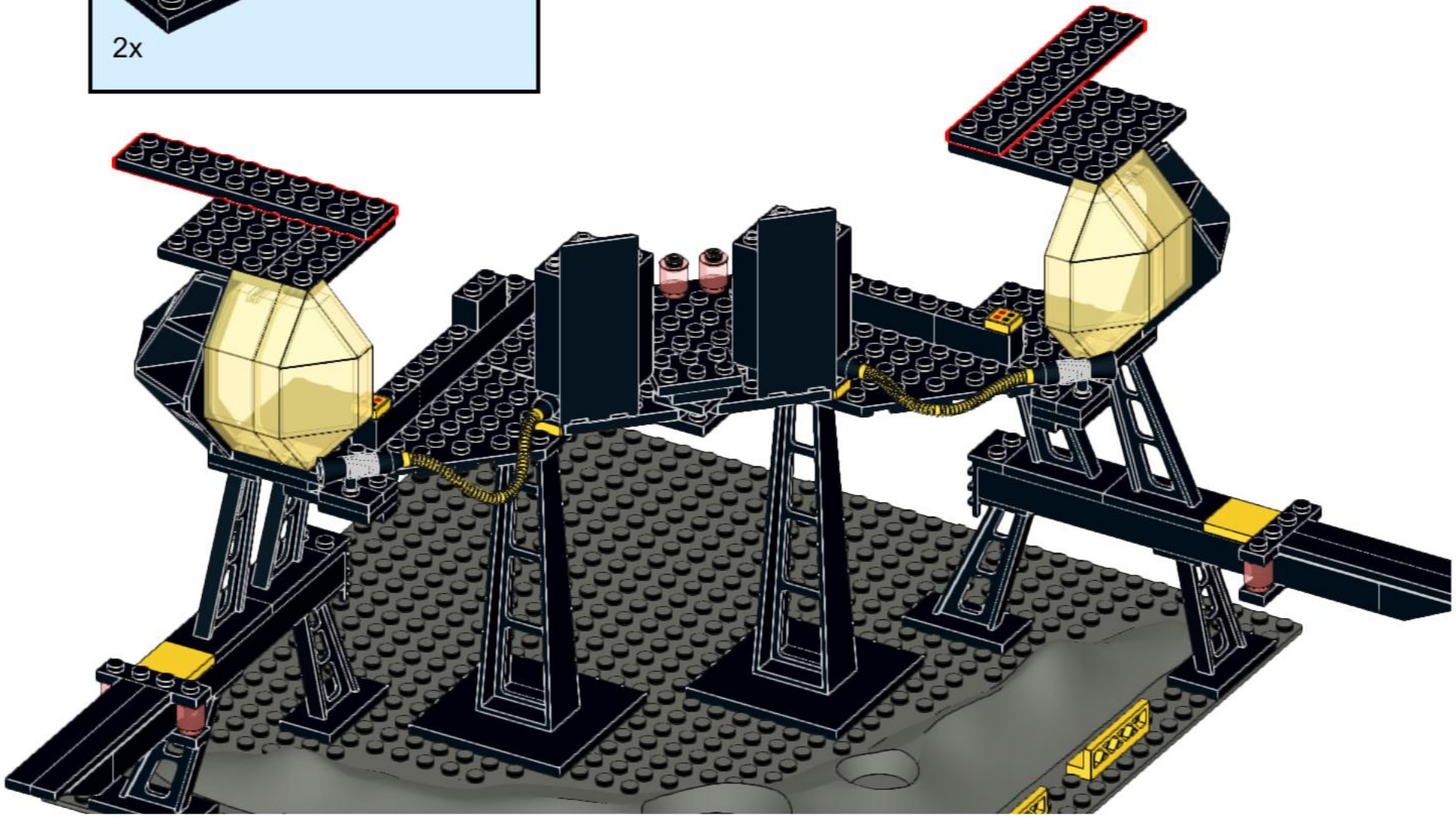

18

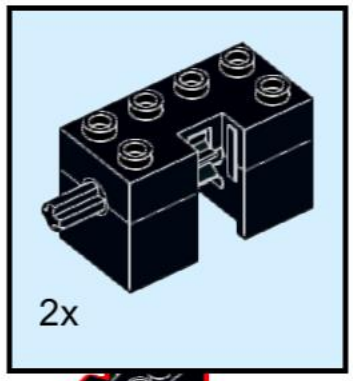

19

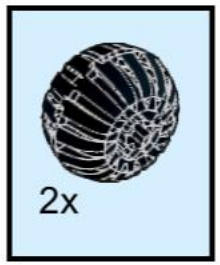

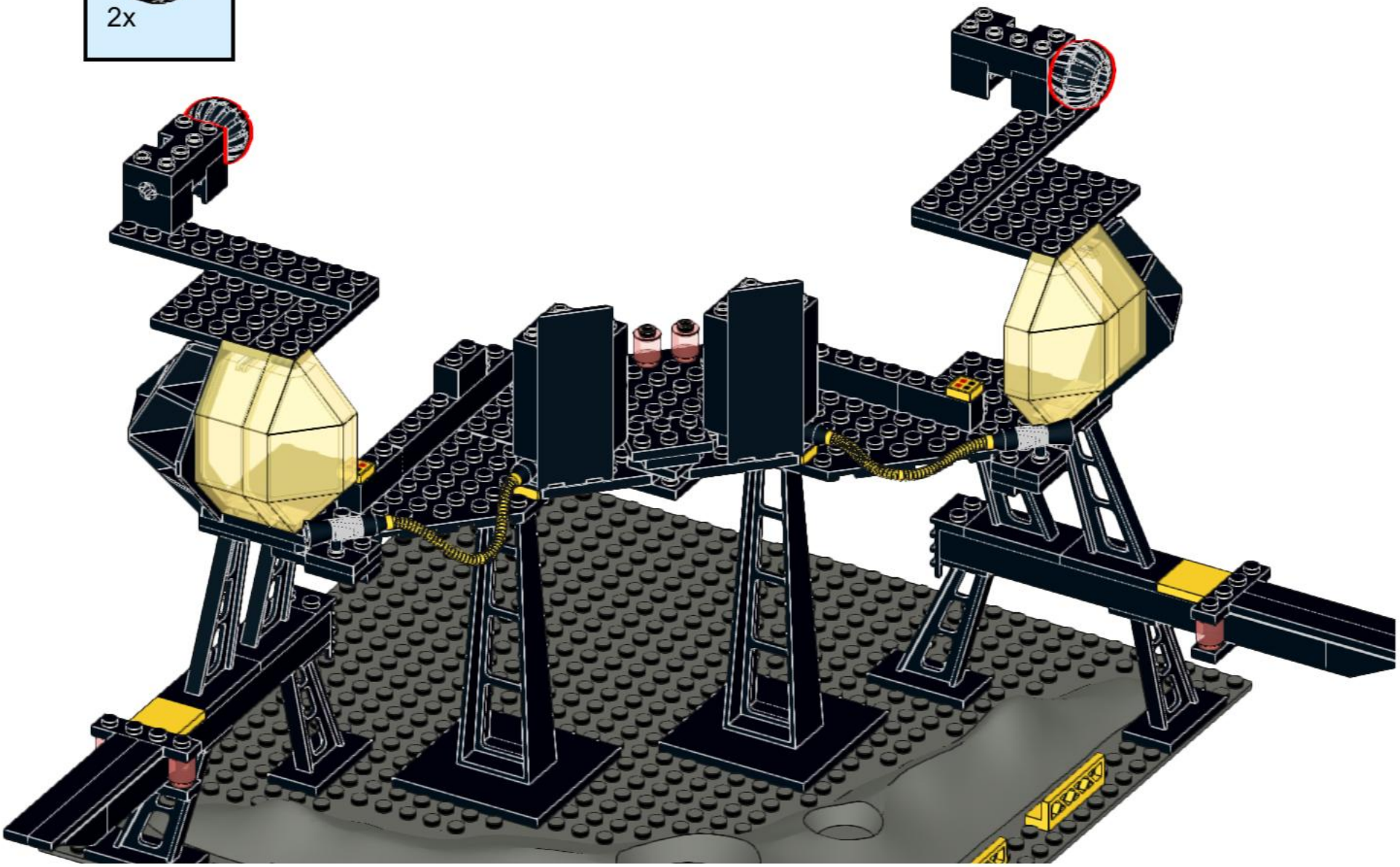

20

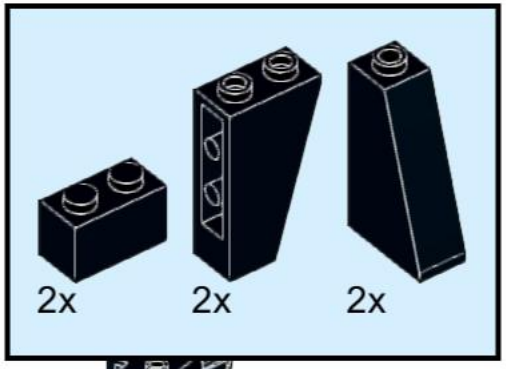

21

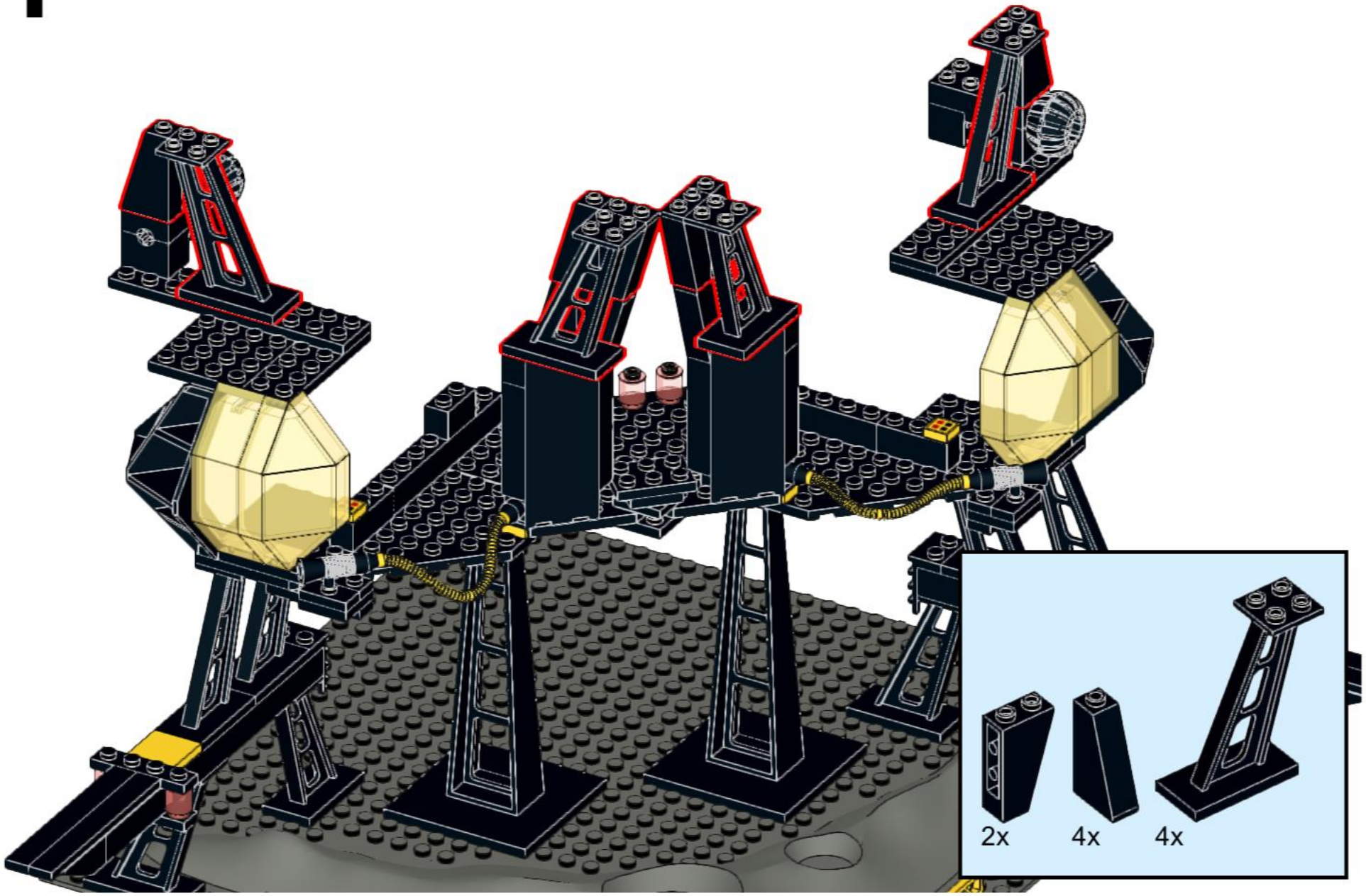

22

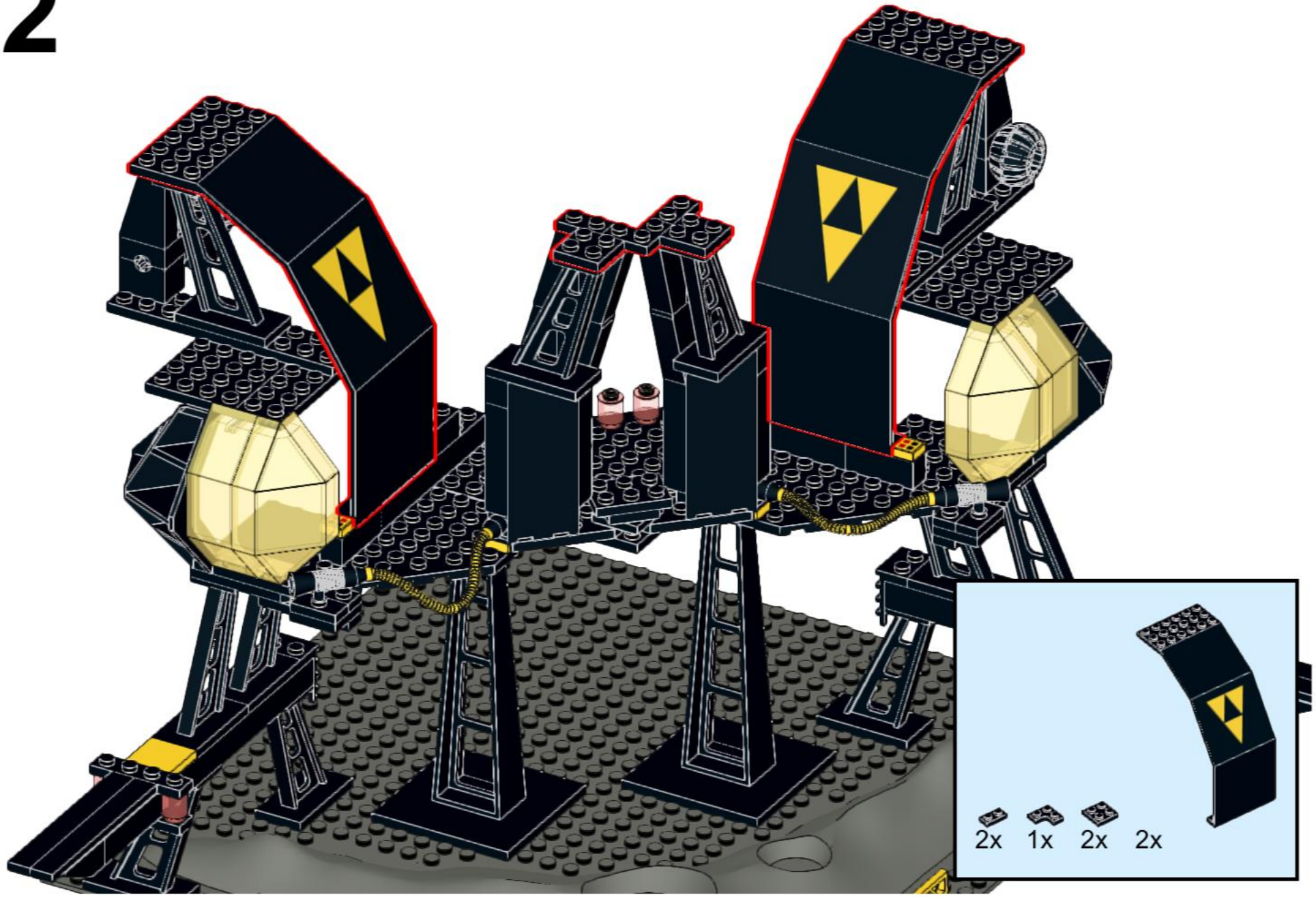

23

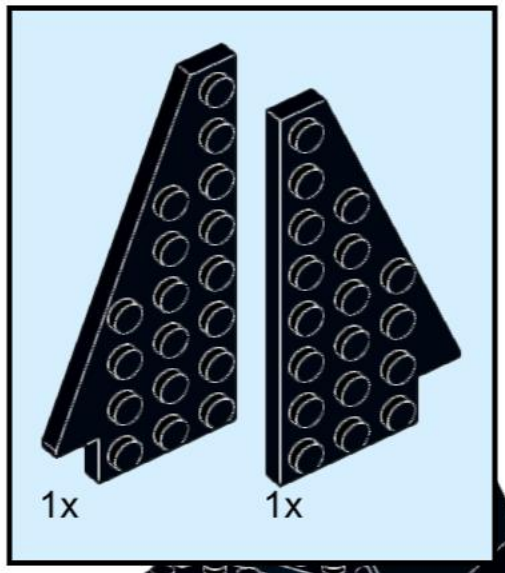

24

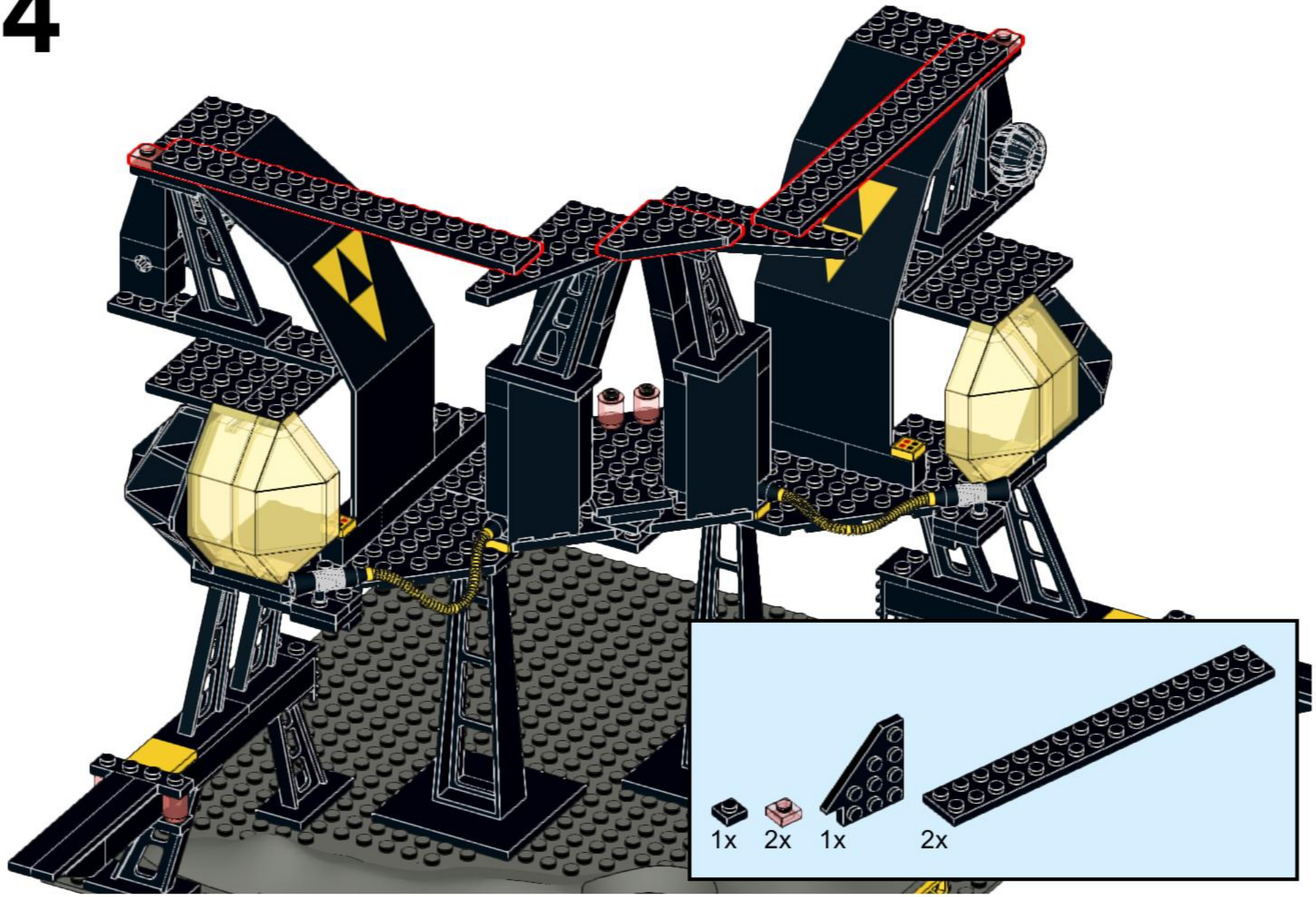

25

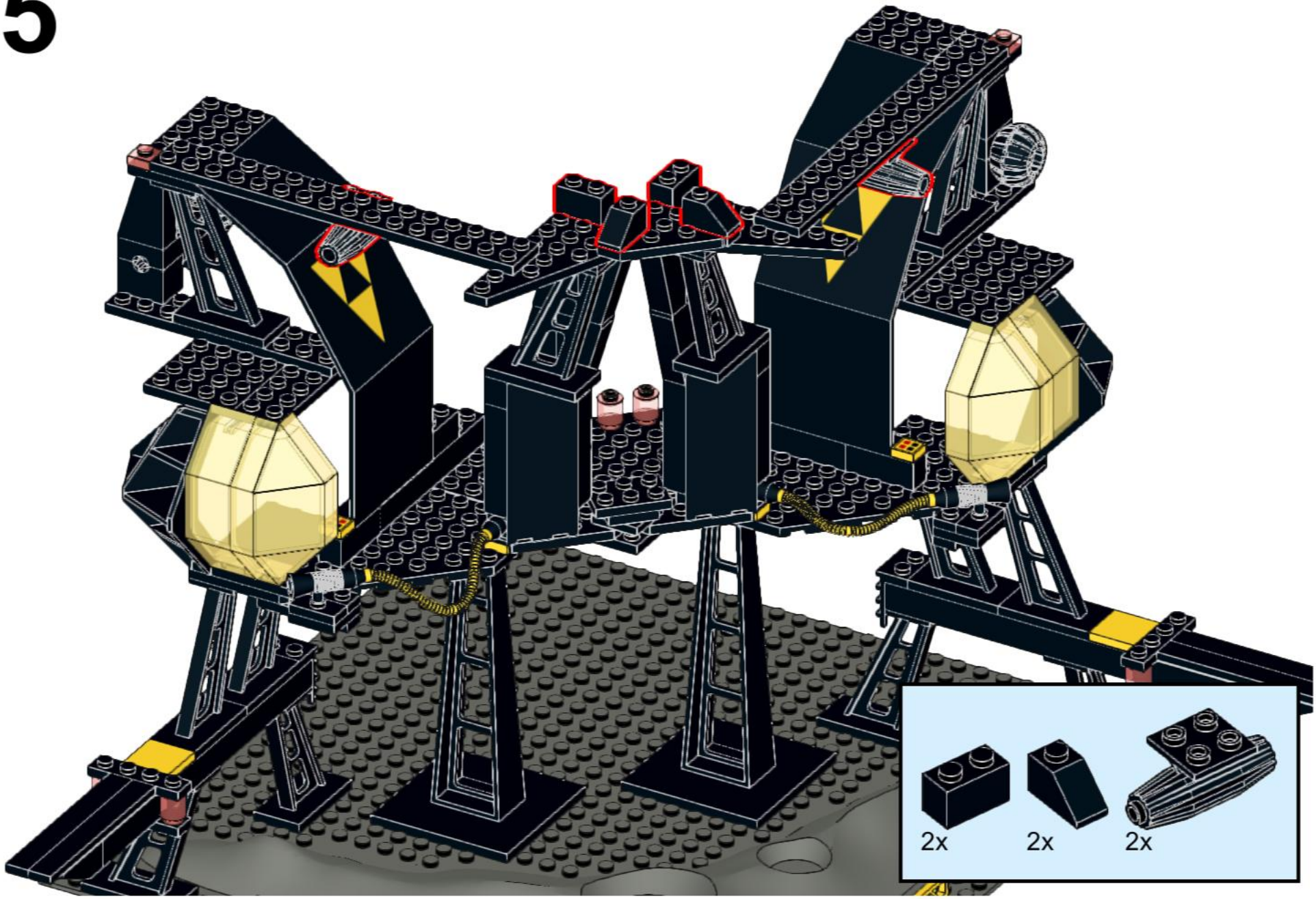

26

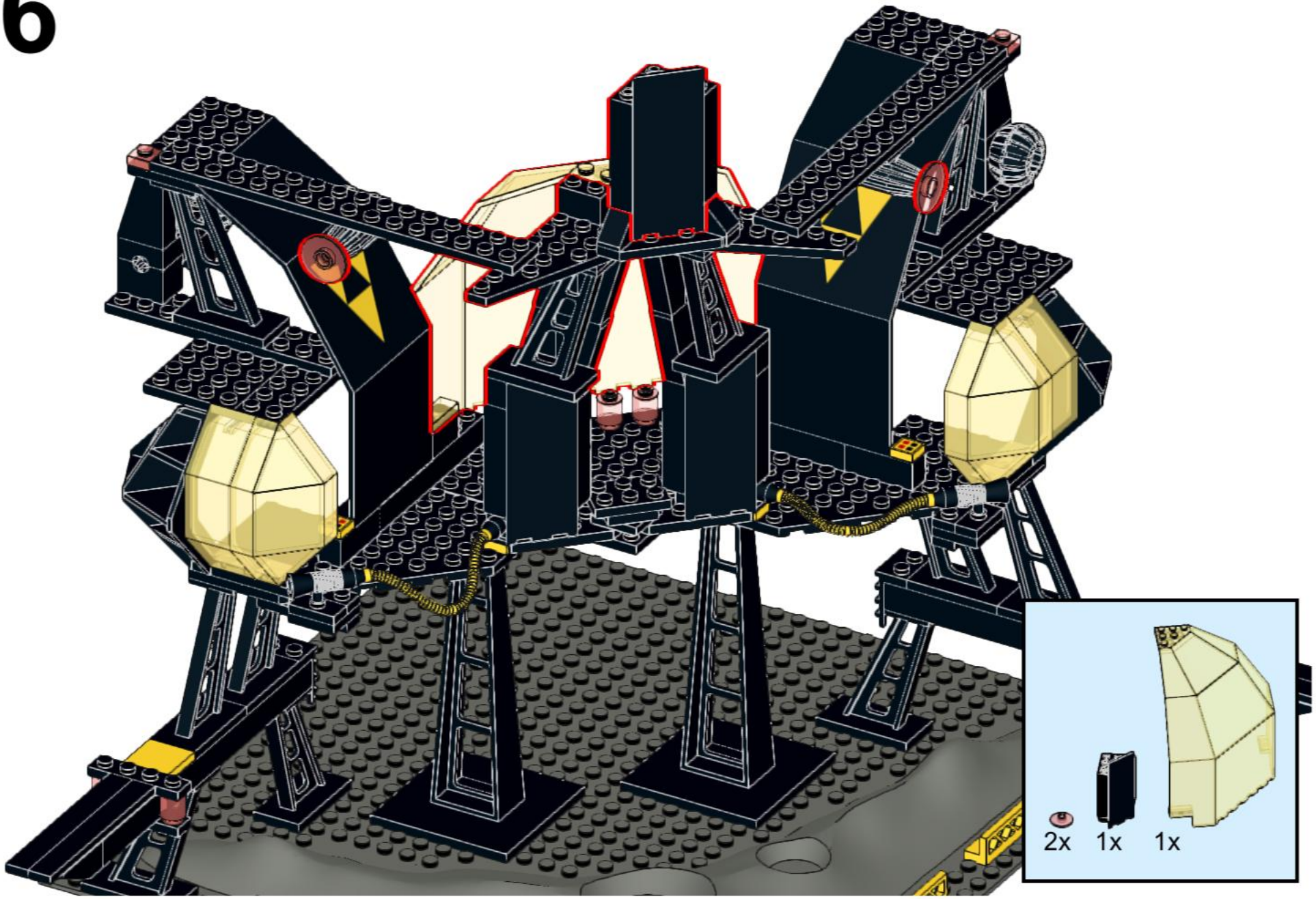

27

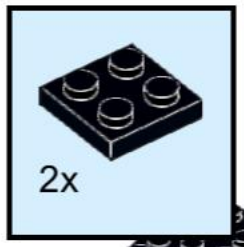

28

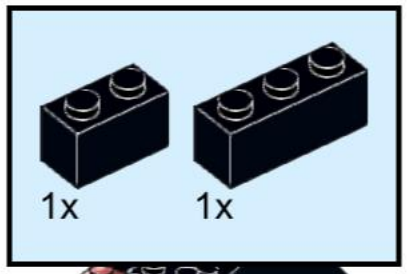

29

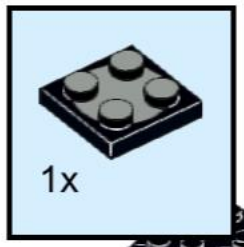

30

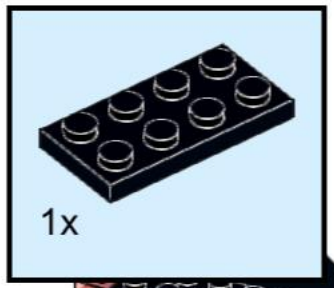

31

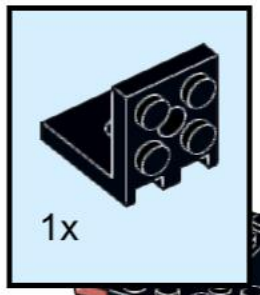

32

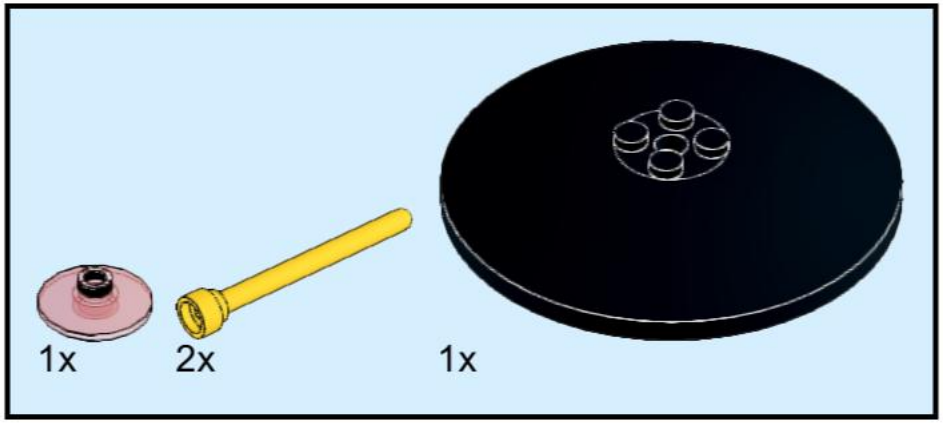

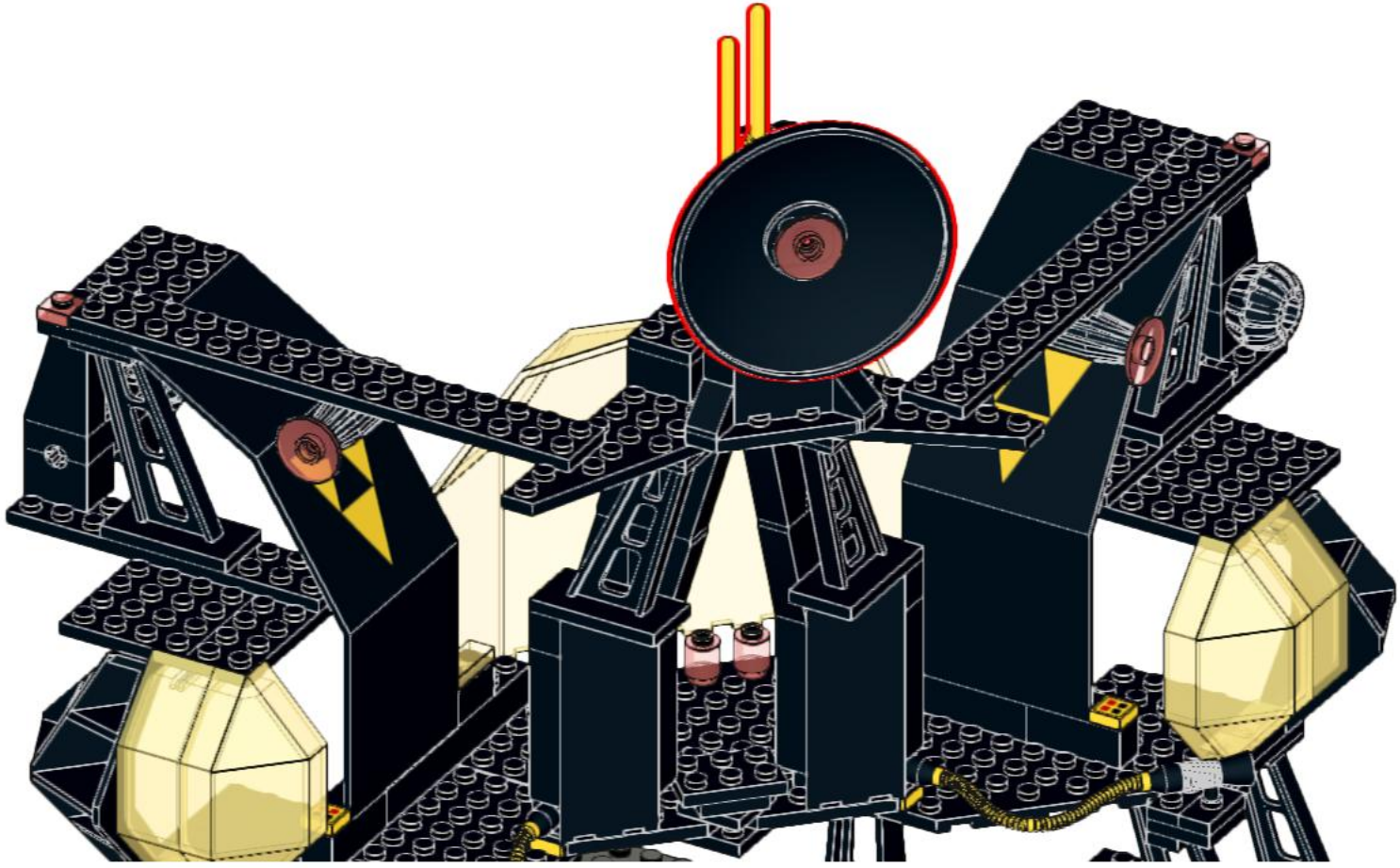

33

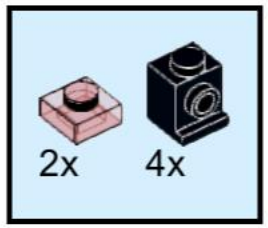

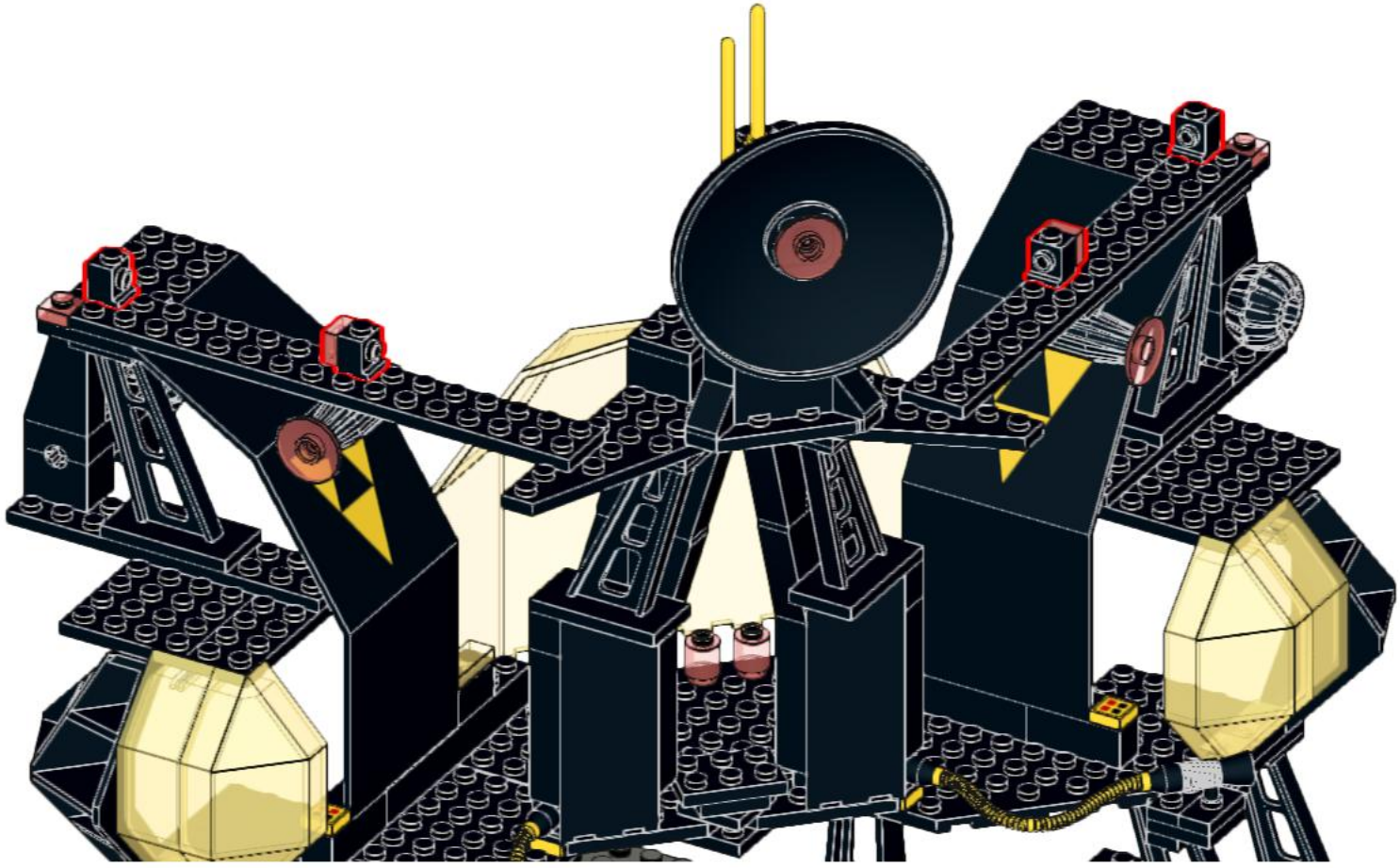

34

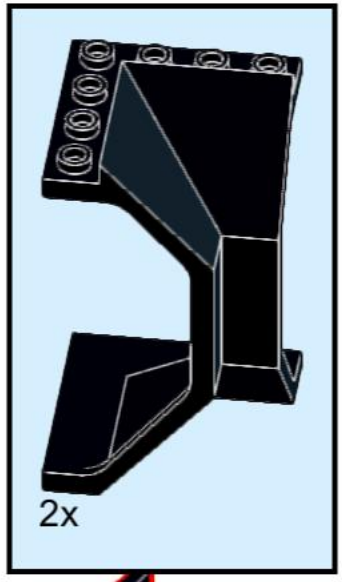

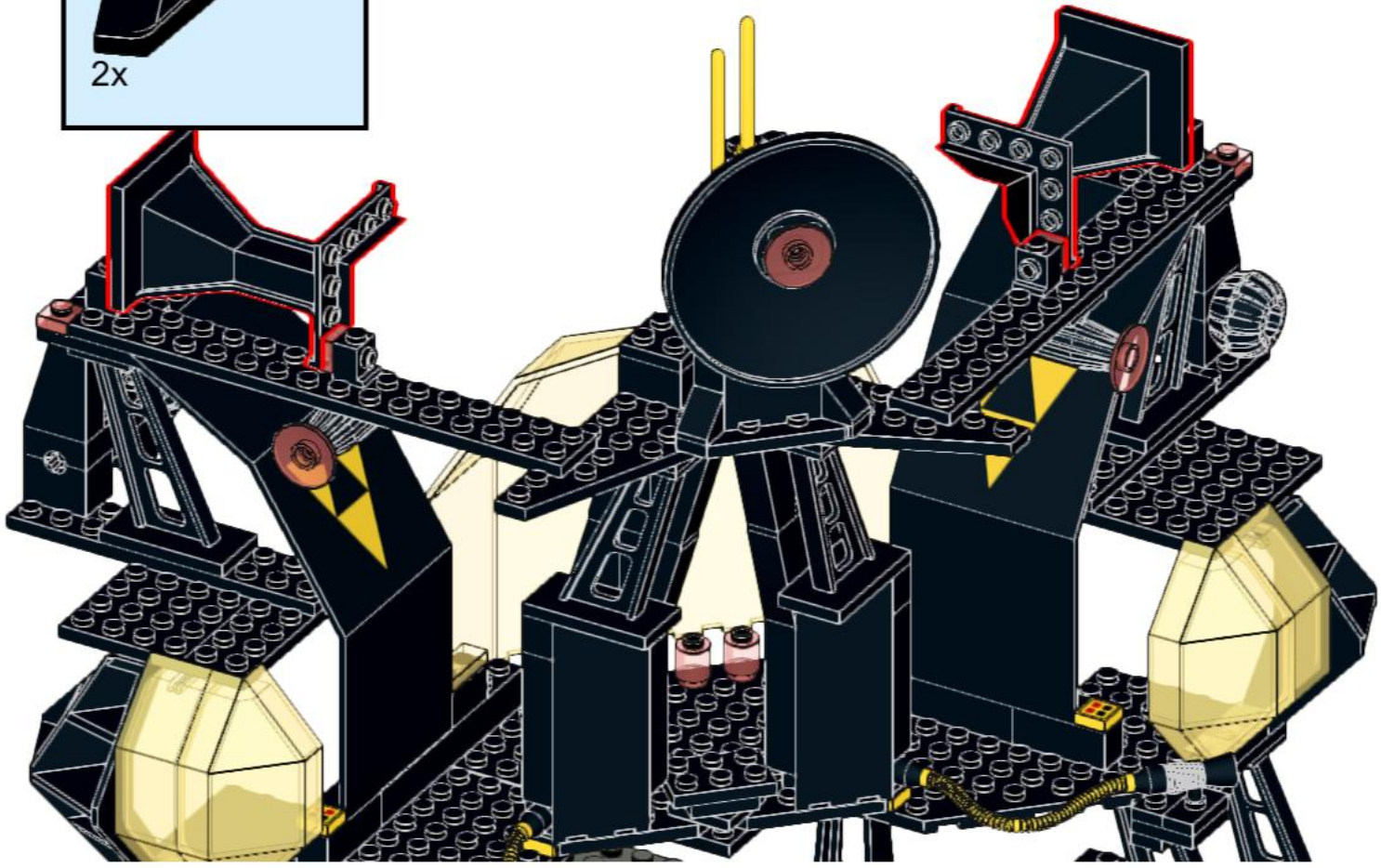

35

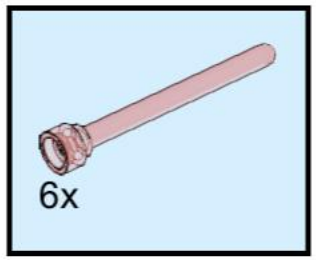

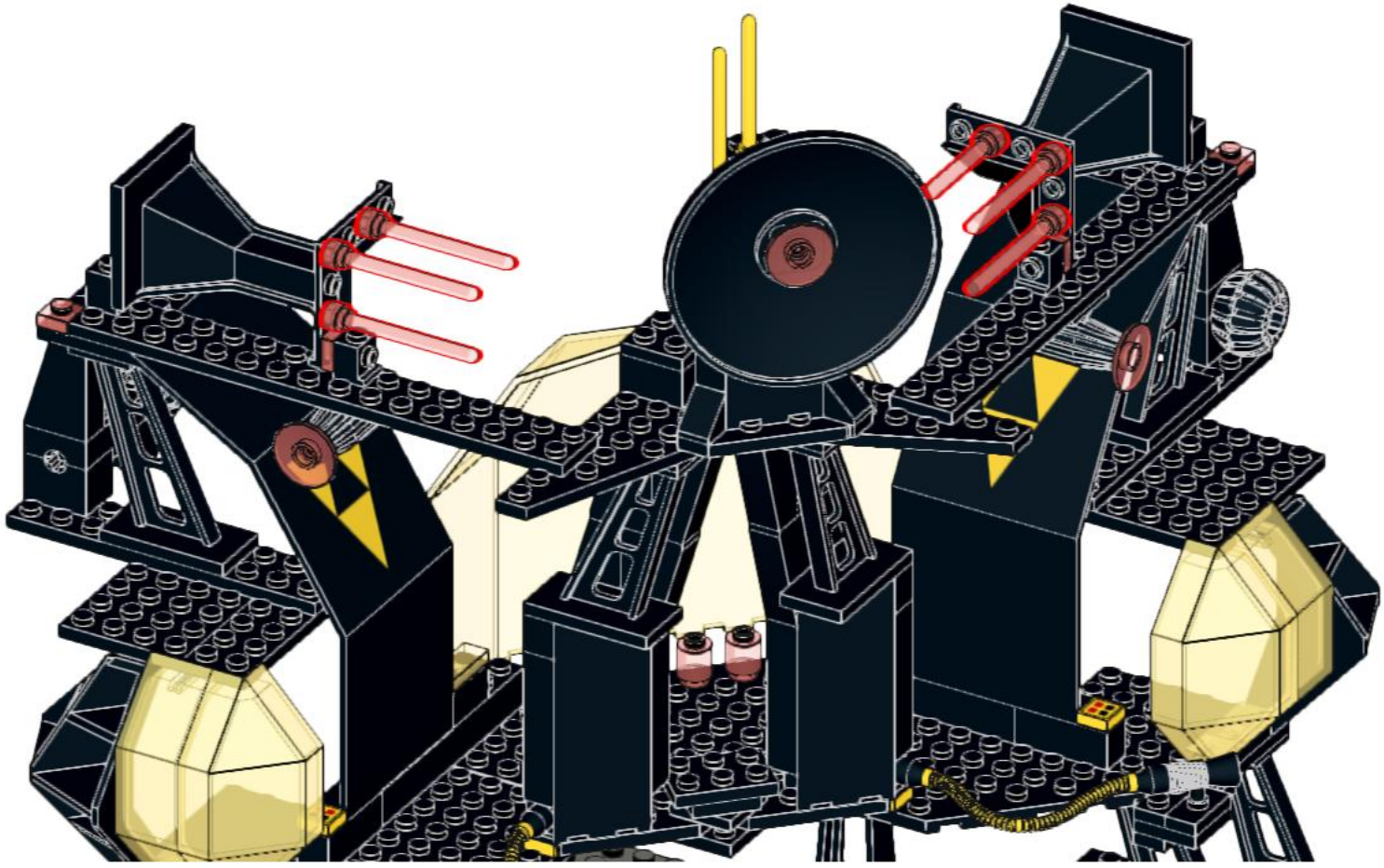

36

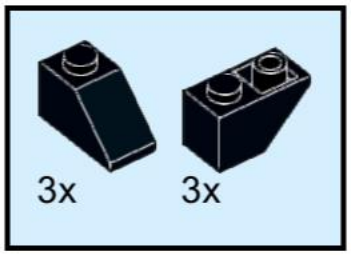

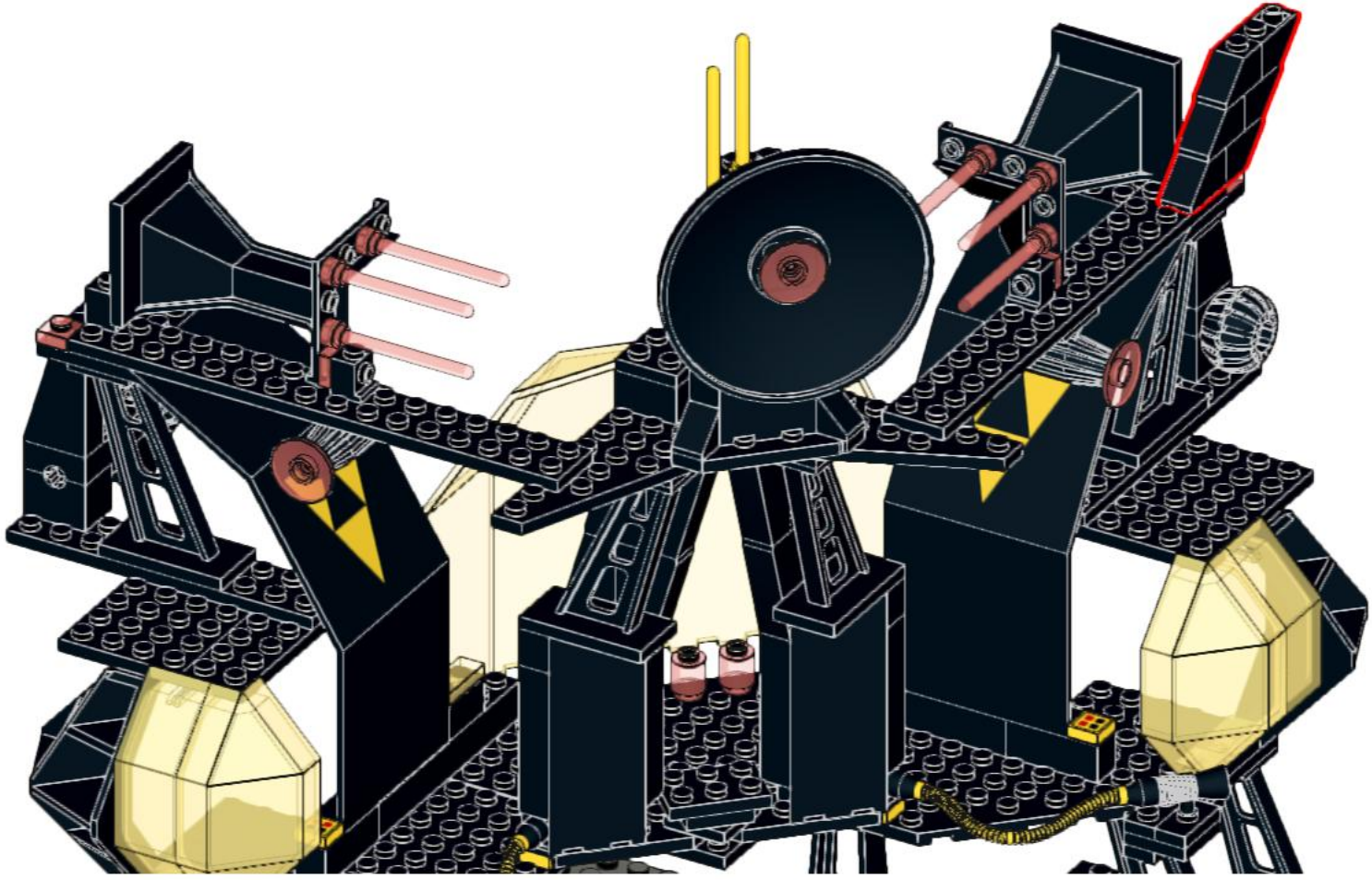

37

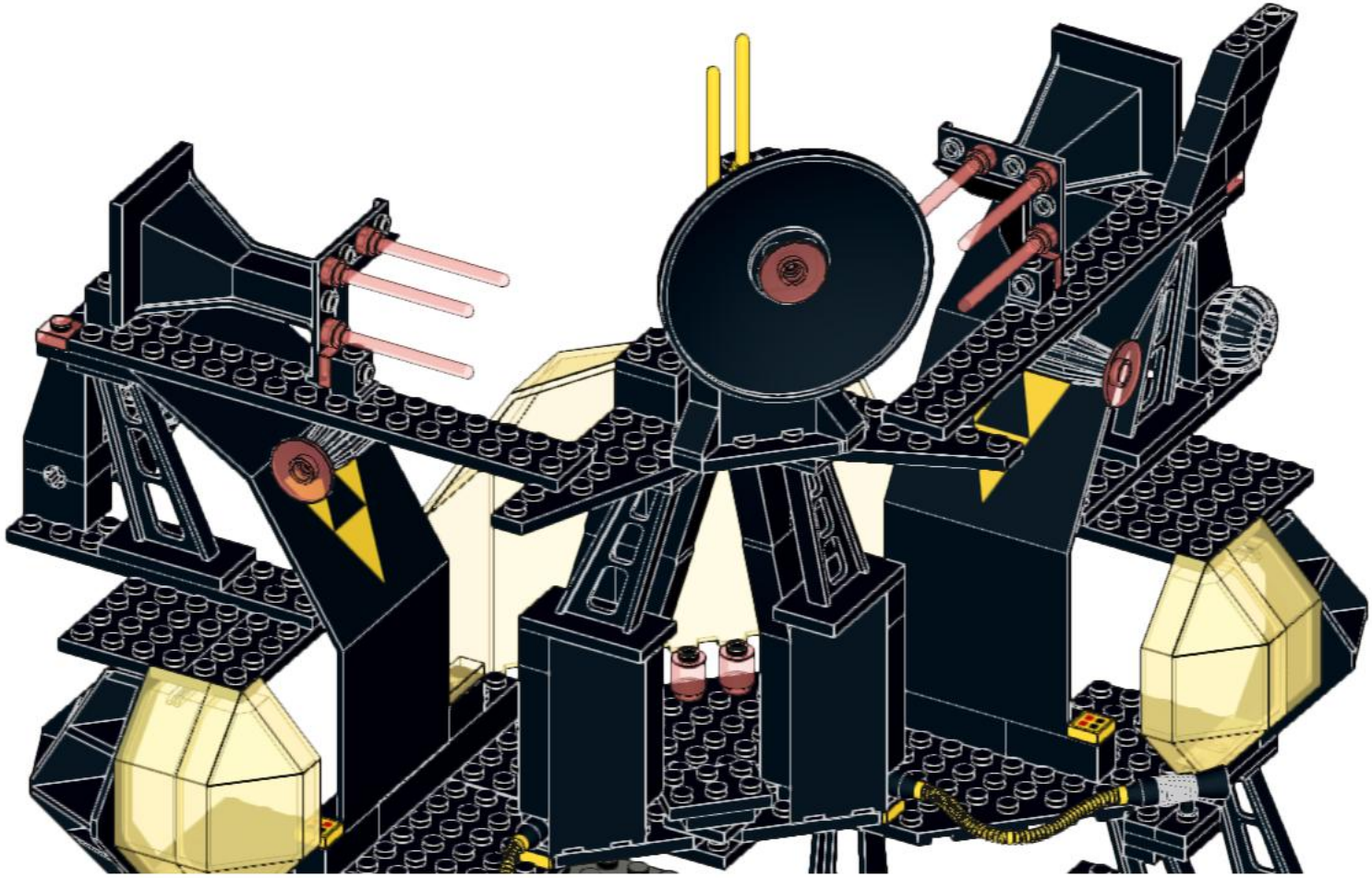

38

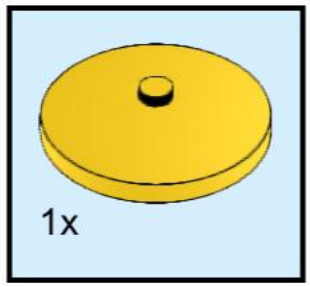

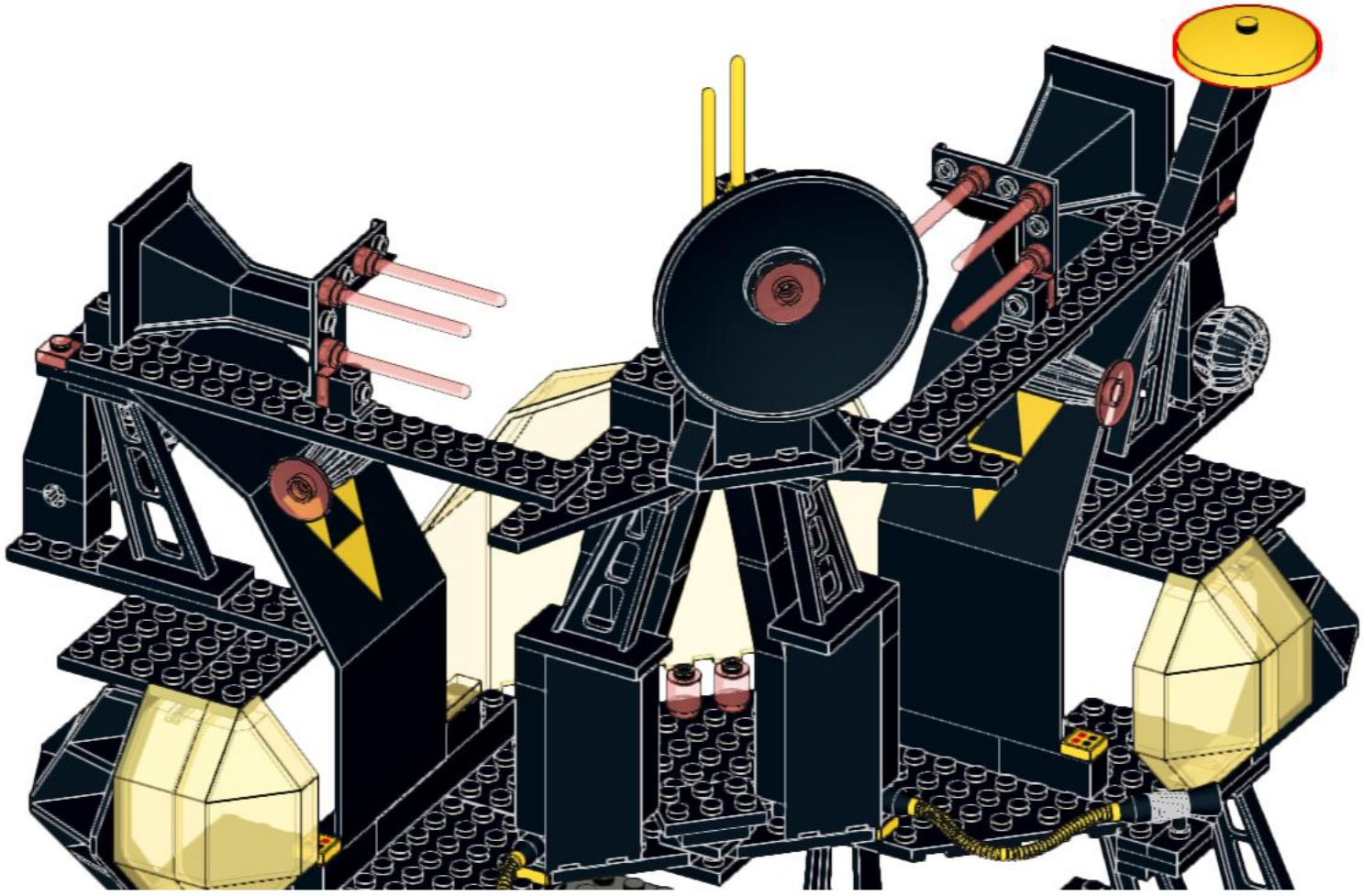

39

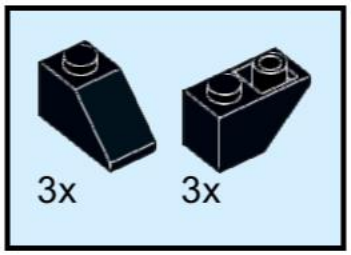

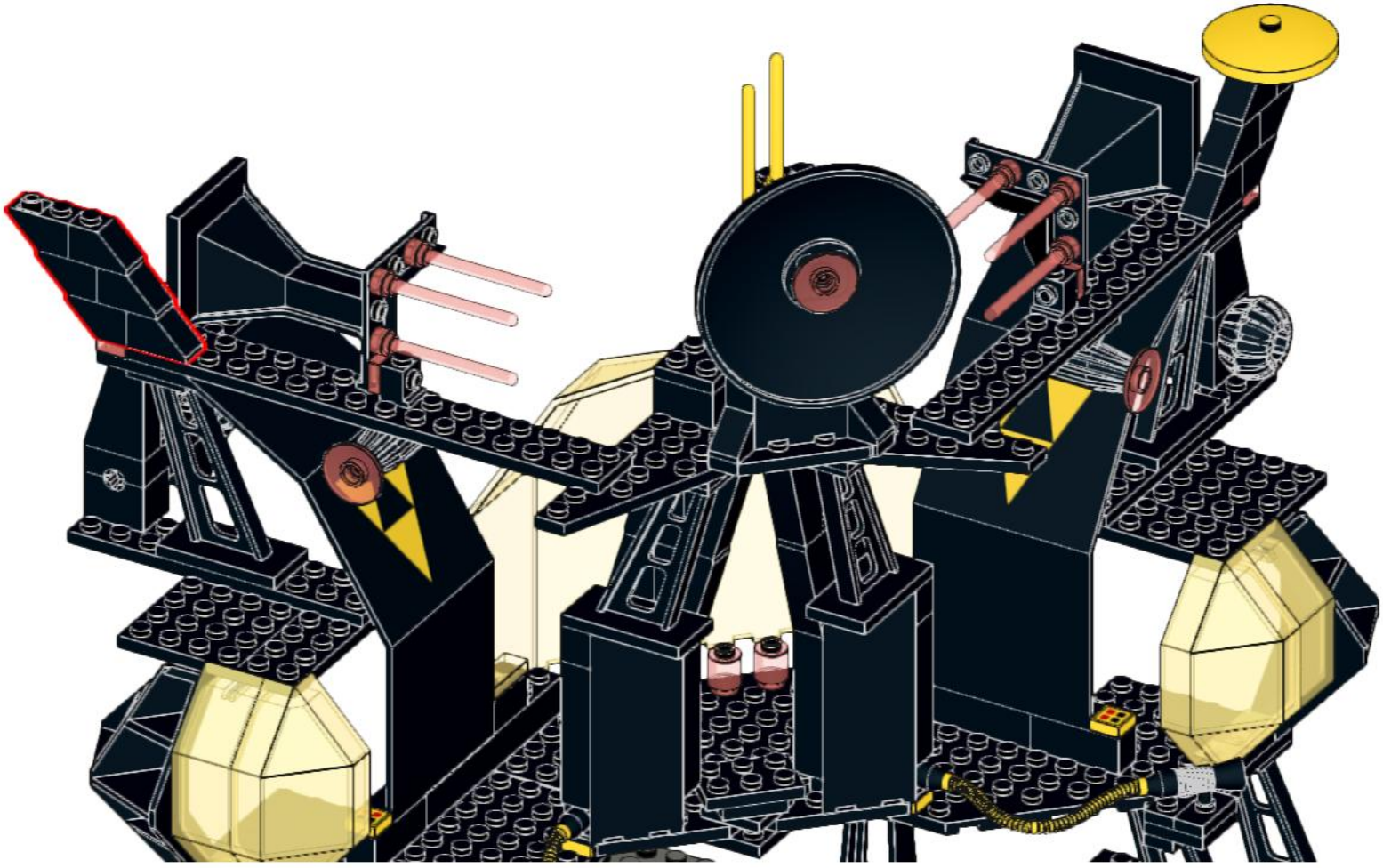

40

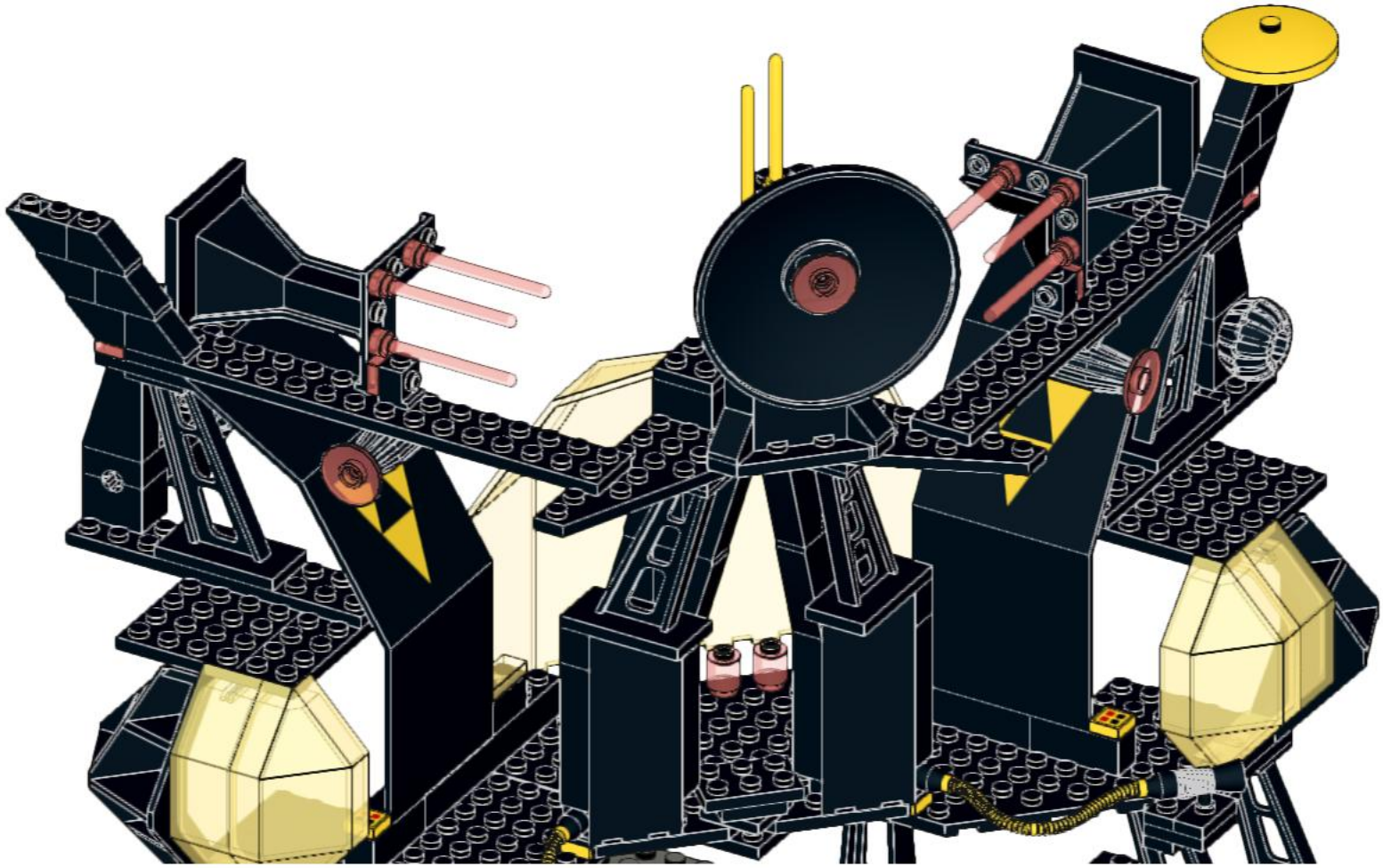

41

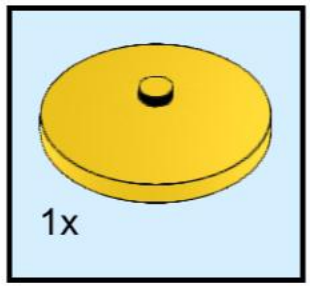

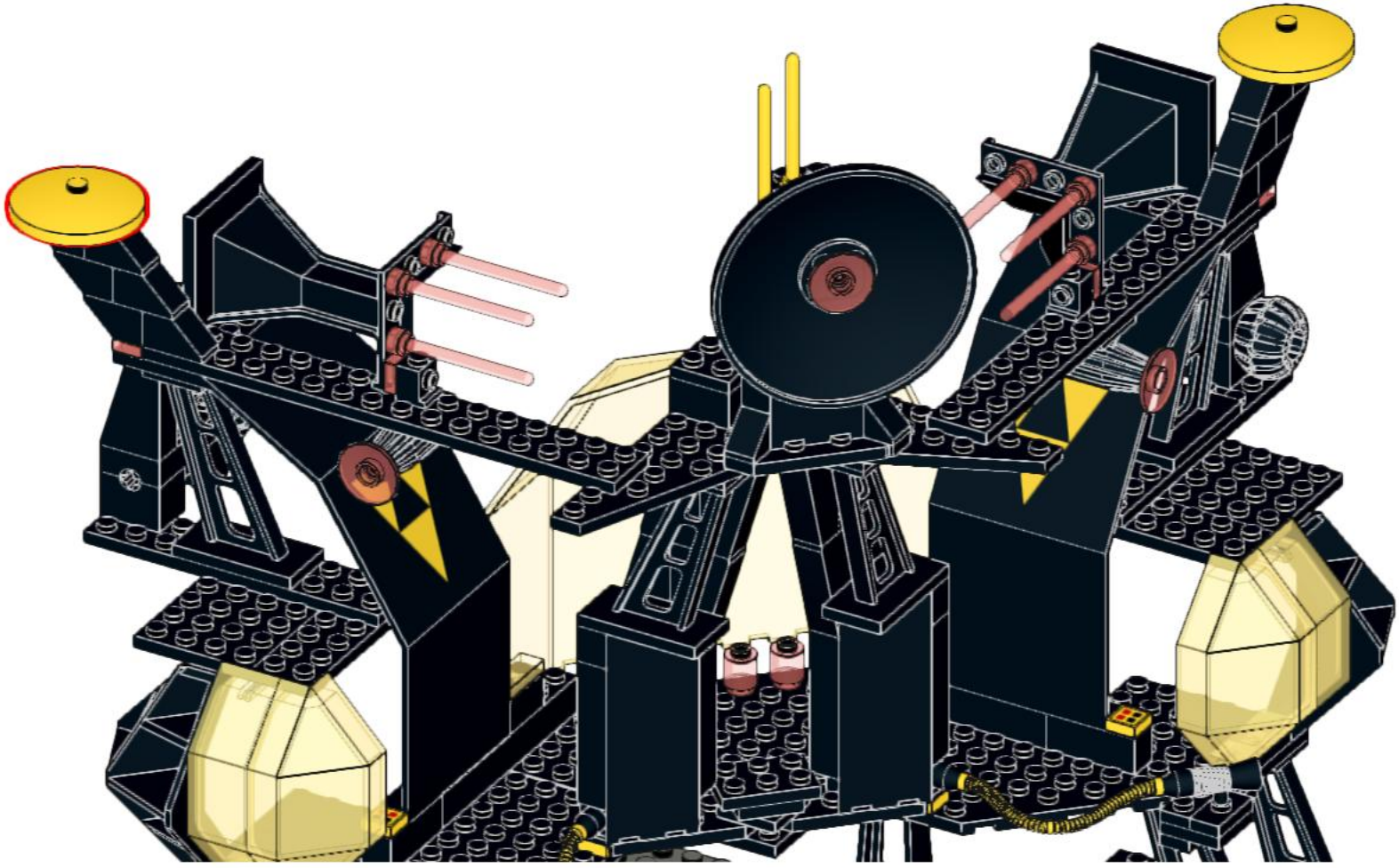

42



43

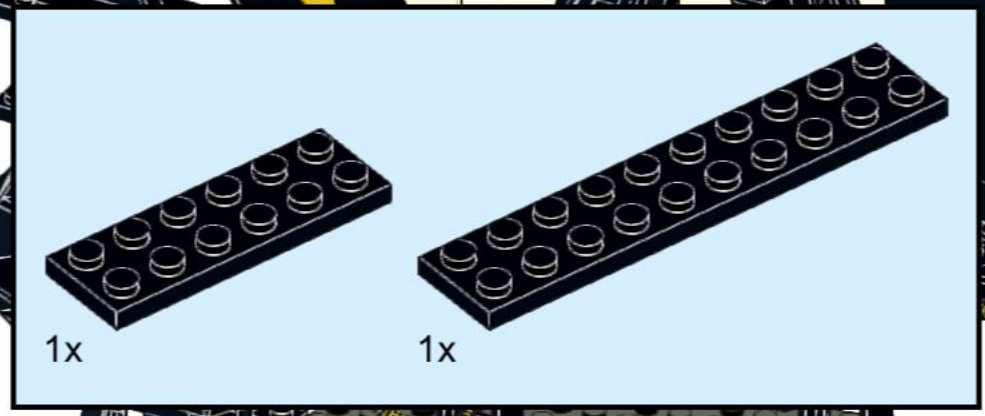

44

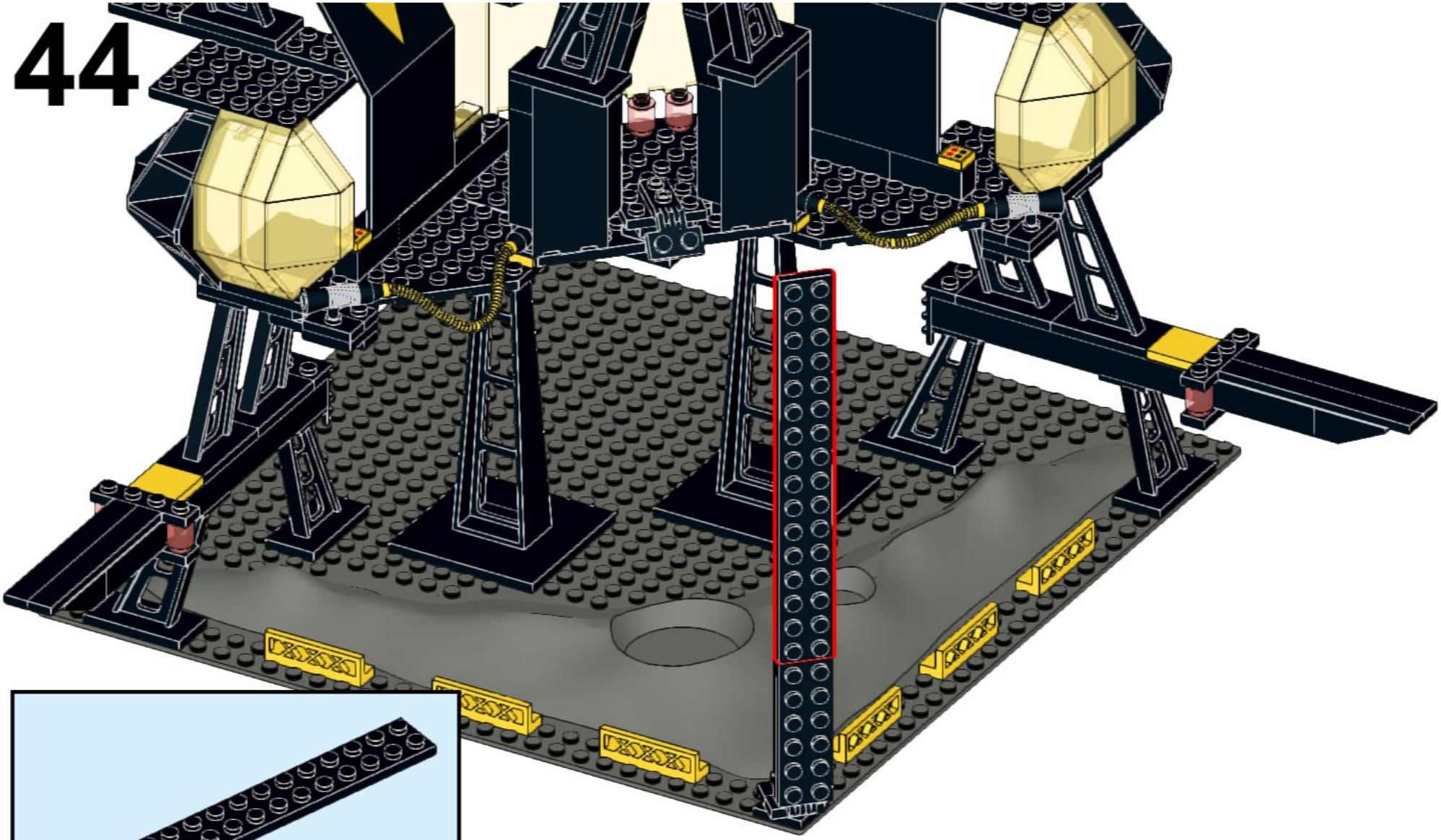

45

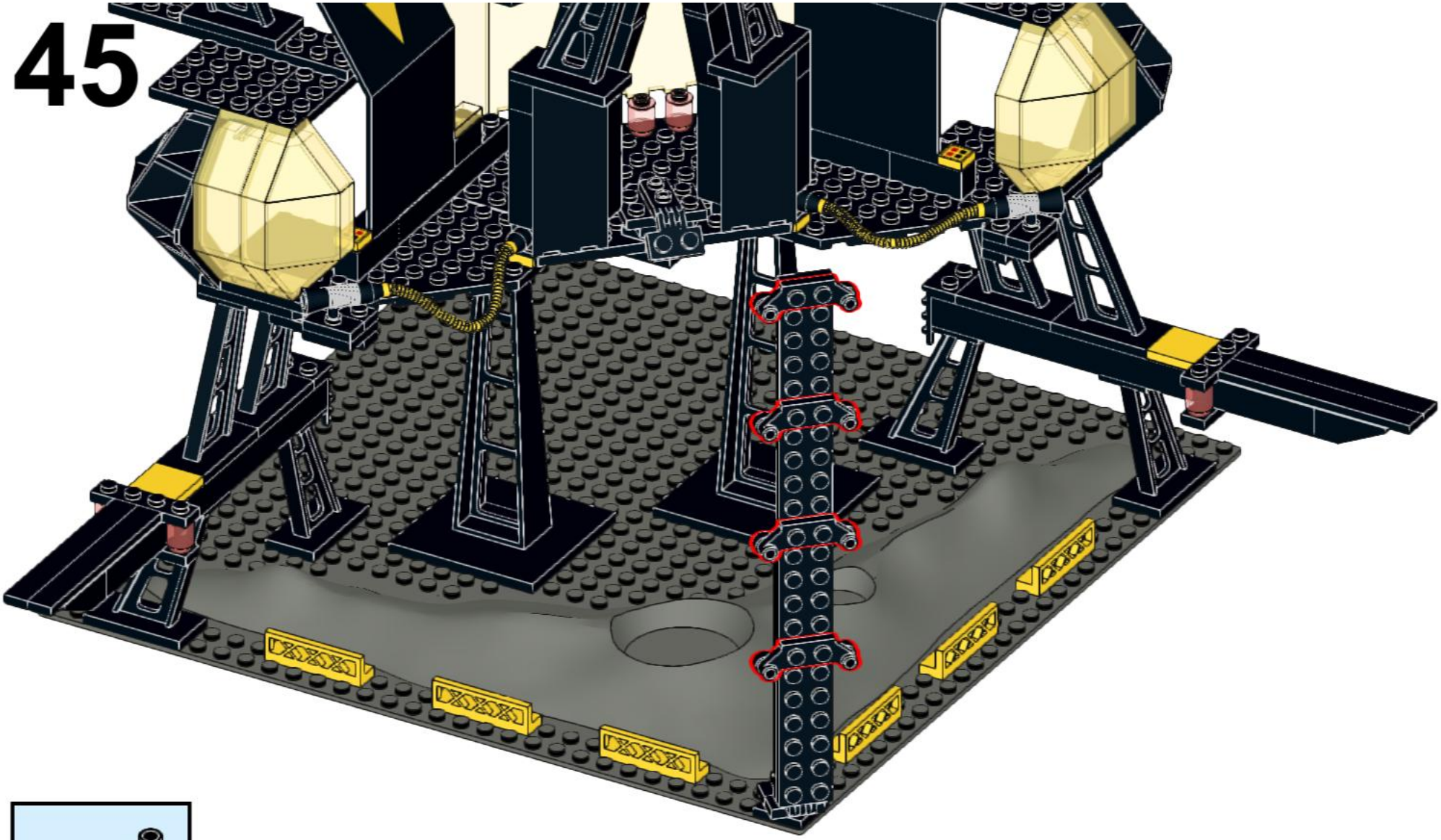



46

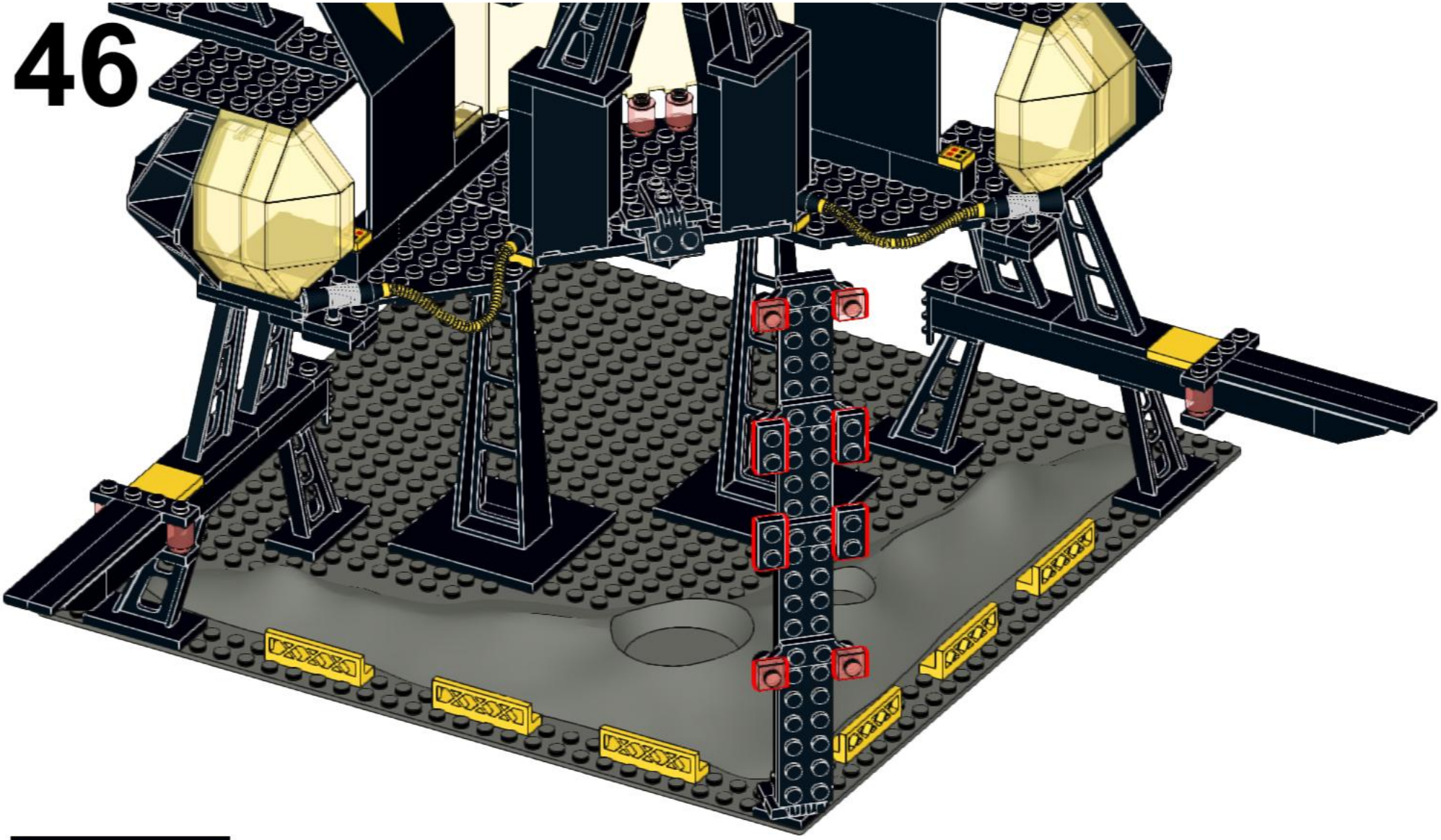

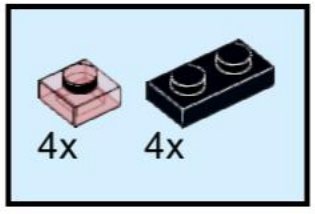

47

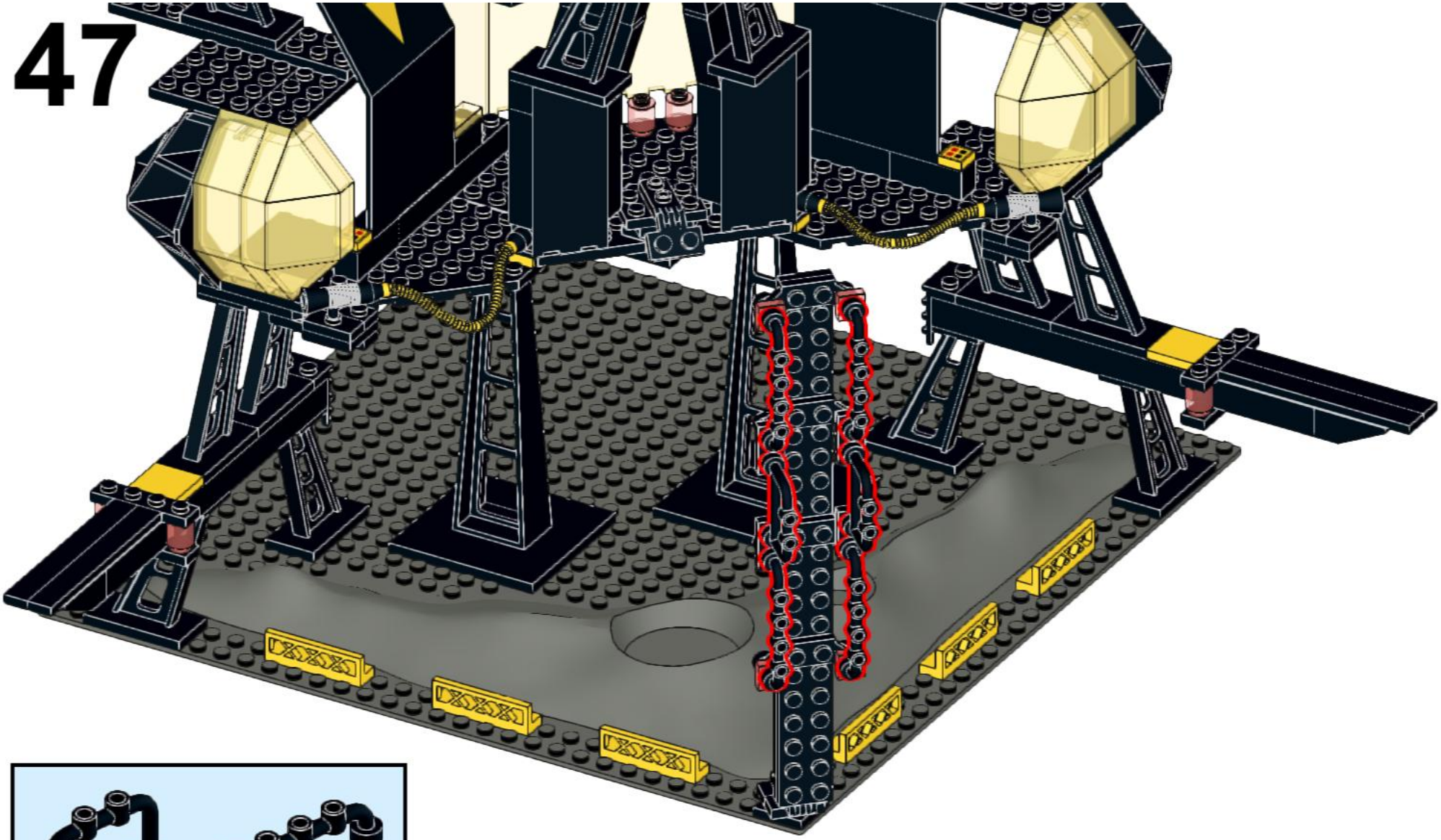

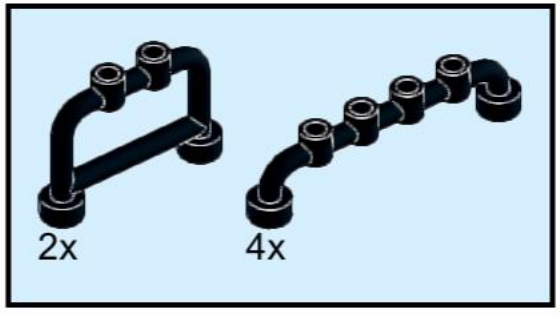

48

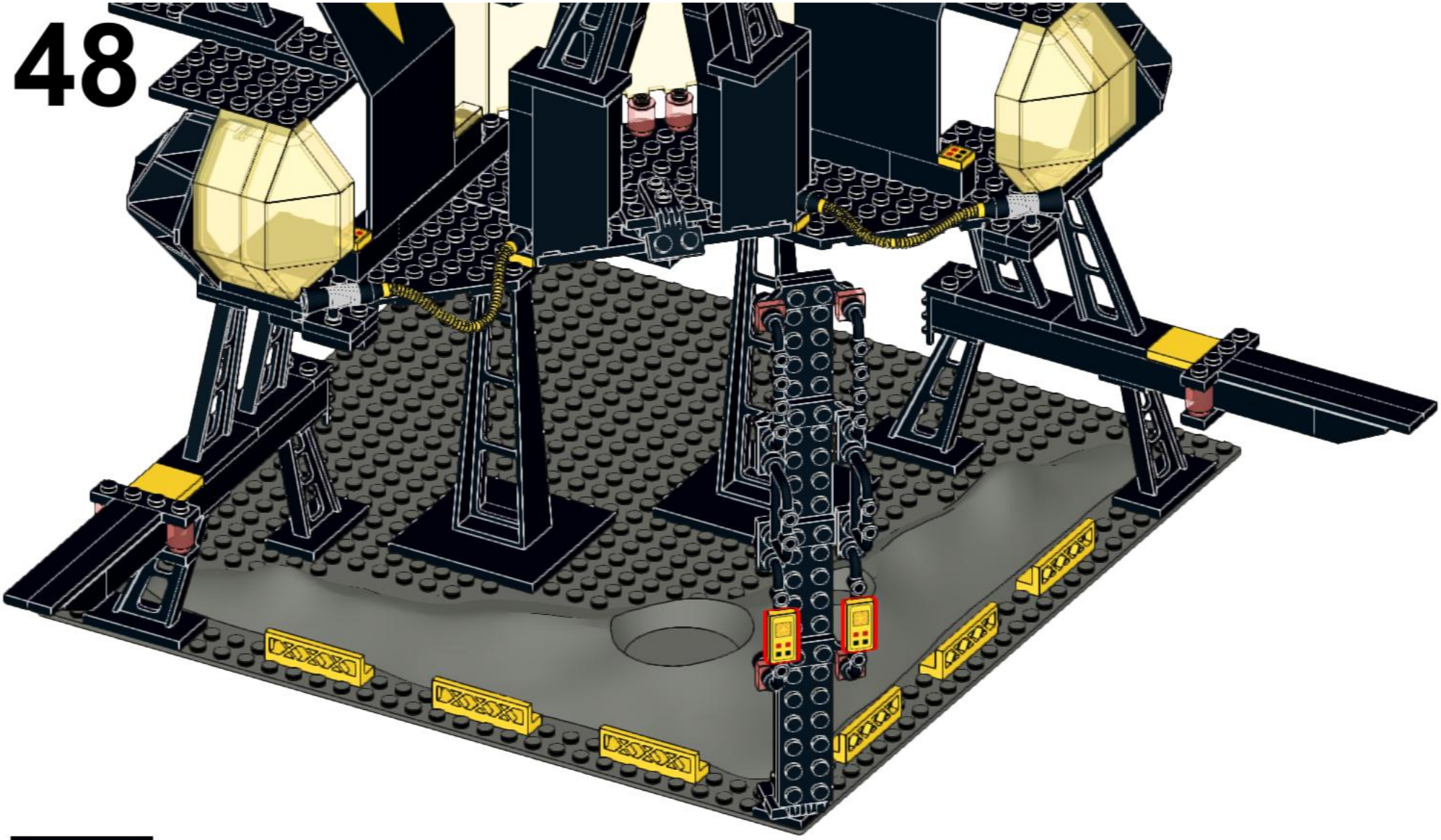

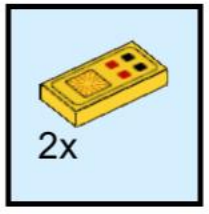

49

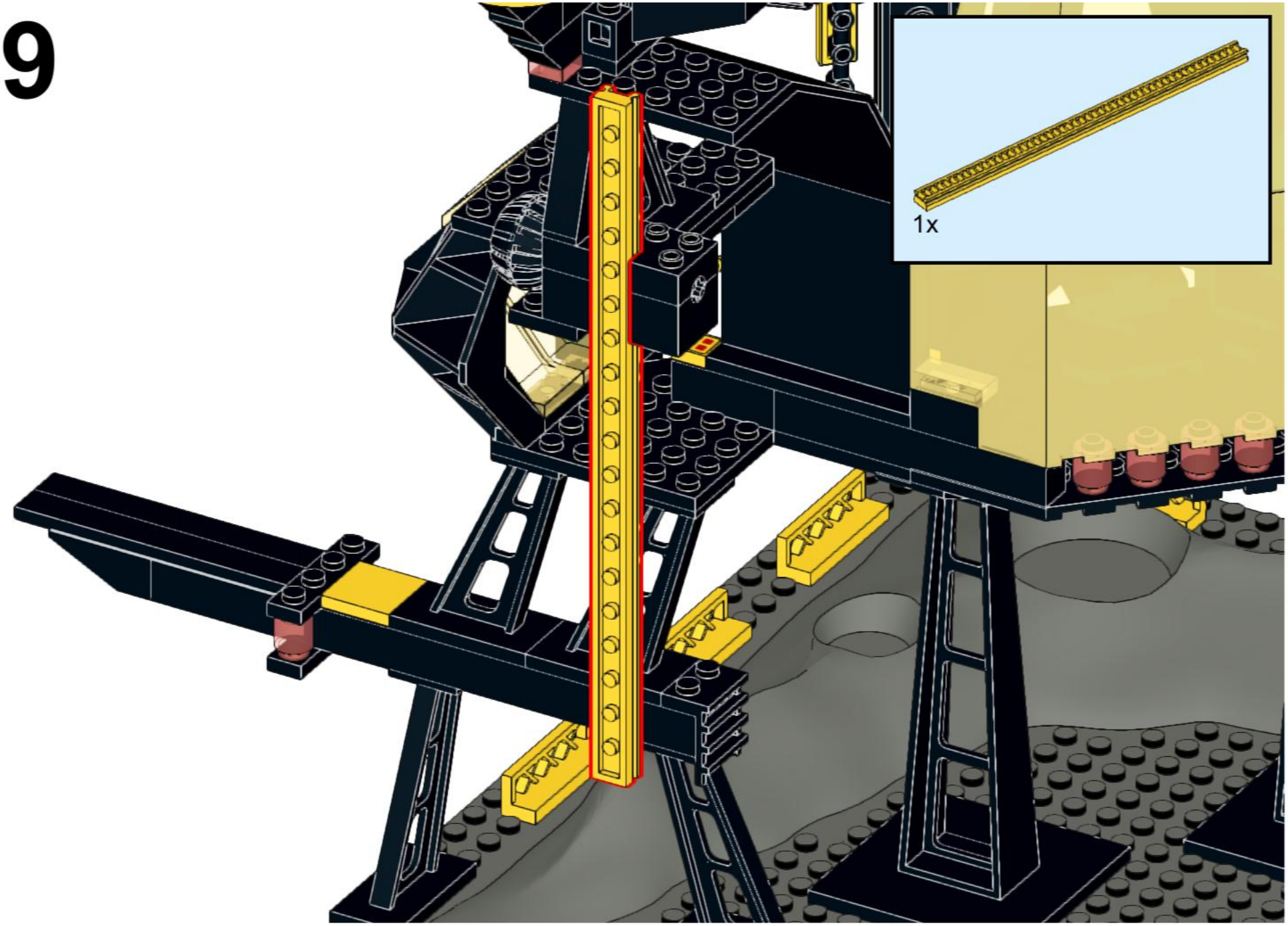

50

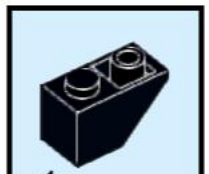

51

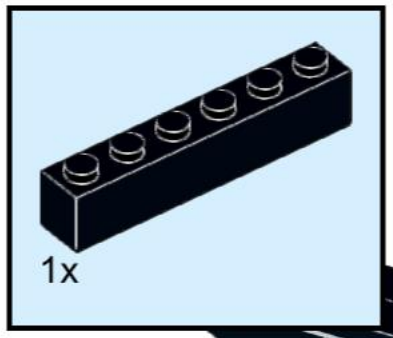

52

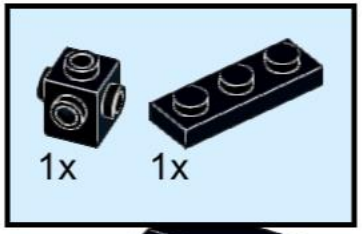

53

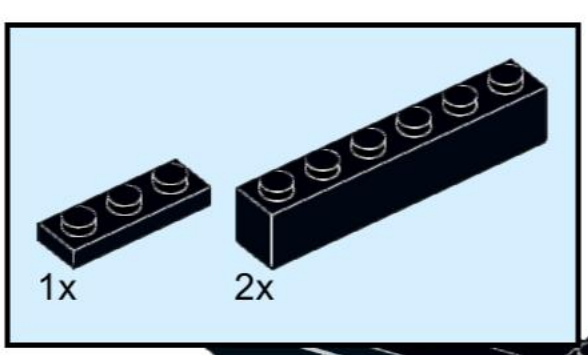

54

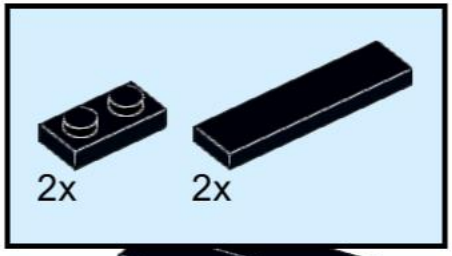

55

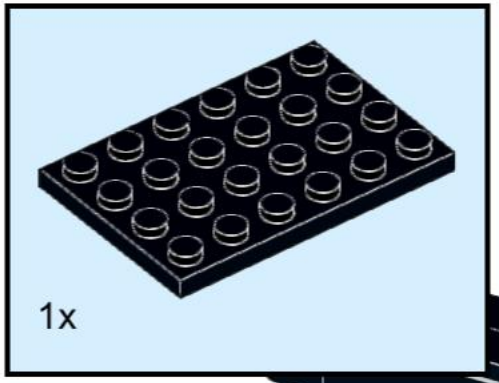

56

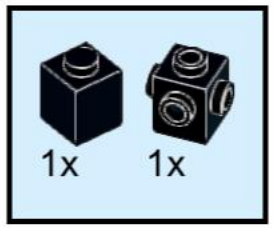

57



58

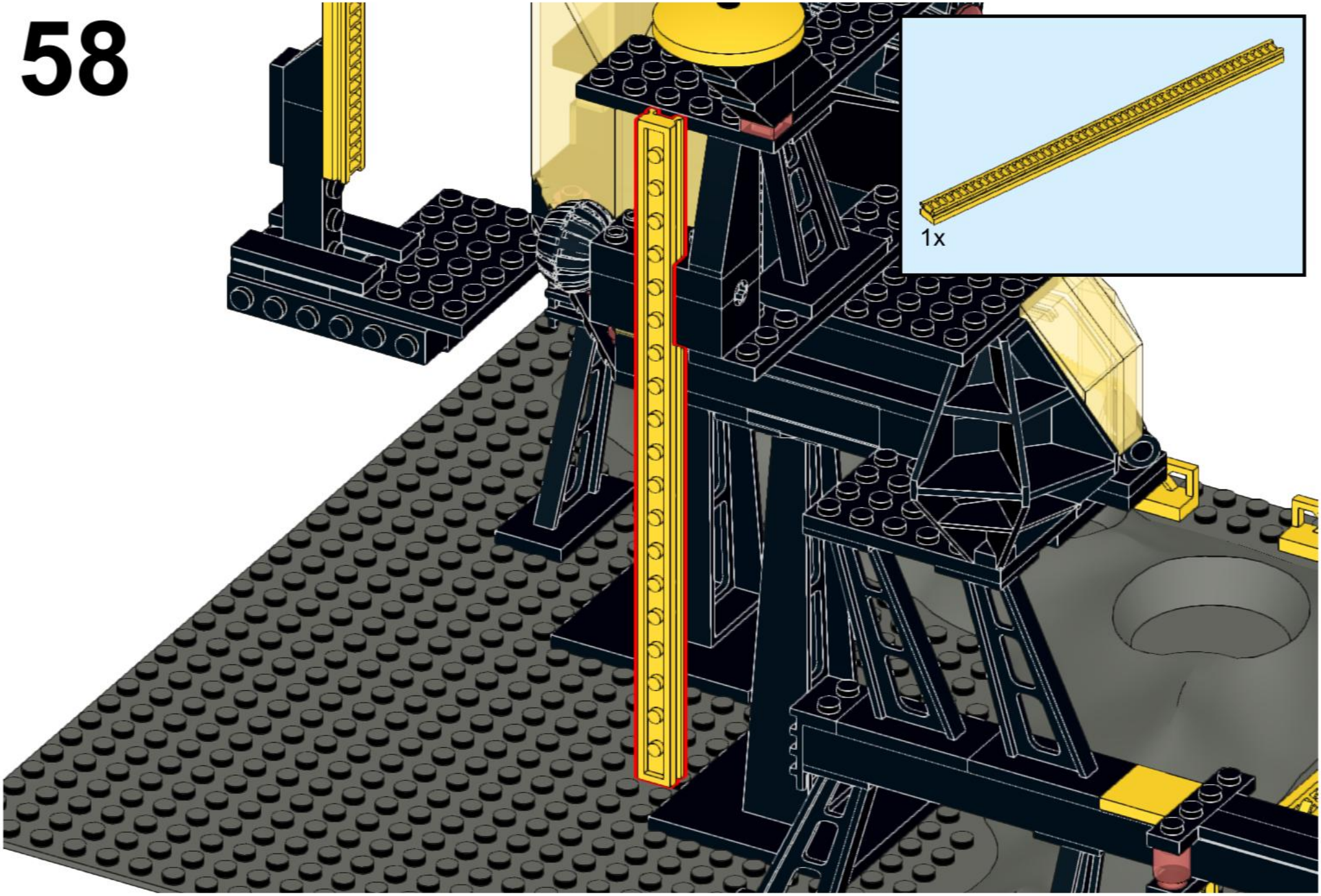

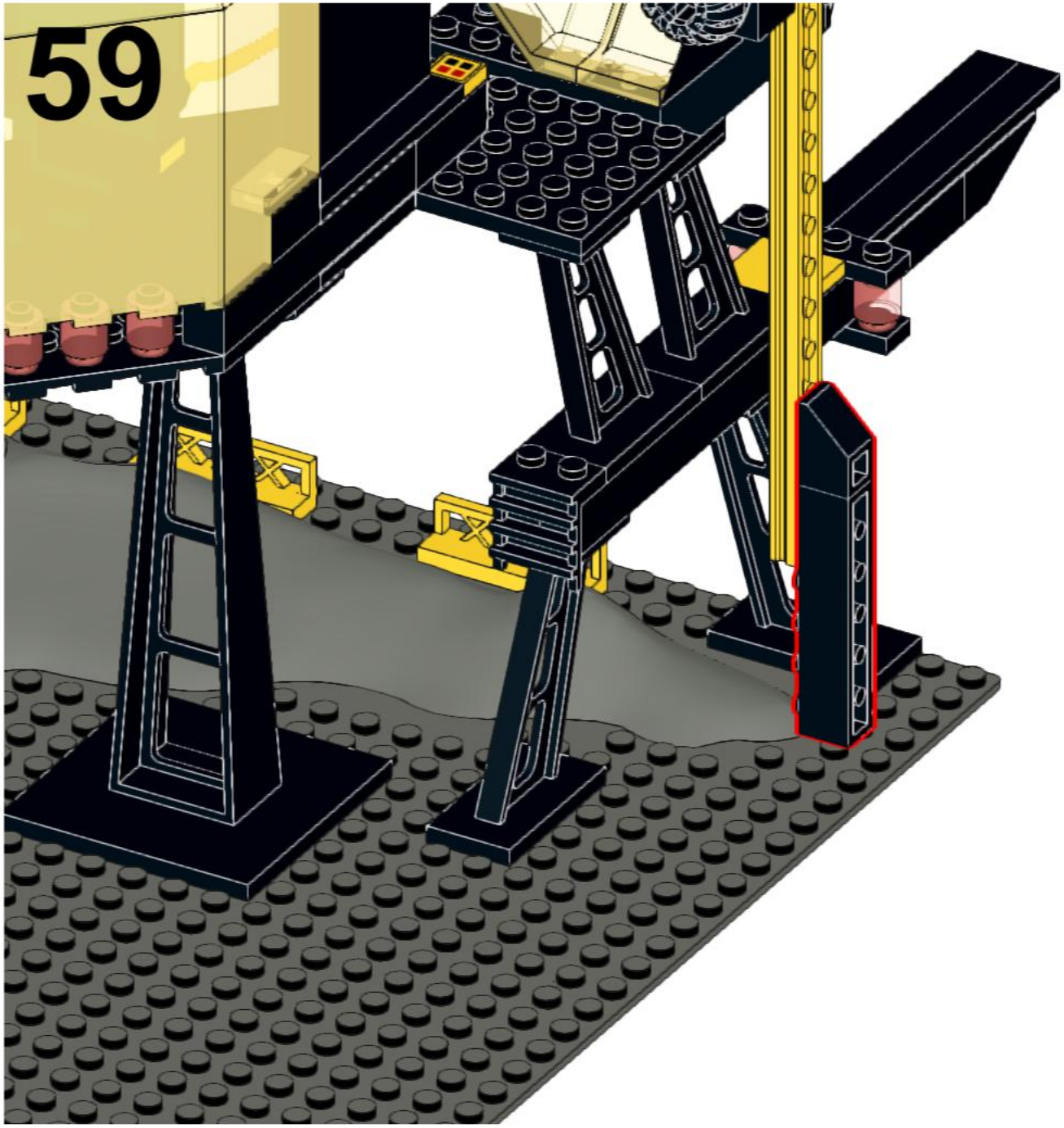
59

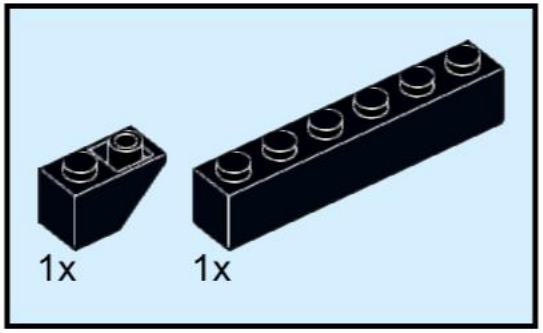
1x
1x

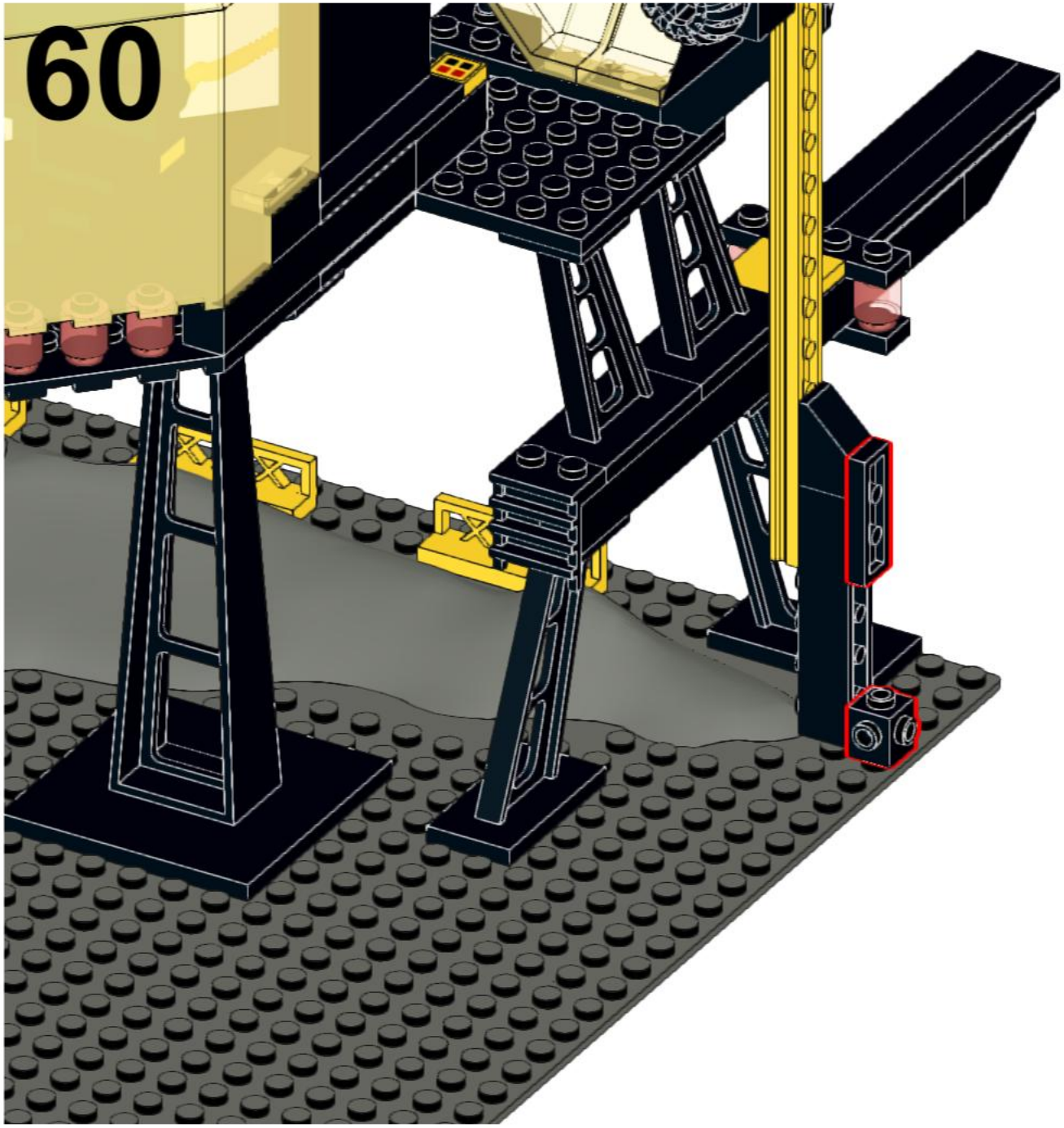
60

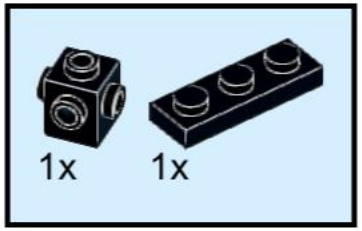
1x
1x

61

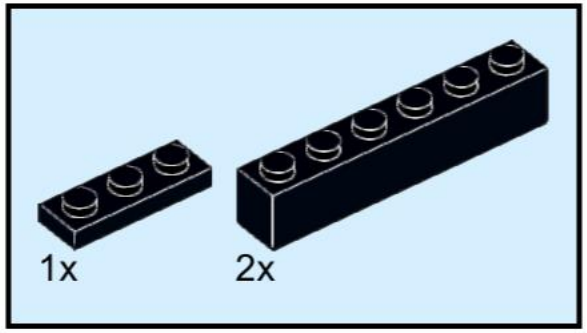

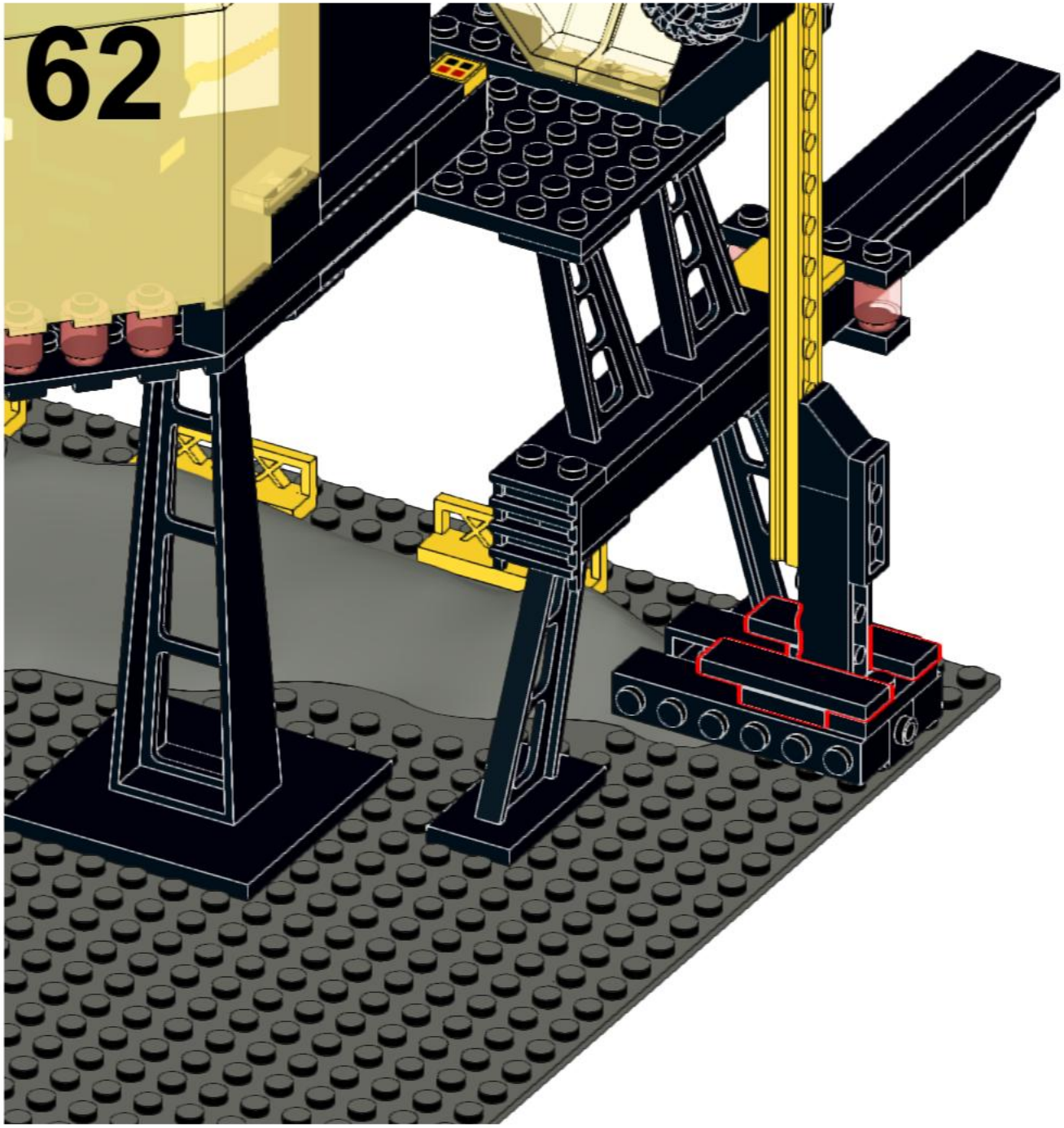
62

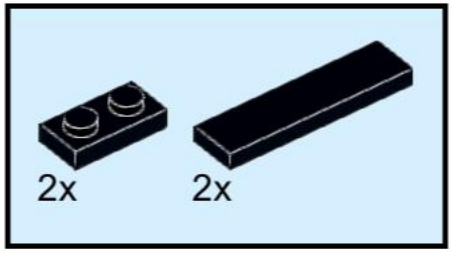
2x
2x

63

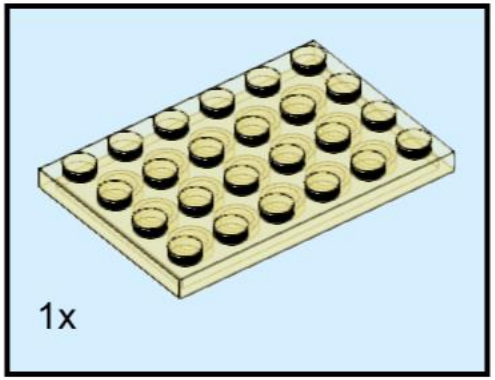

64

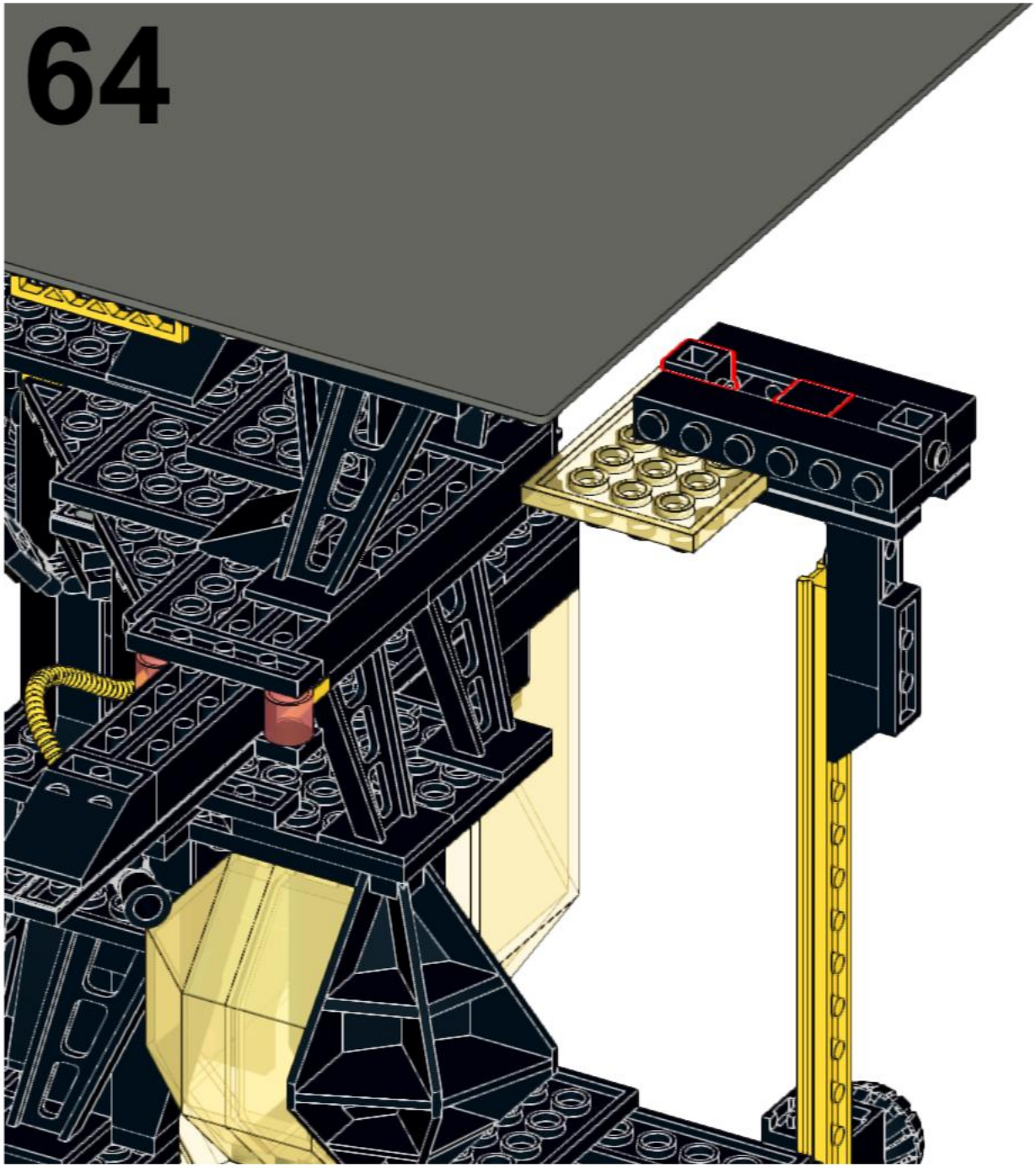

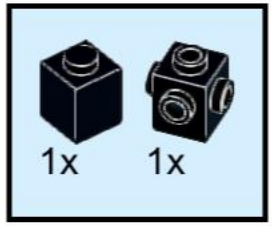

65



1x

66

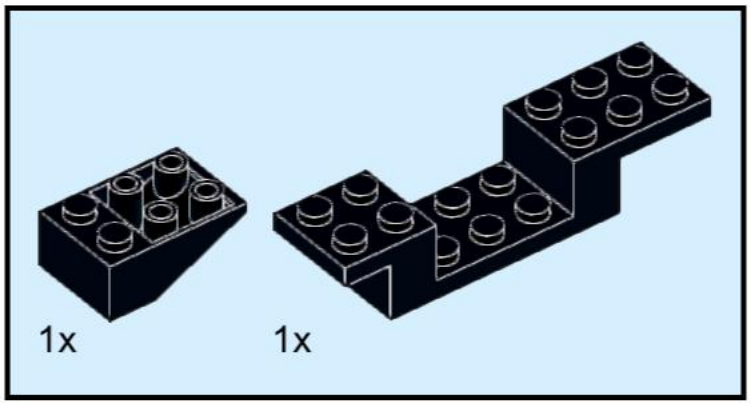

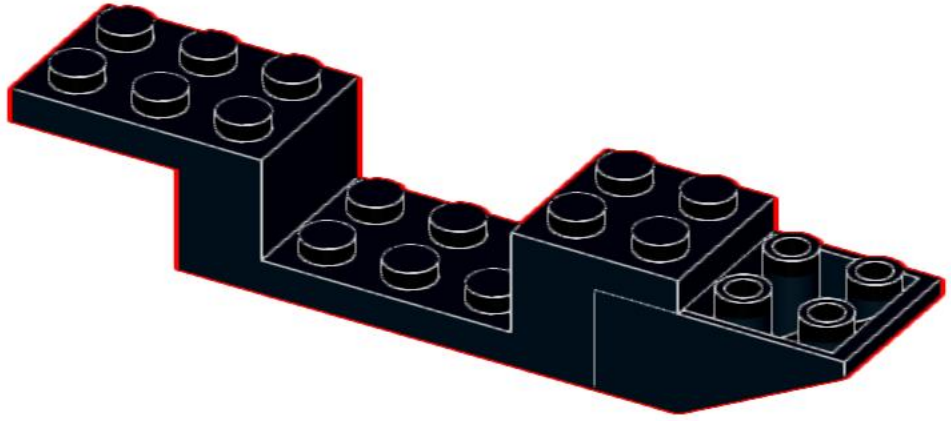

67

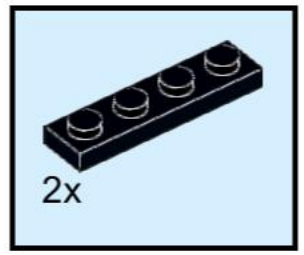

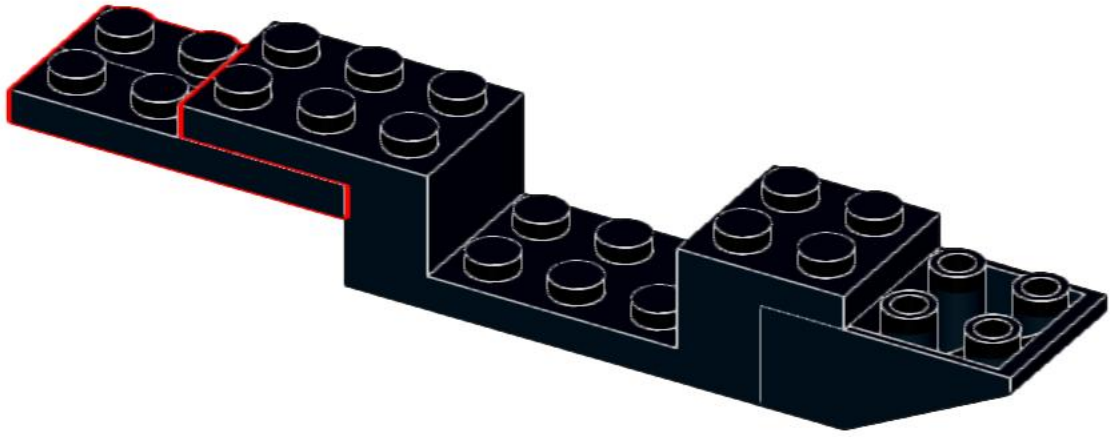

68

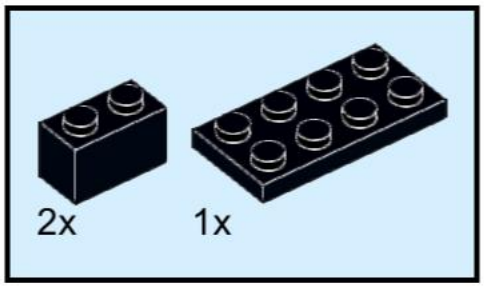

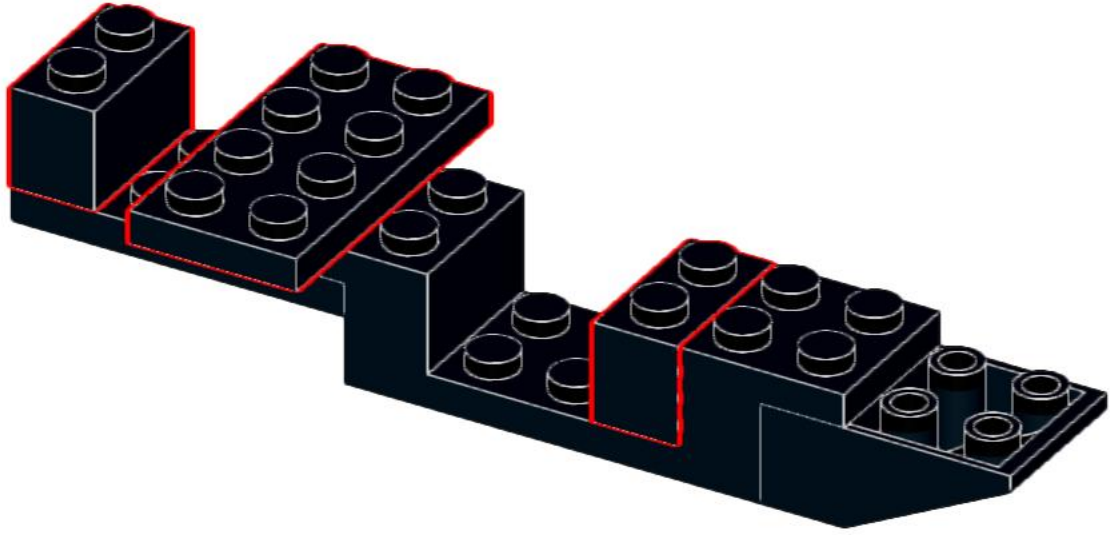

69

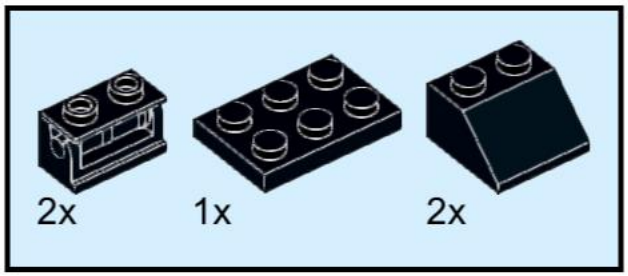

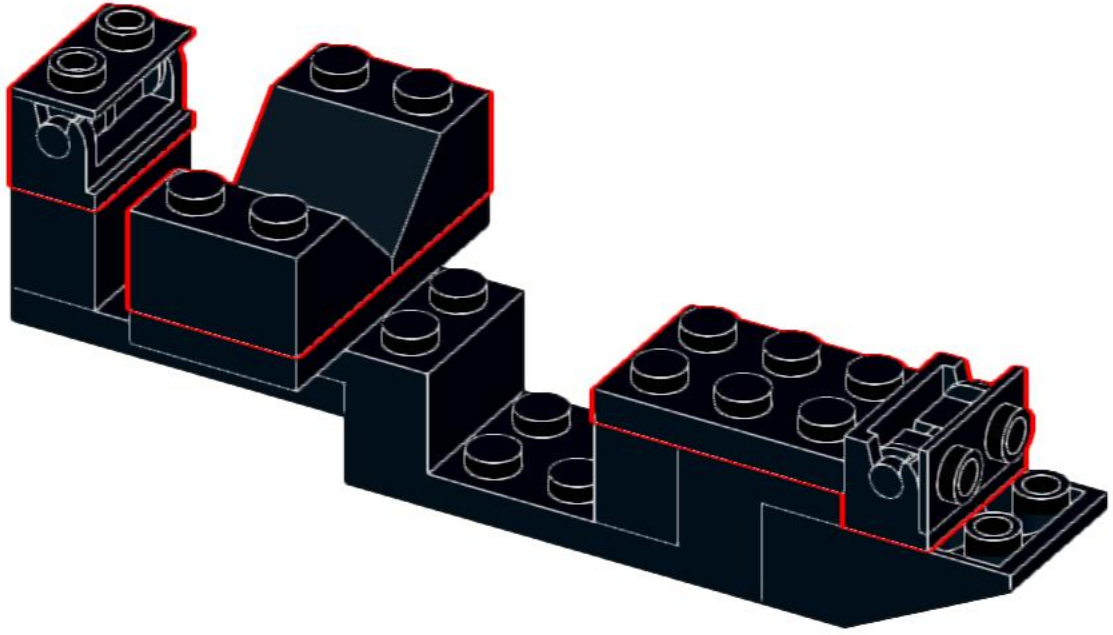

70

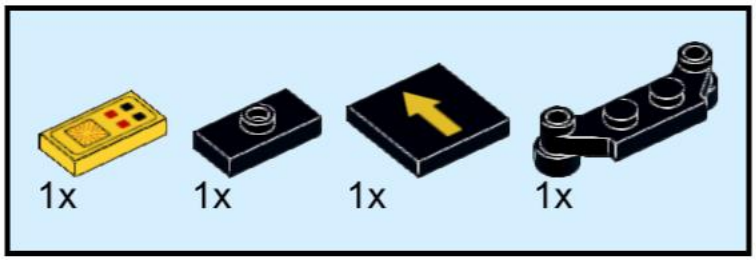

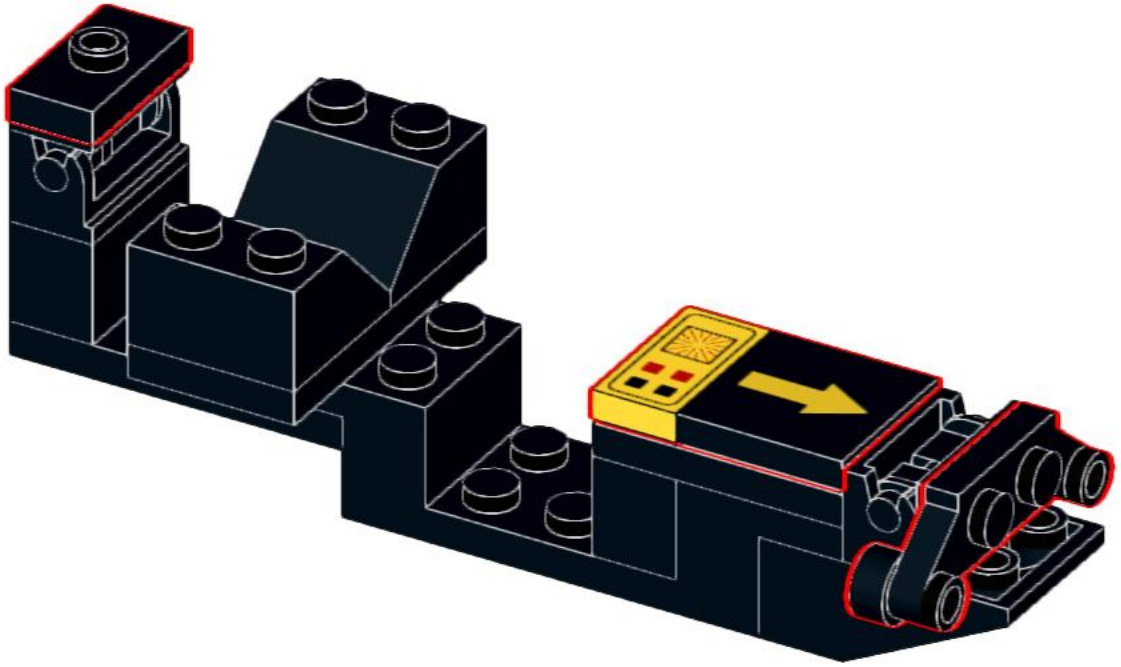

71

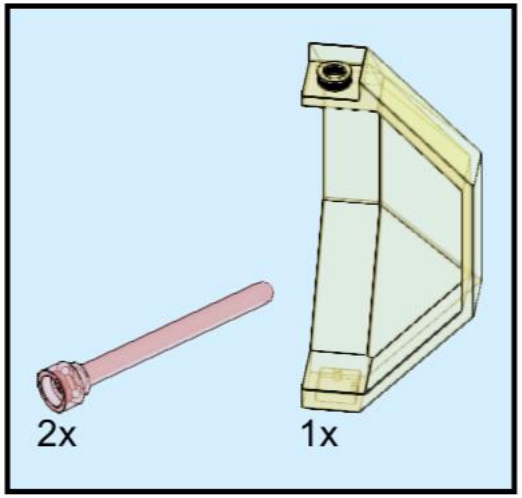

72

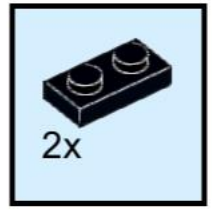

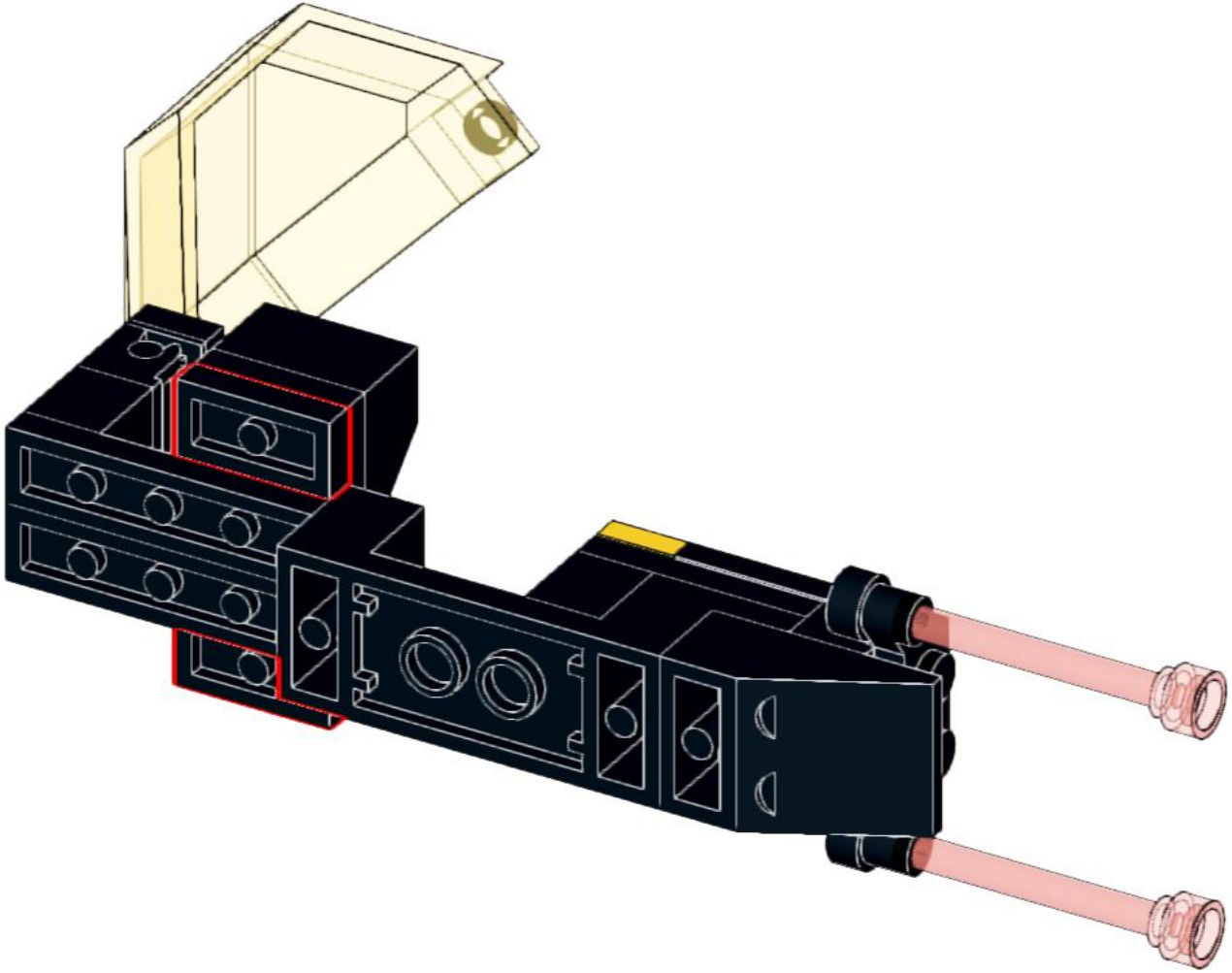

73



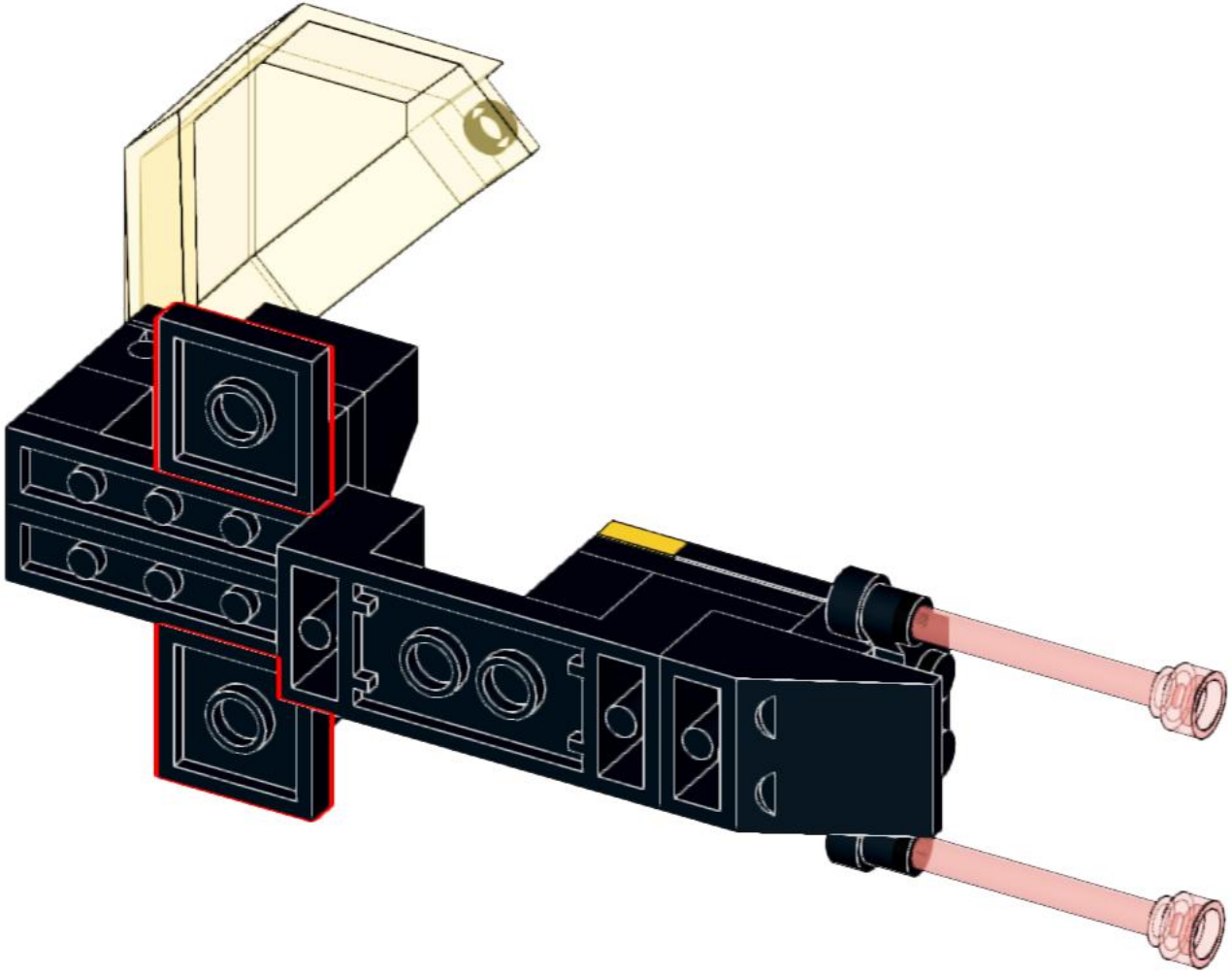

74

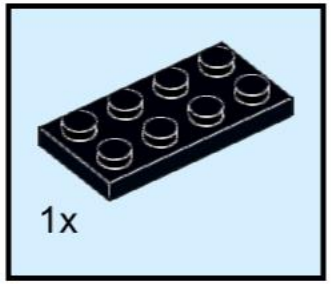

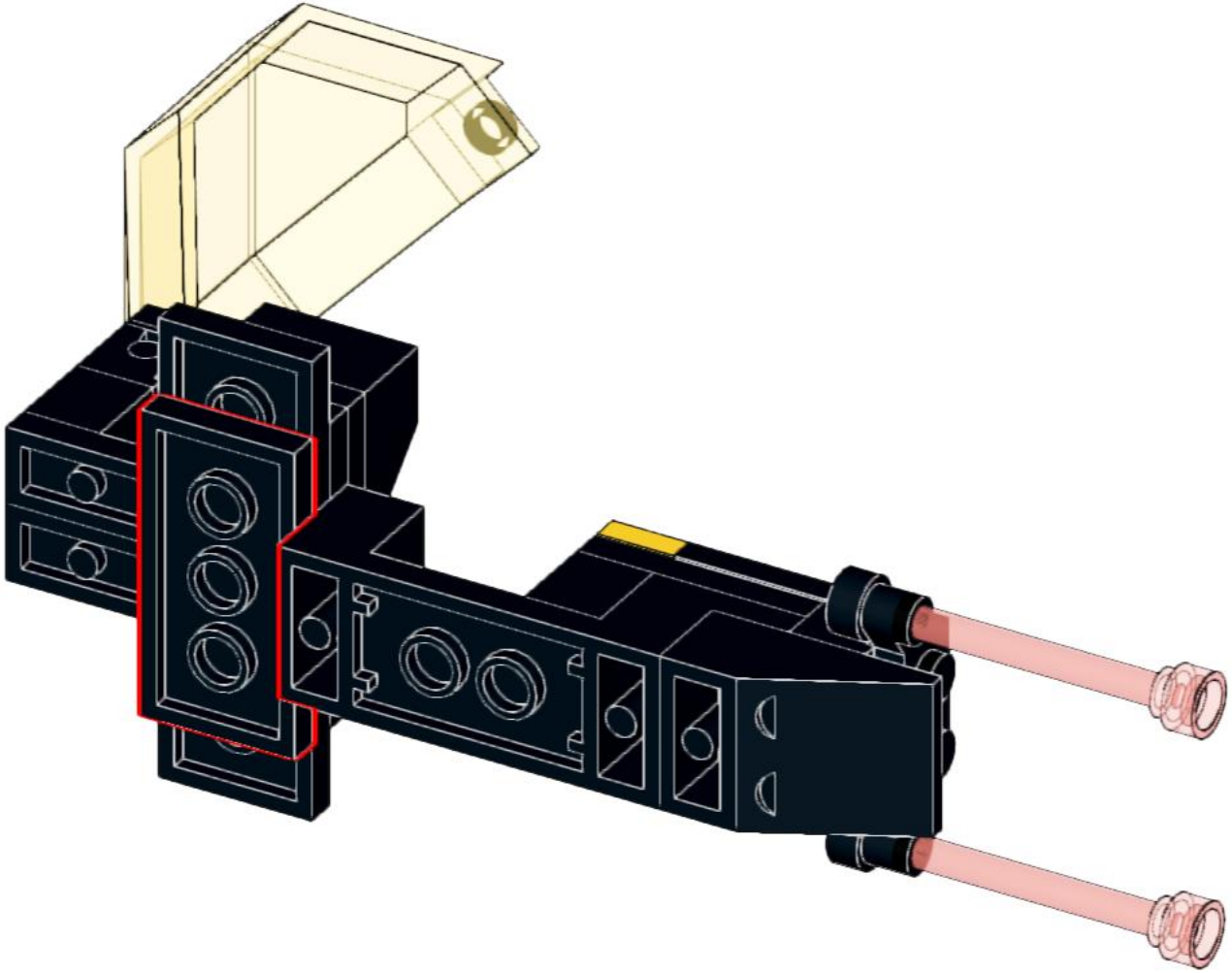

75

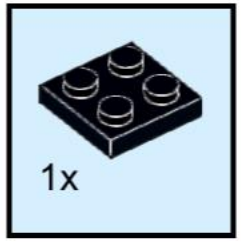

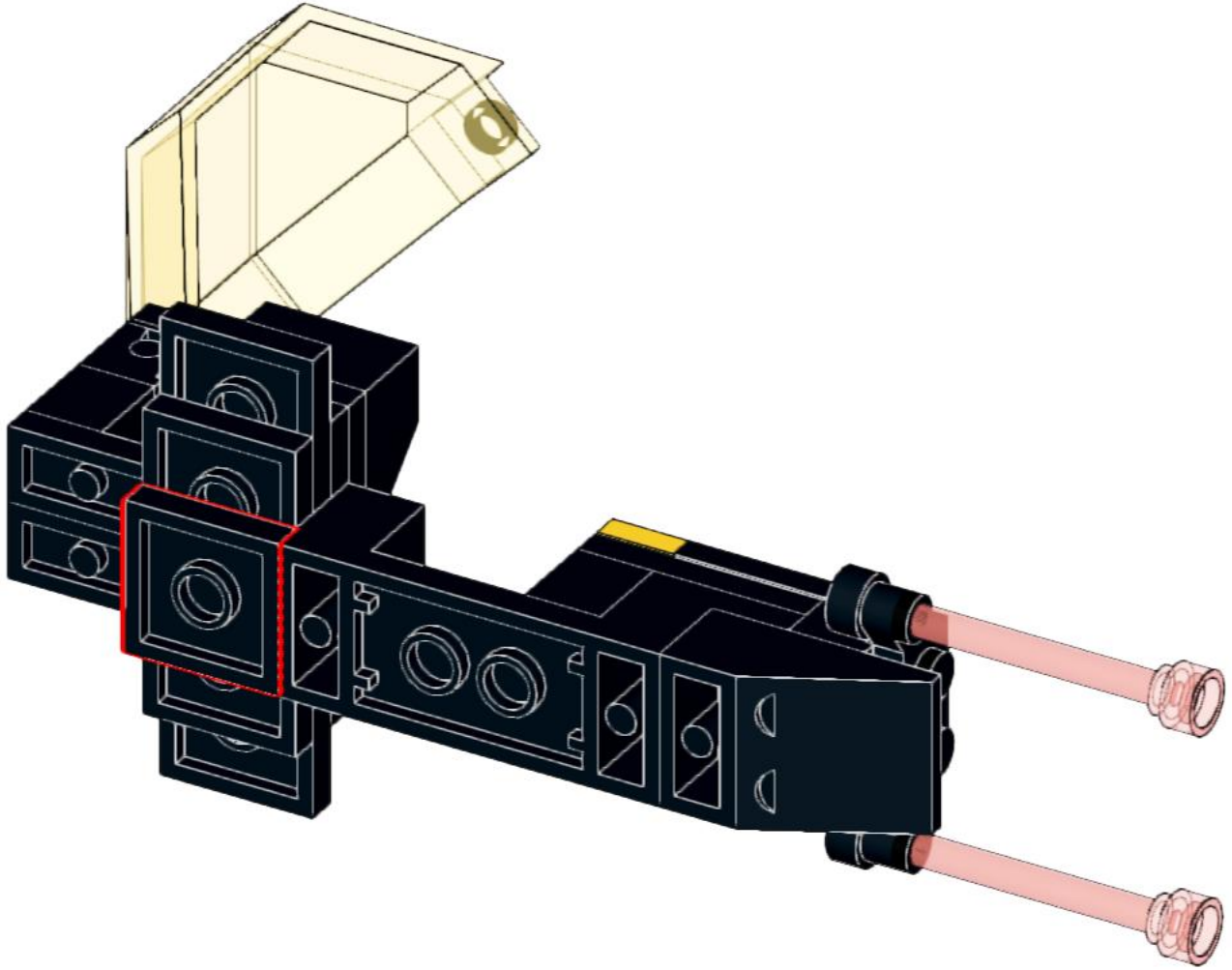

76

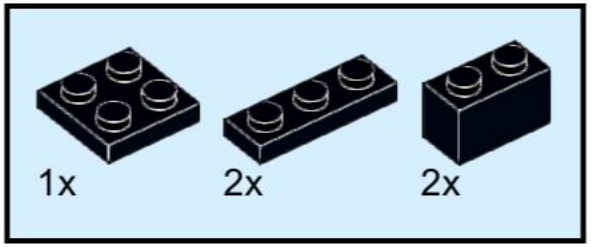

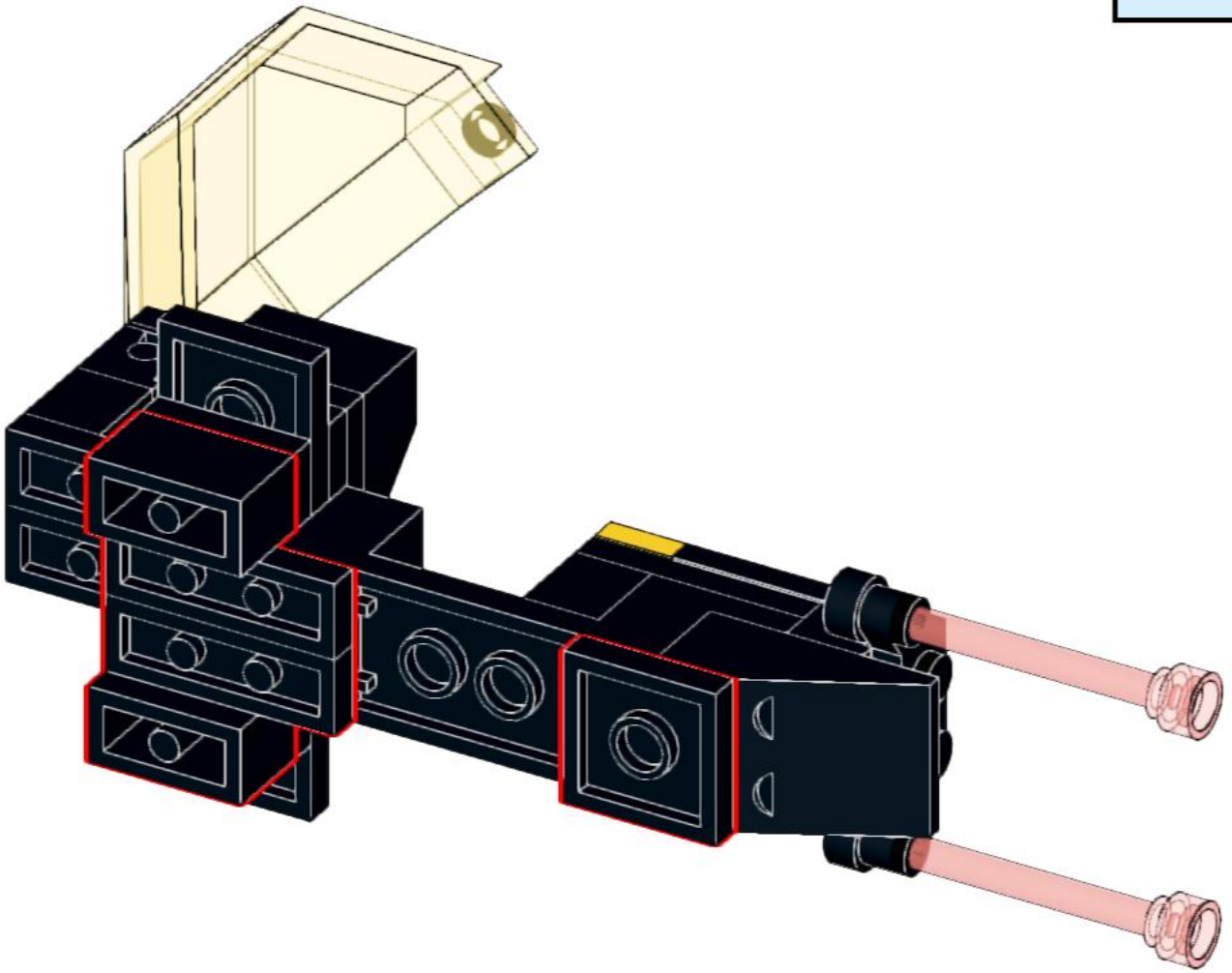

77

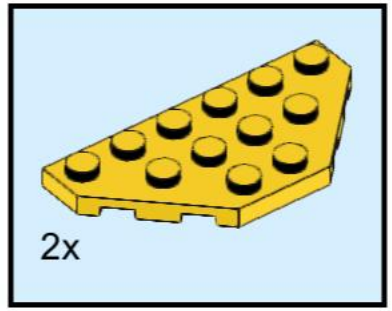

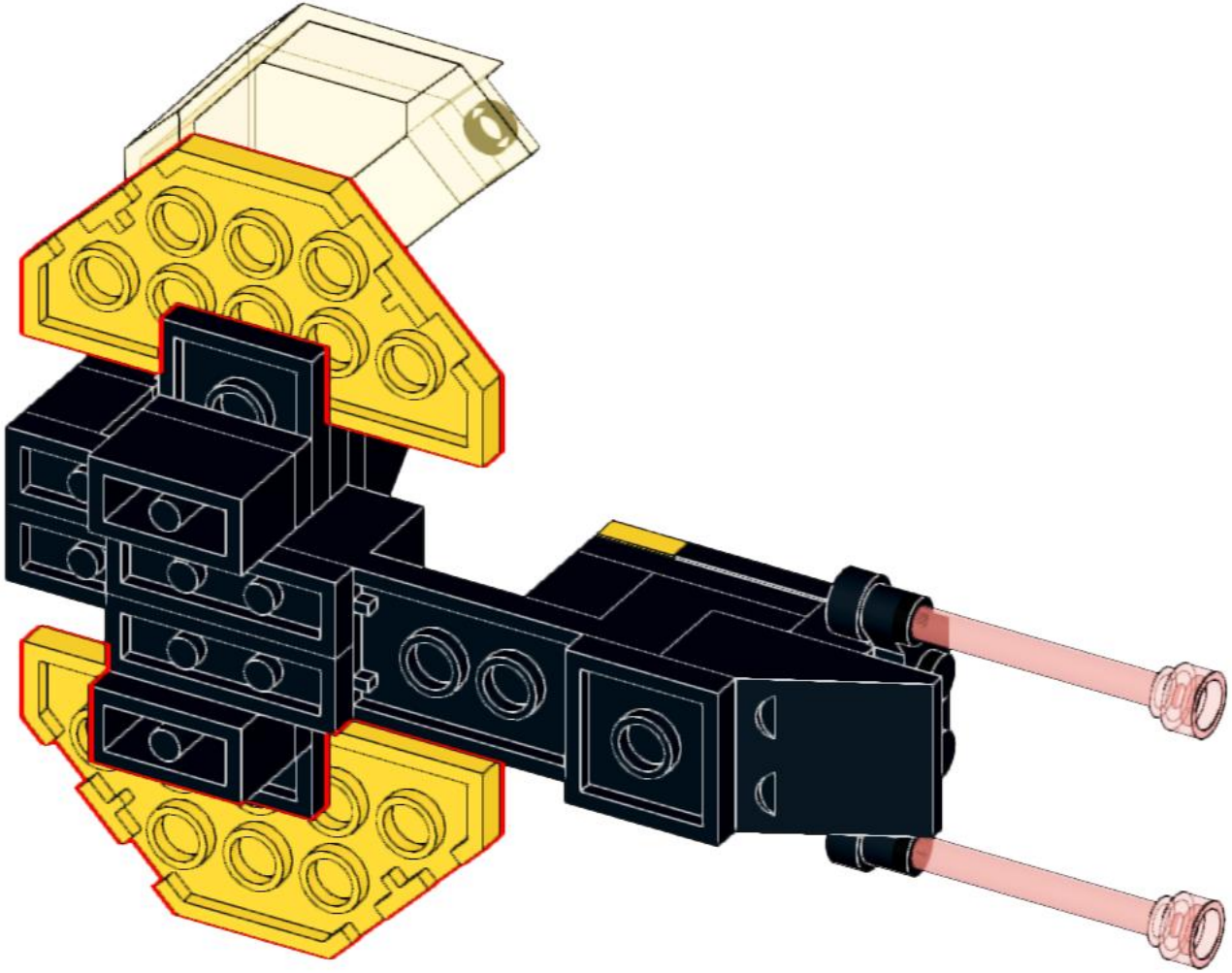

78

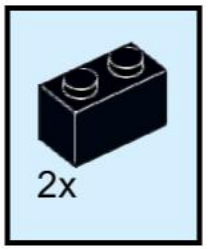

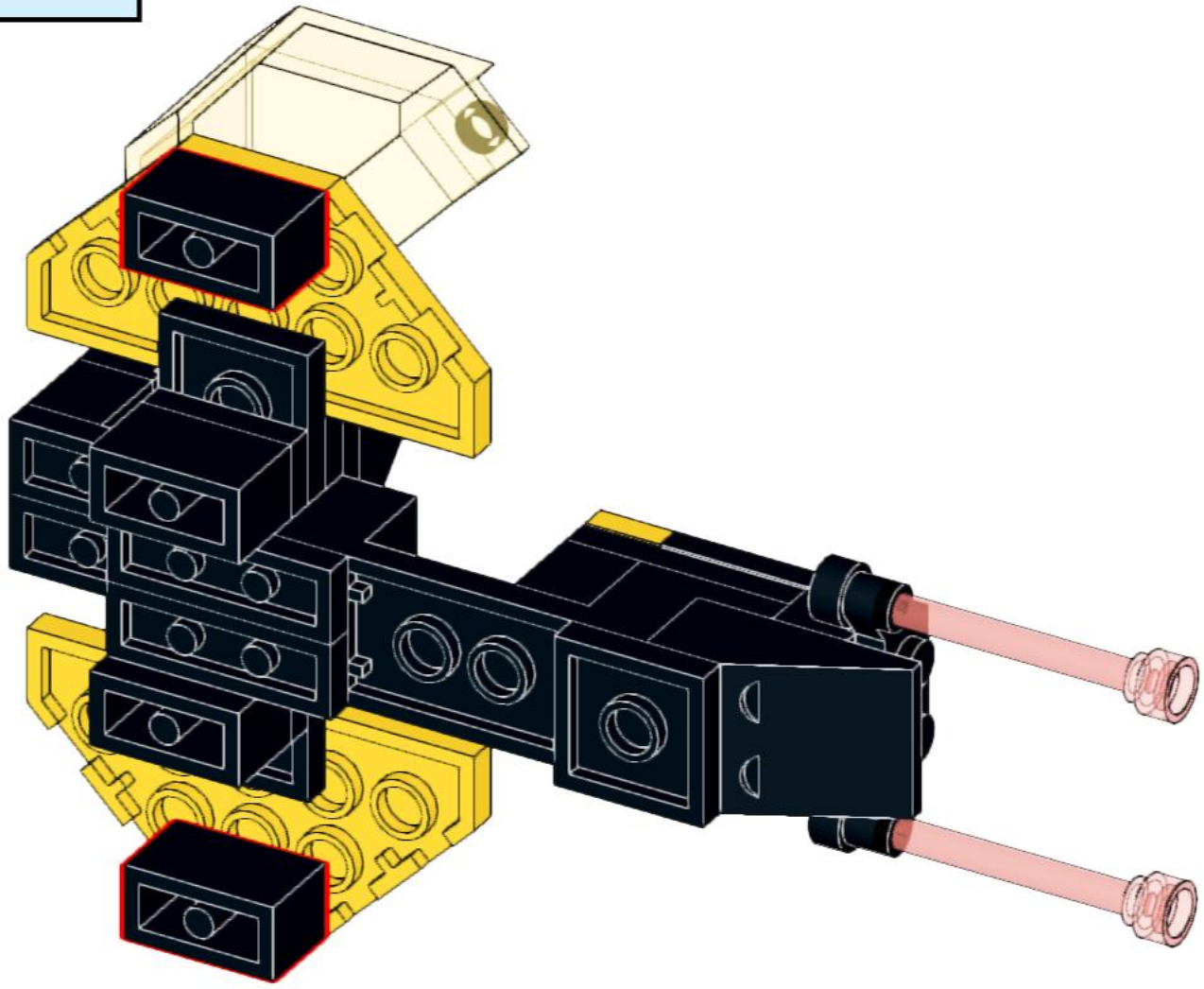

79

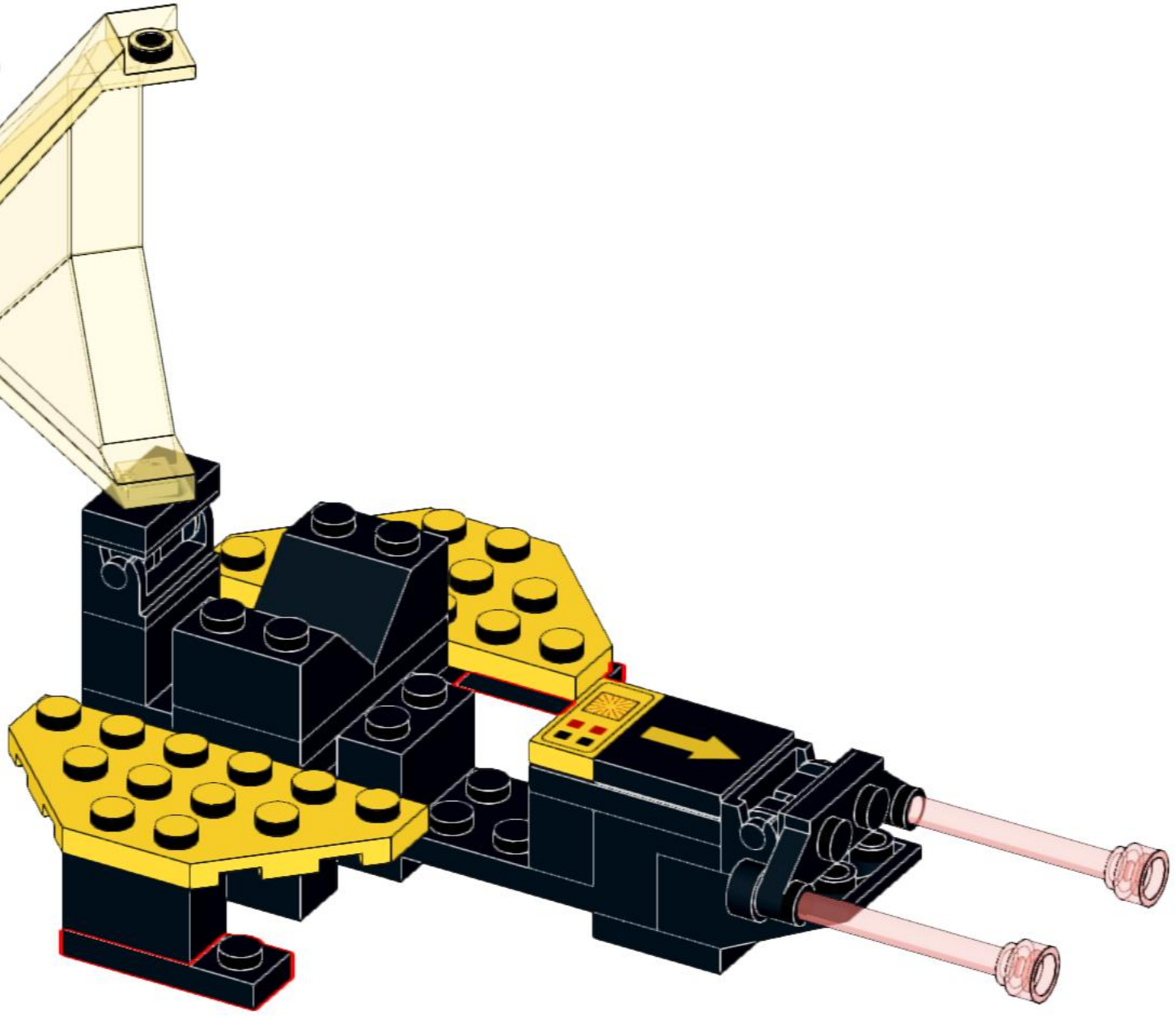



80

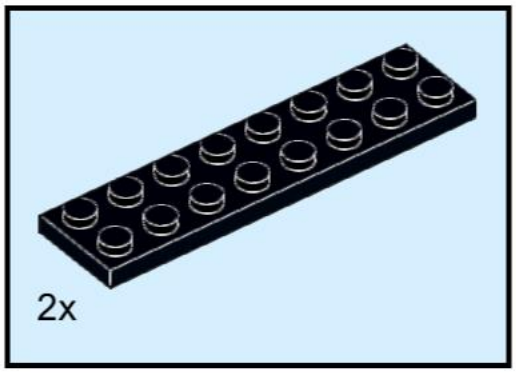



81

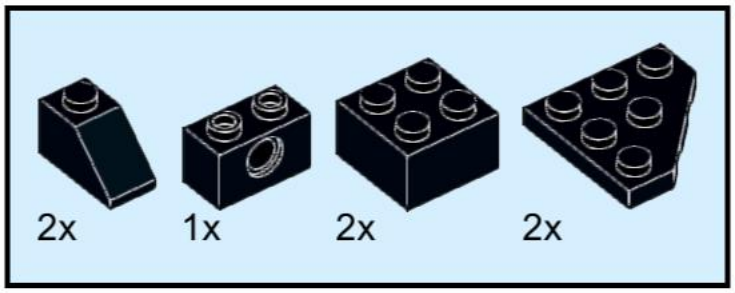

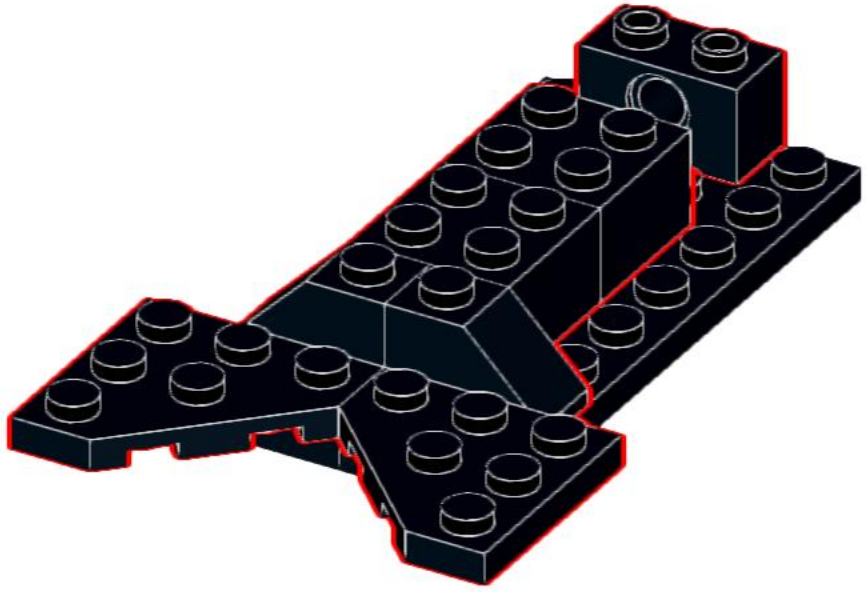

82

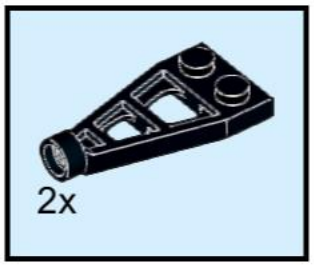

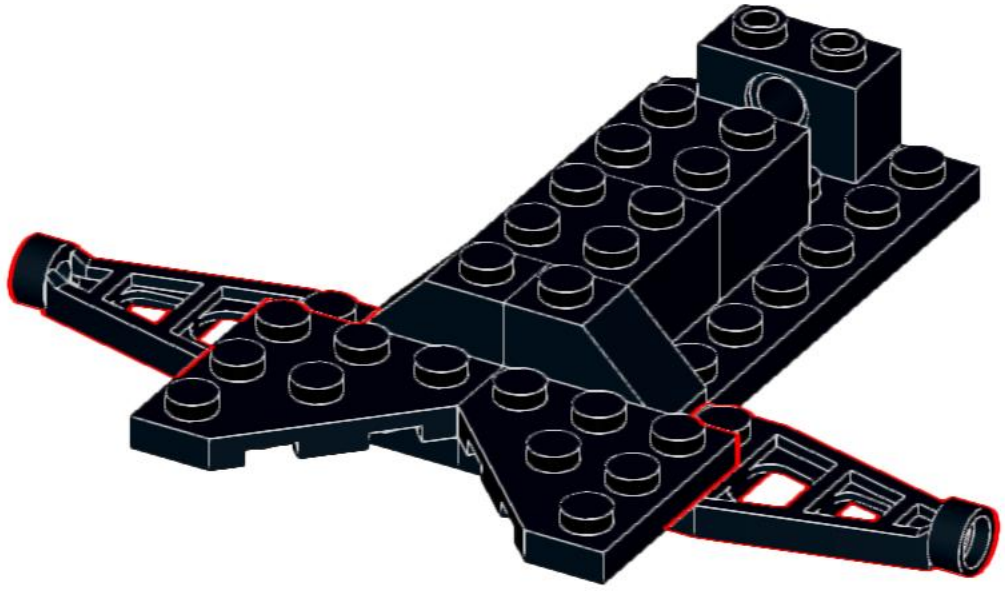

83

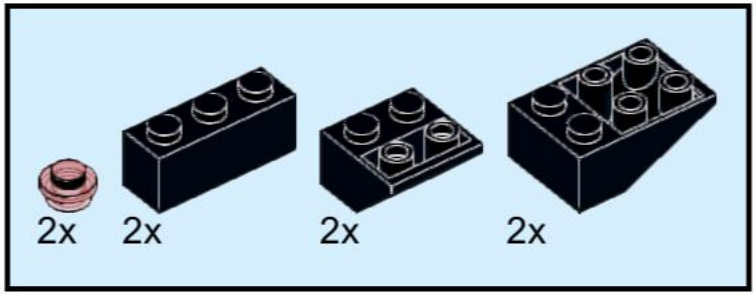

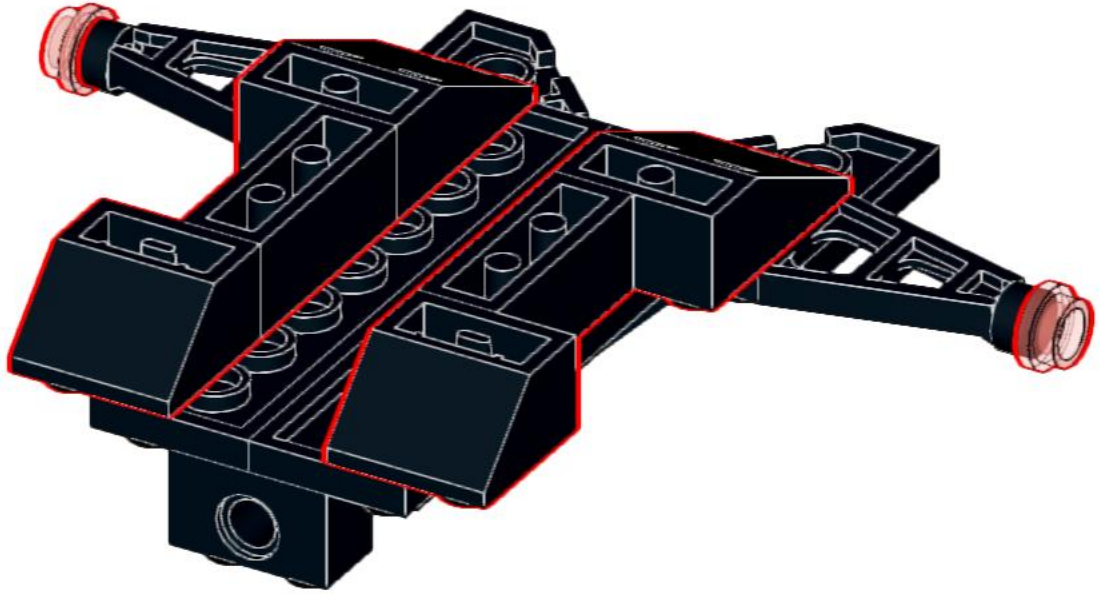

84

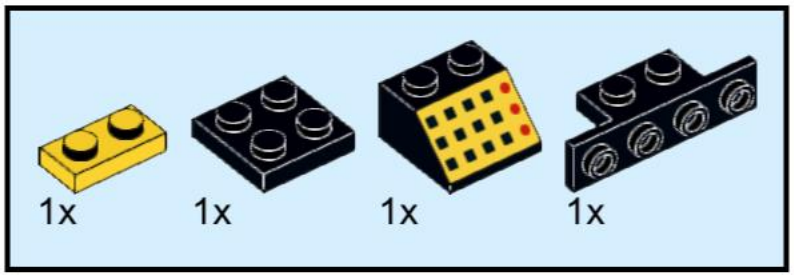

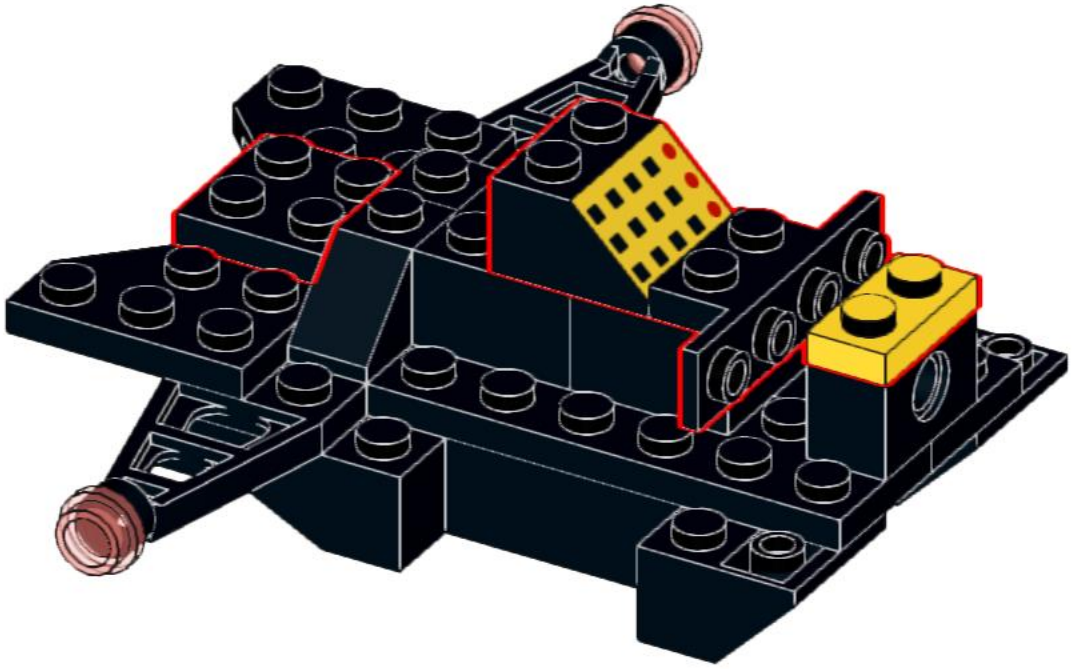

85

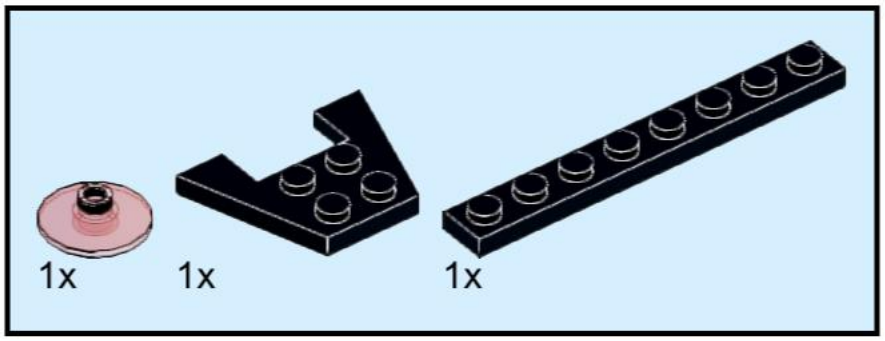

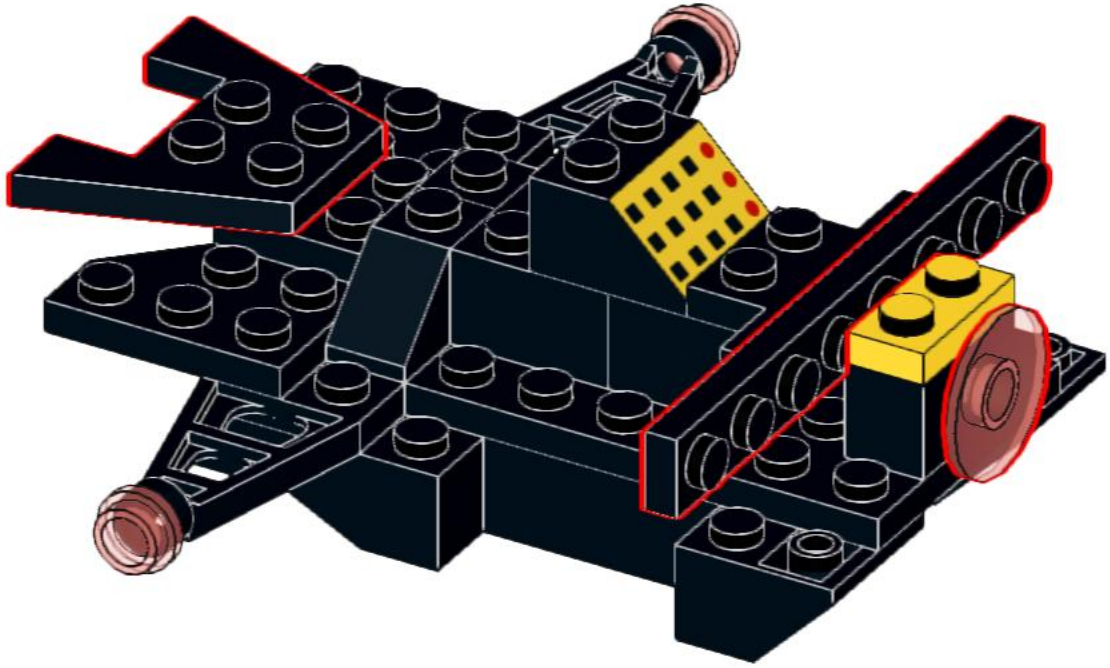

86

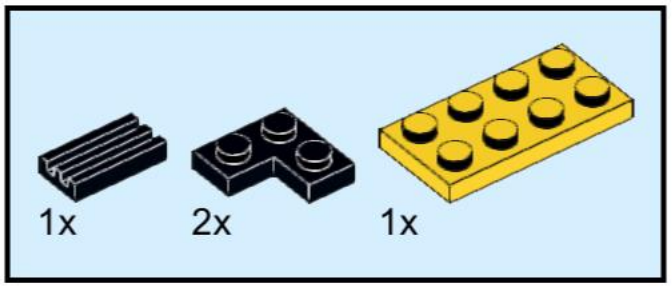

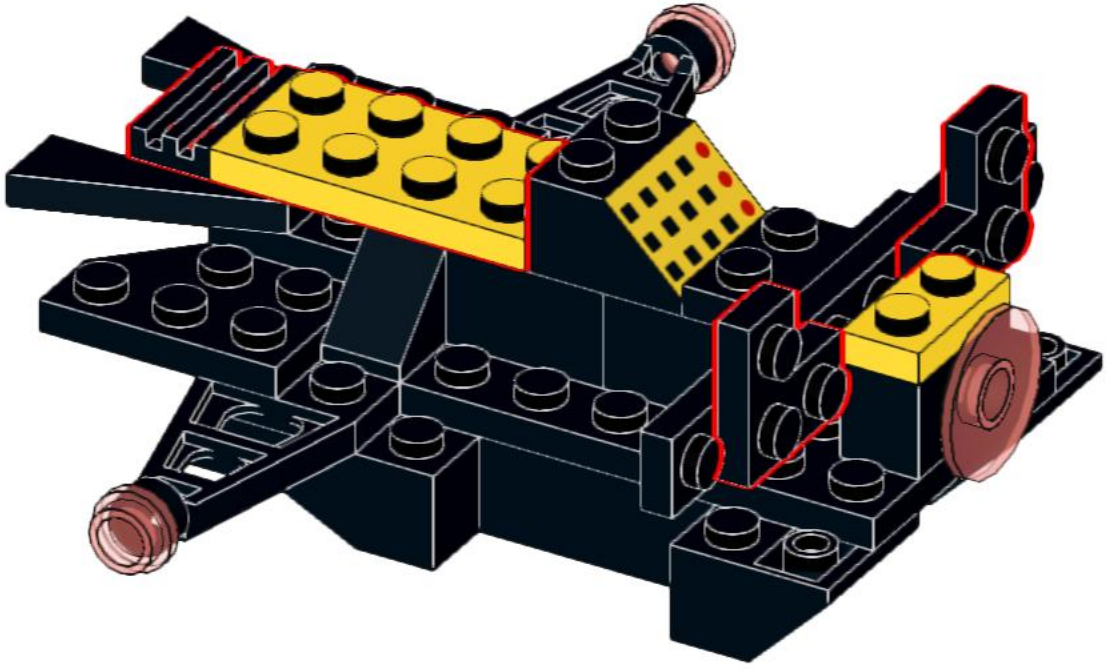

87

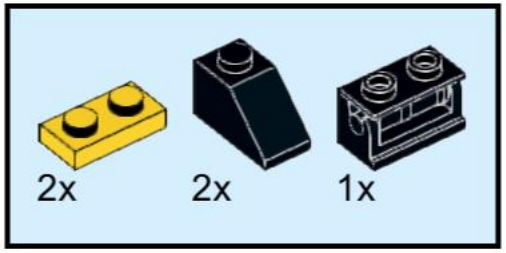

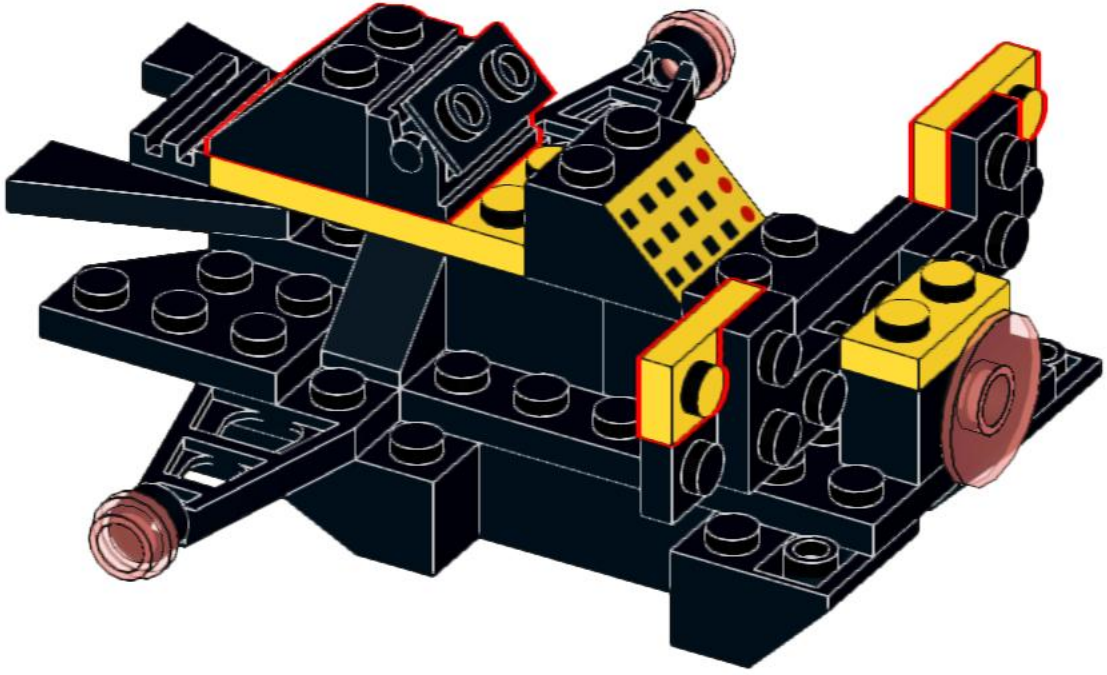

88

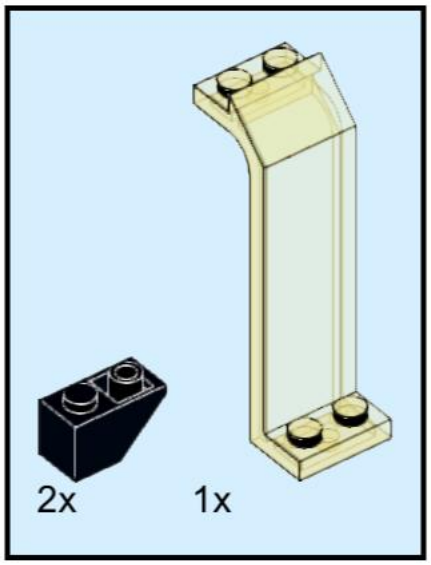

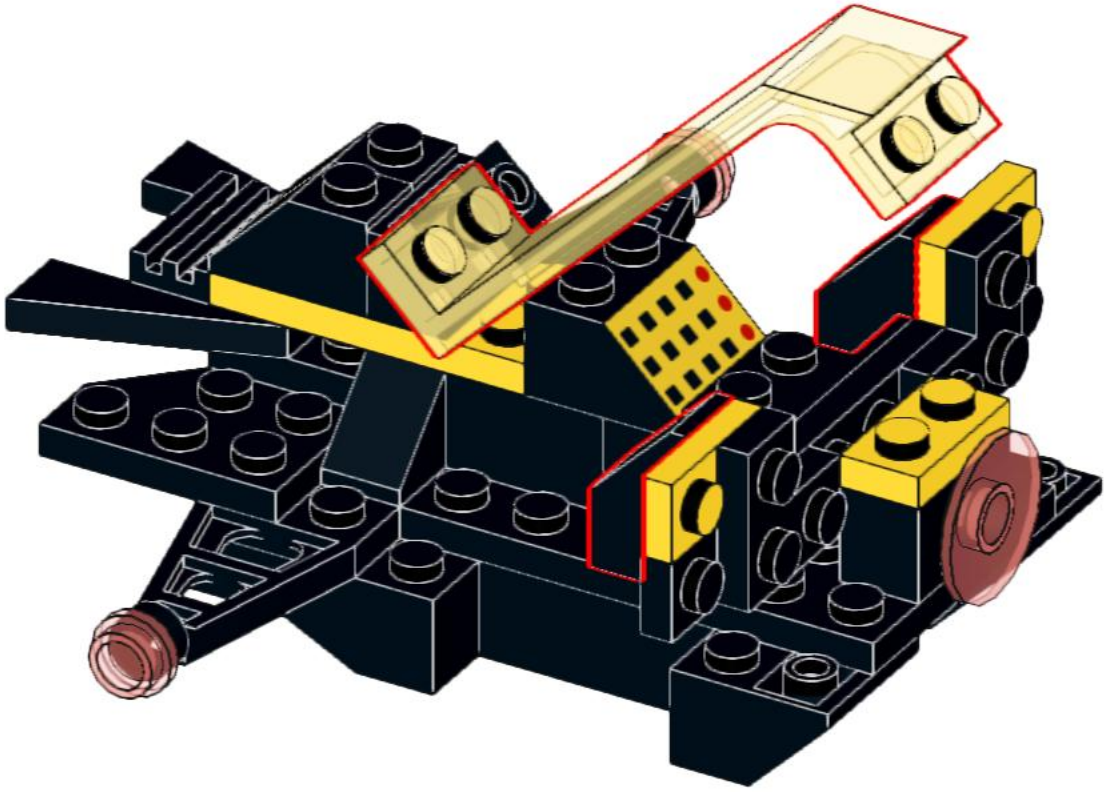

89

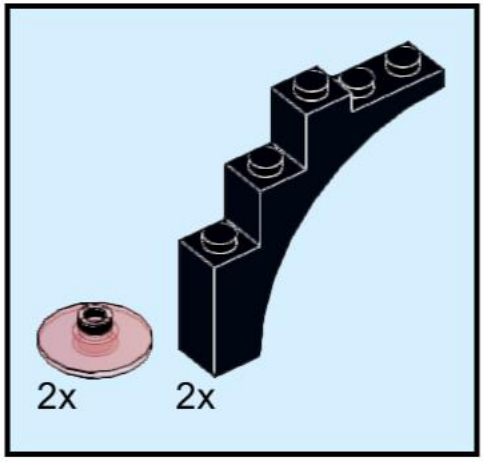

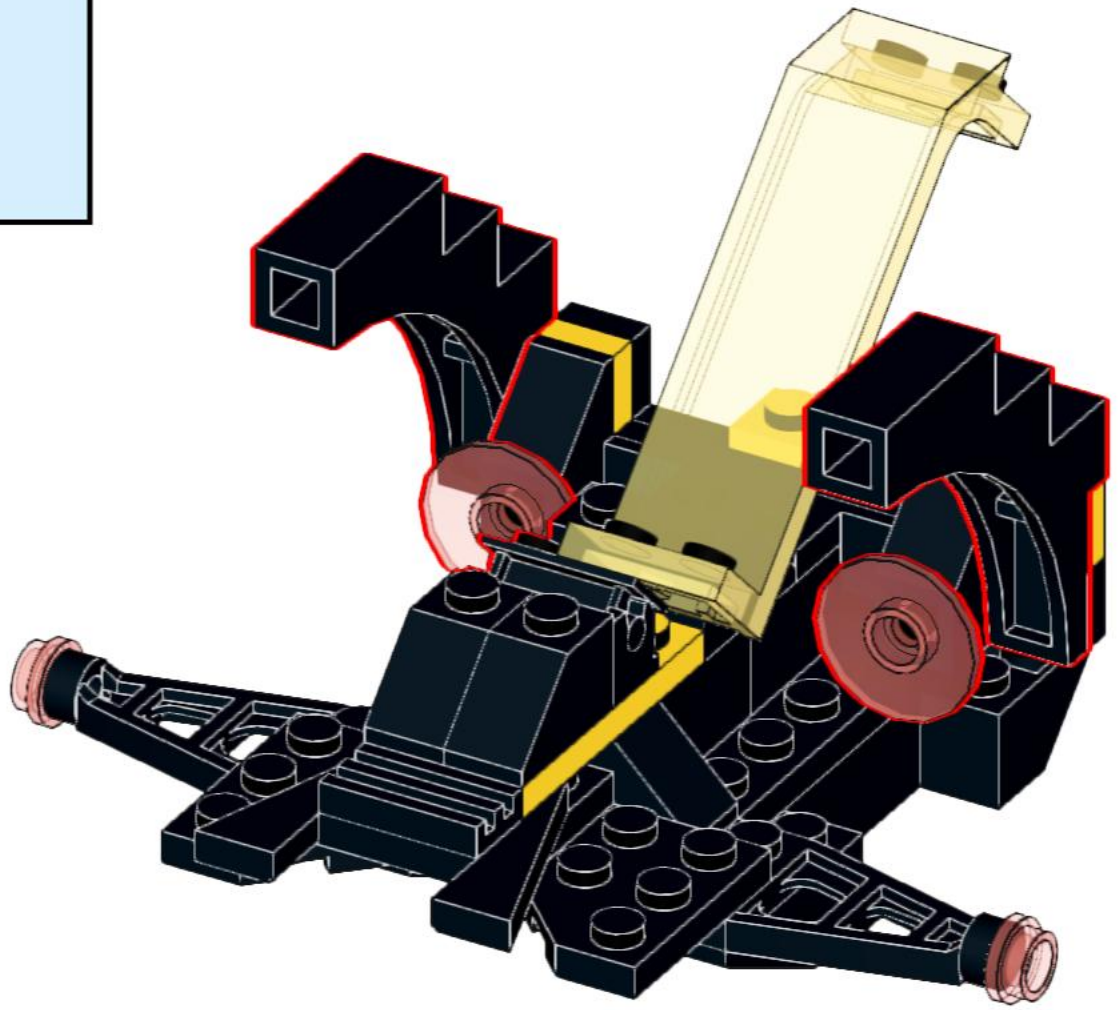

90

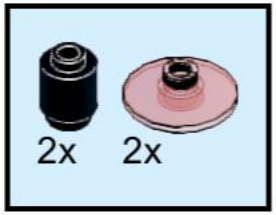

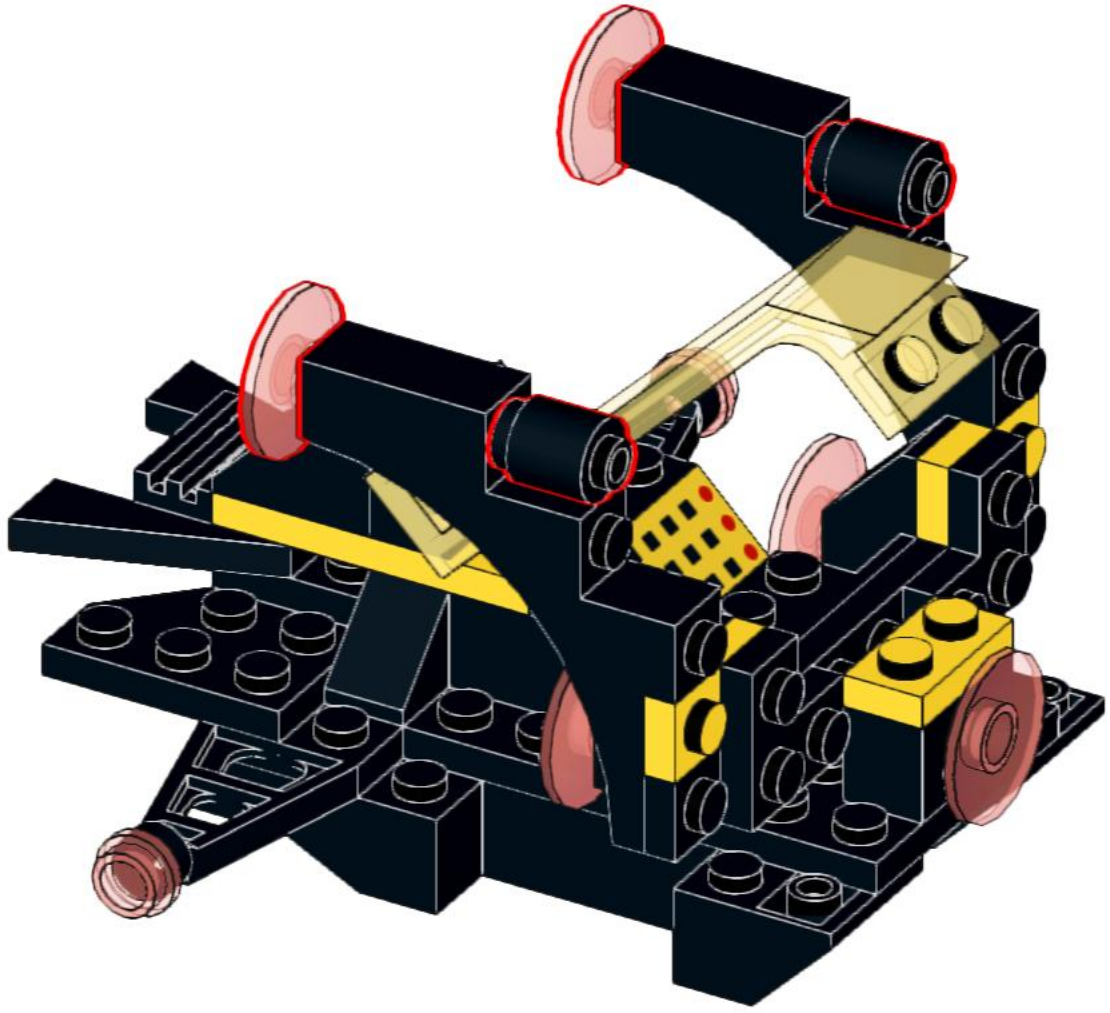

91

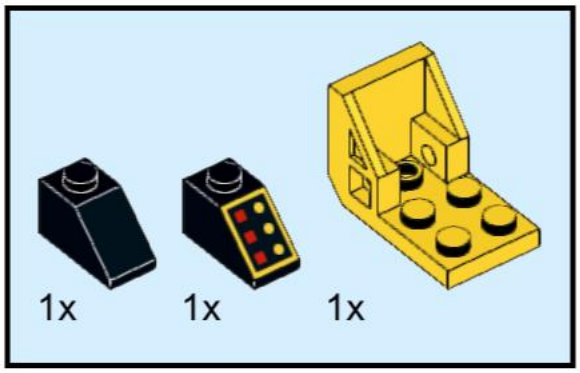

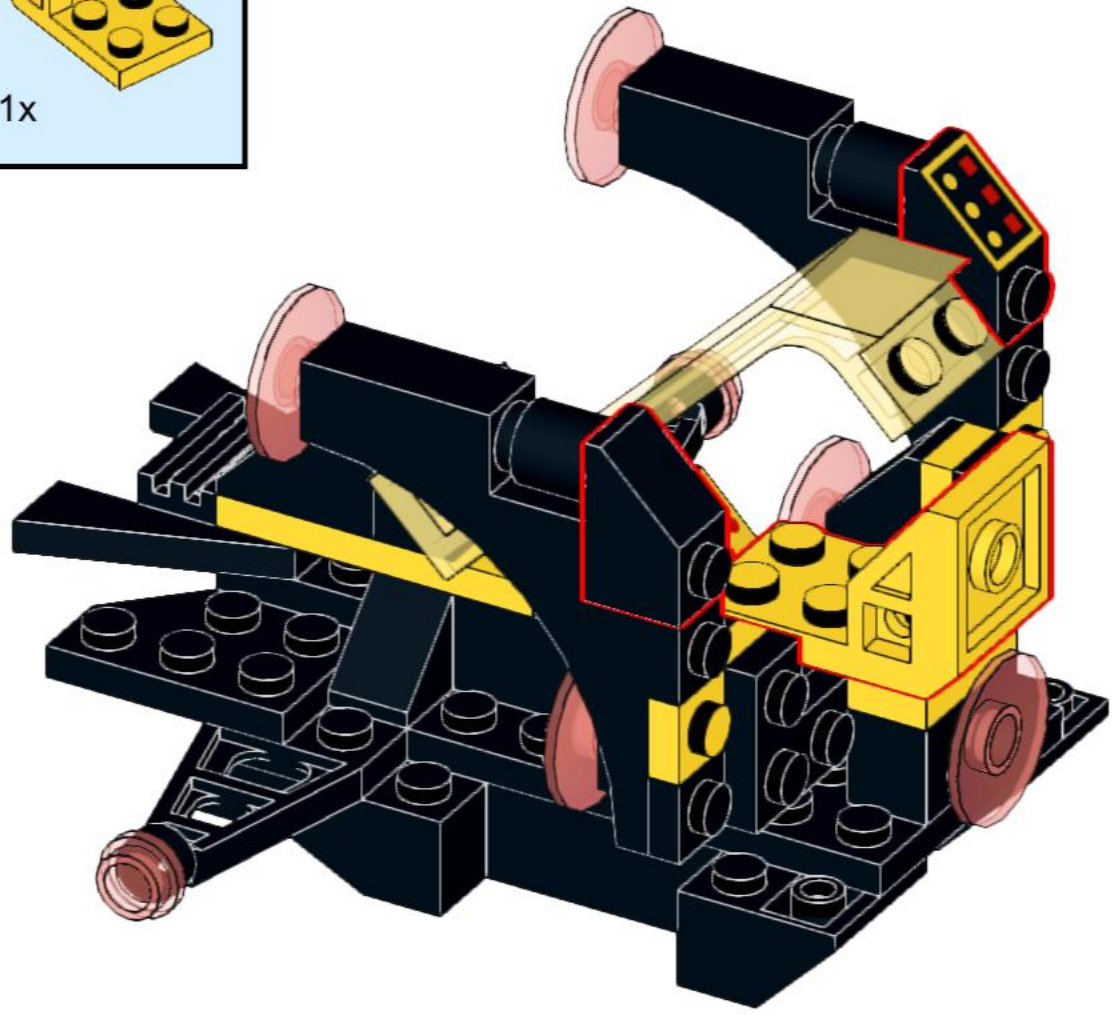

92

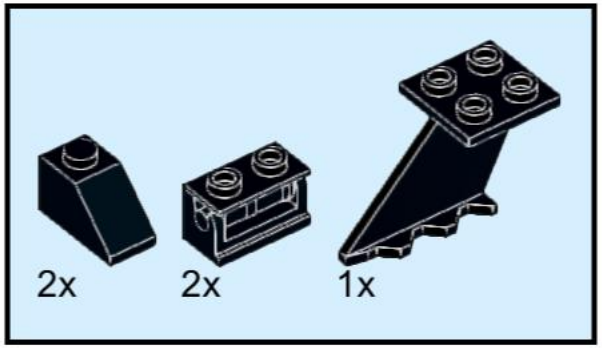

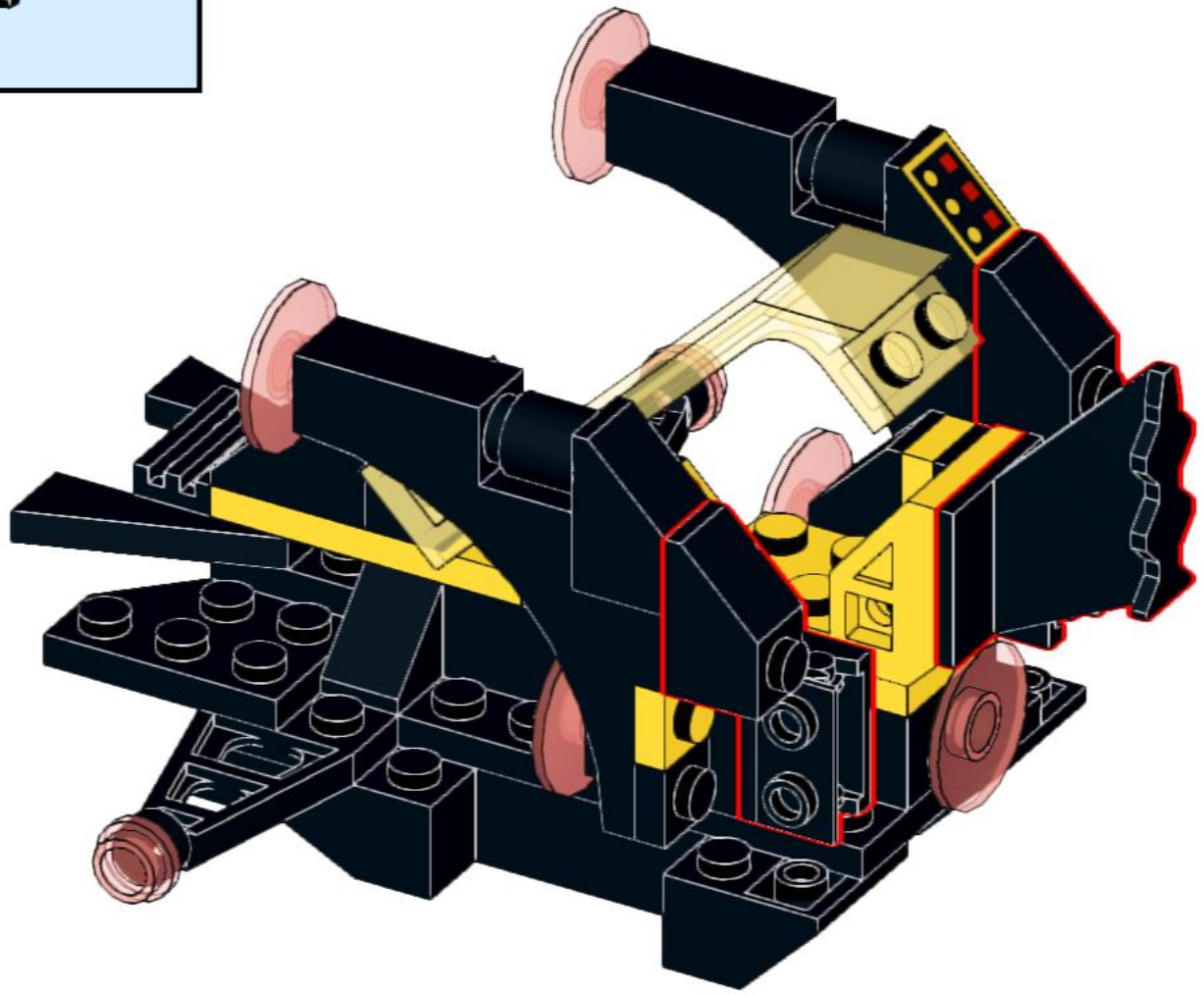

93

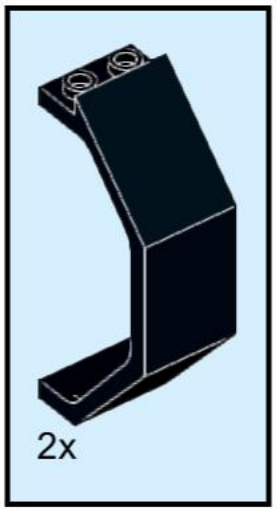

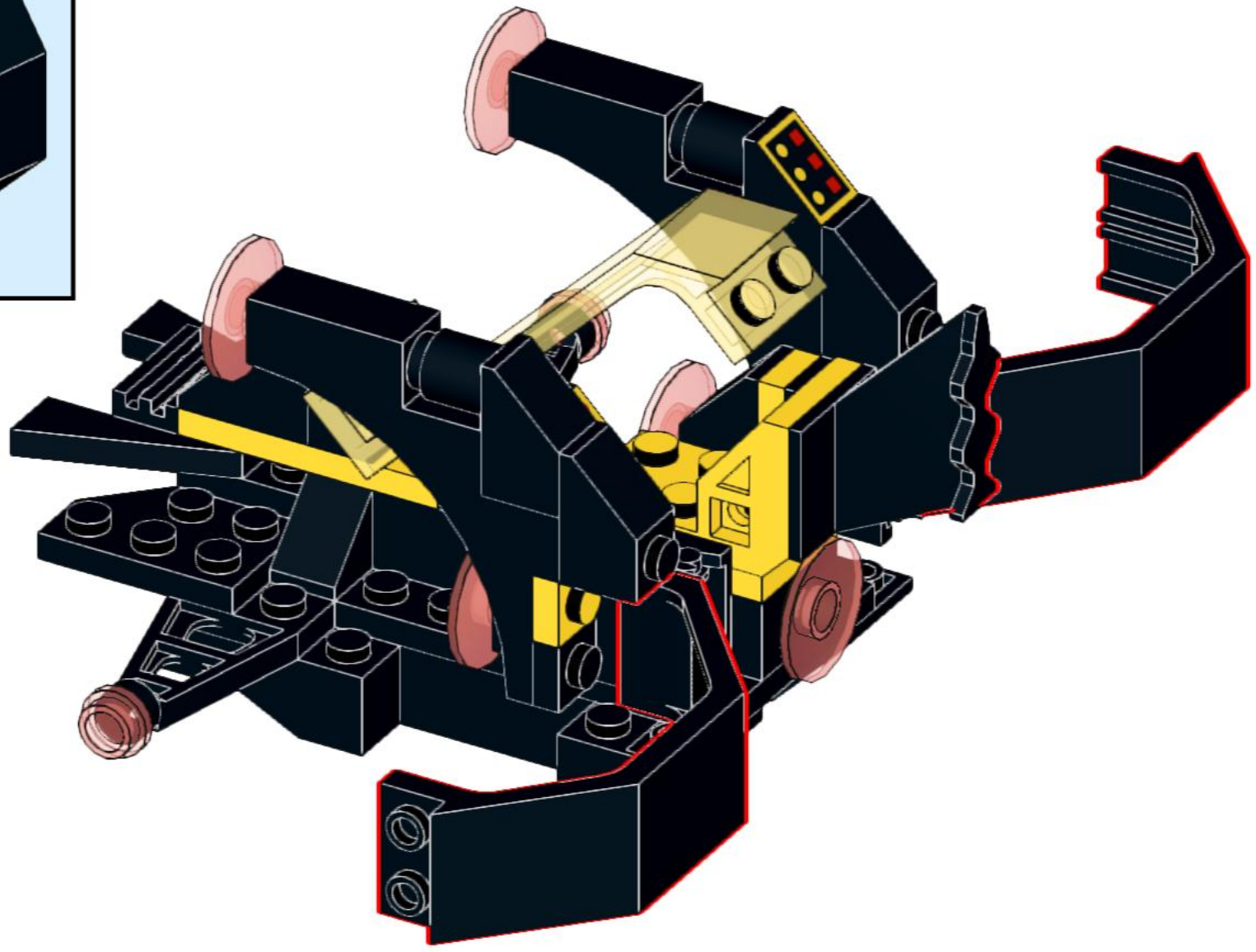

94

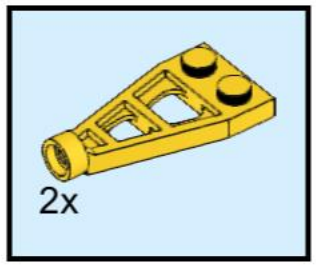

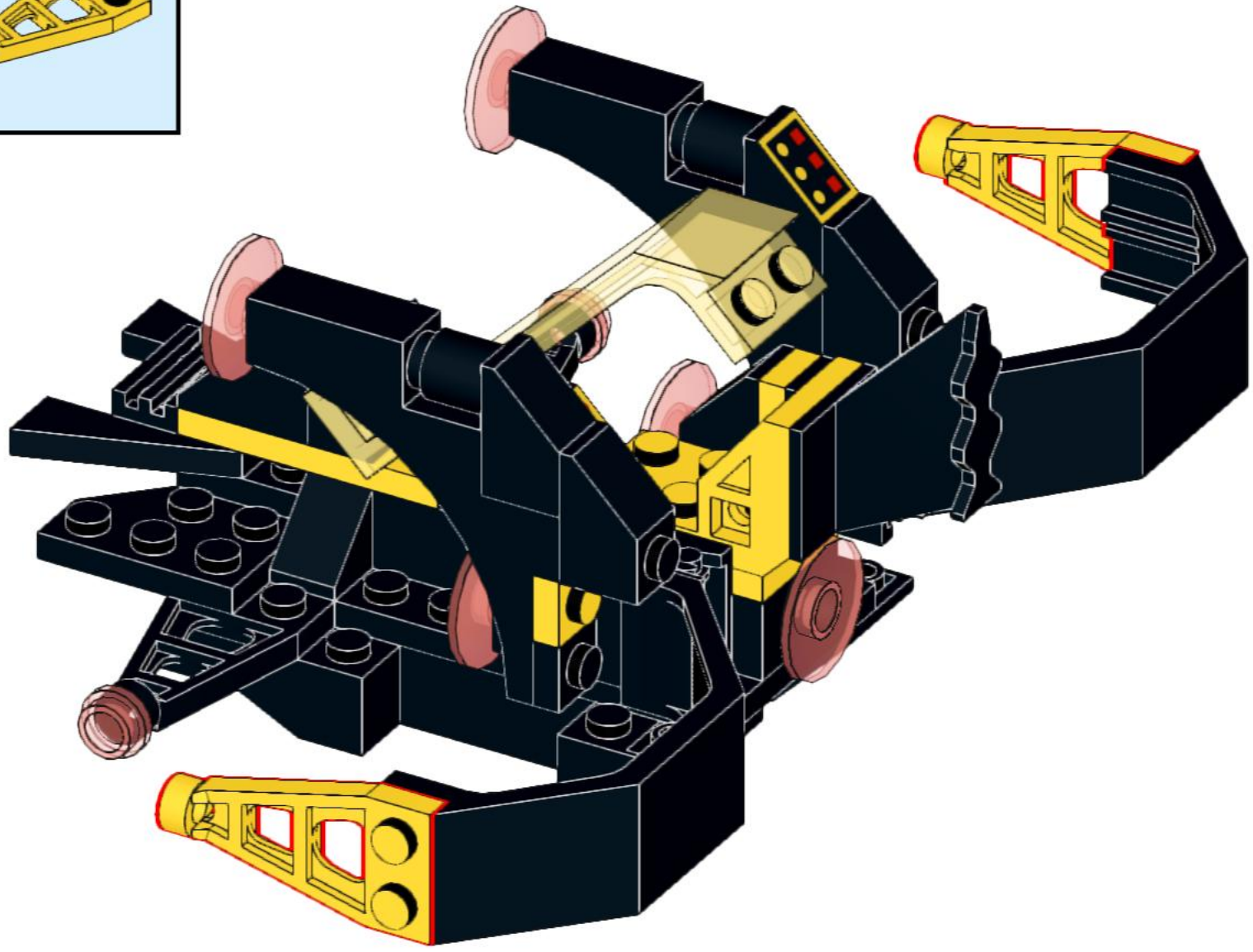

95

2x

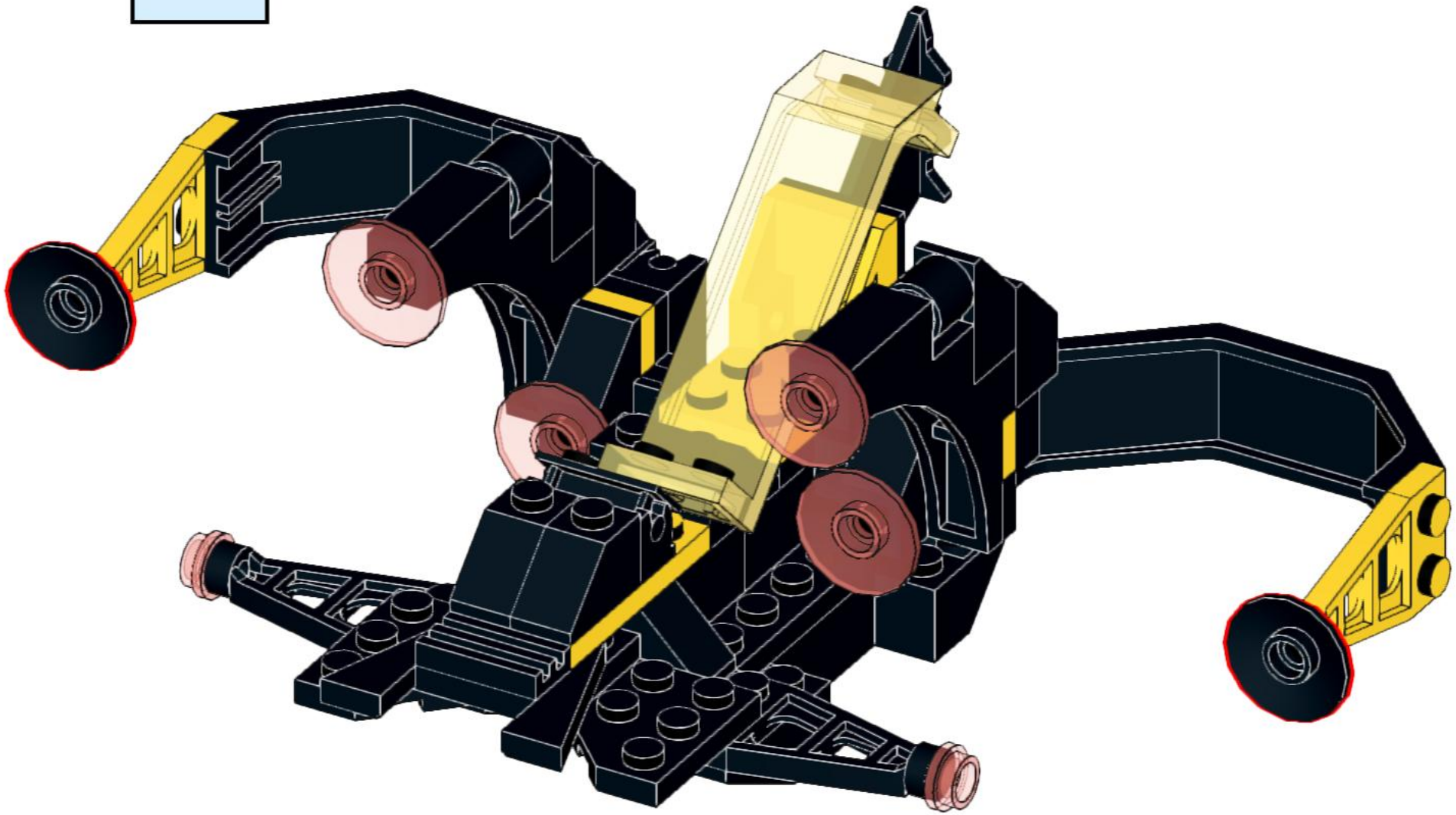

96

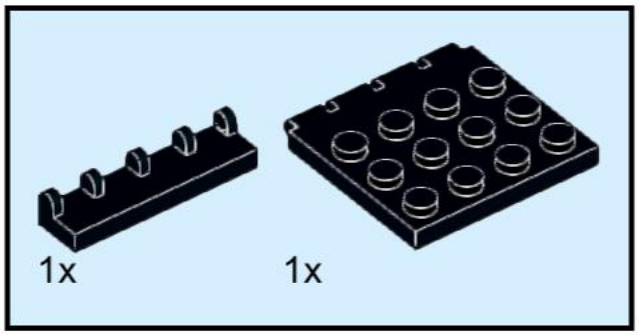

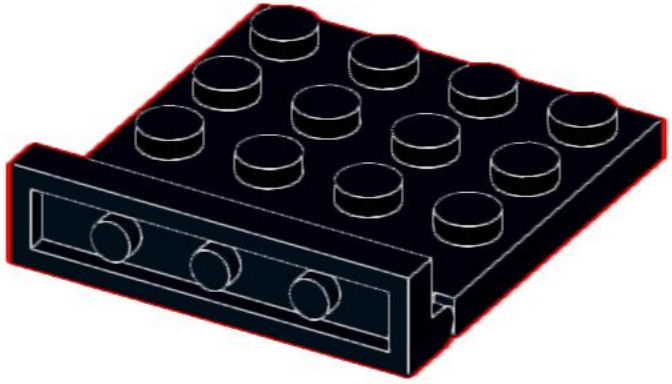

97

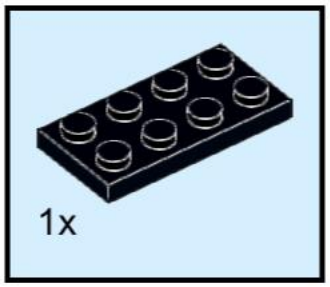

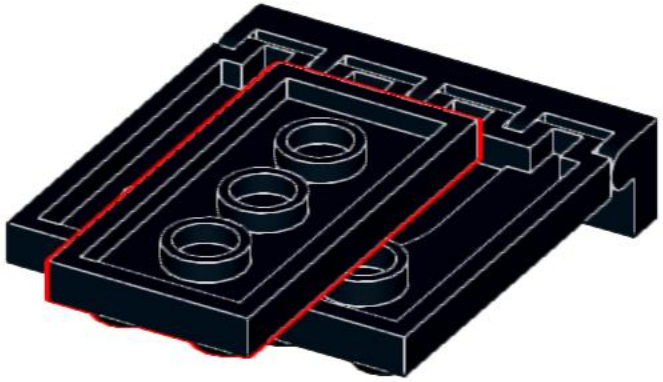

98

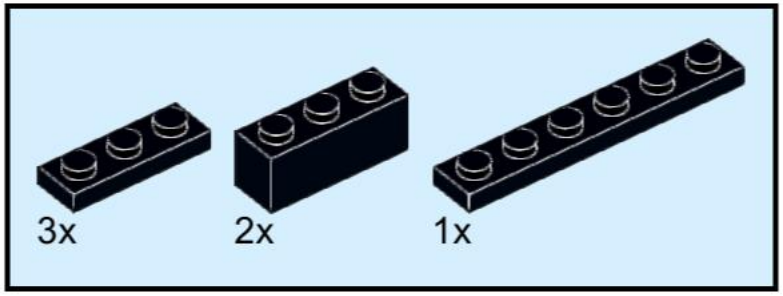

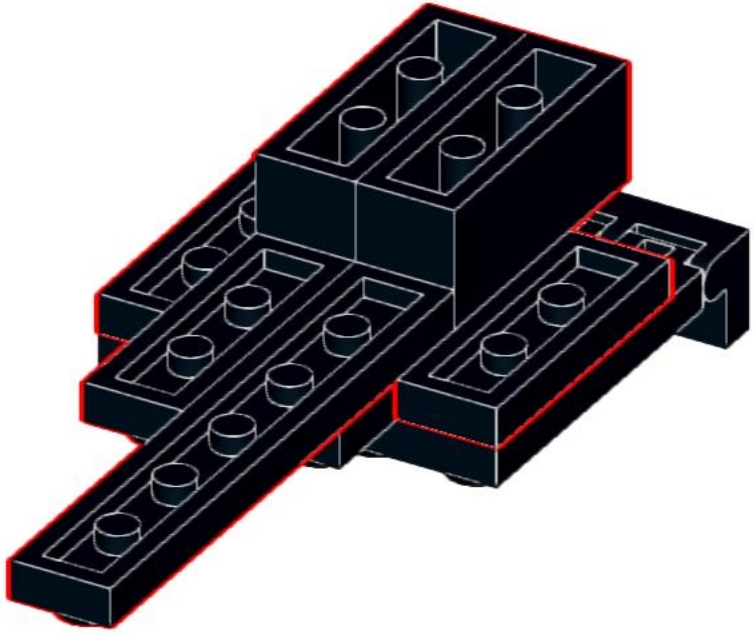

99

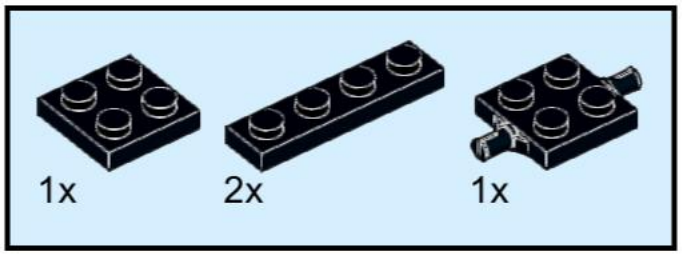

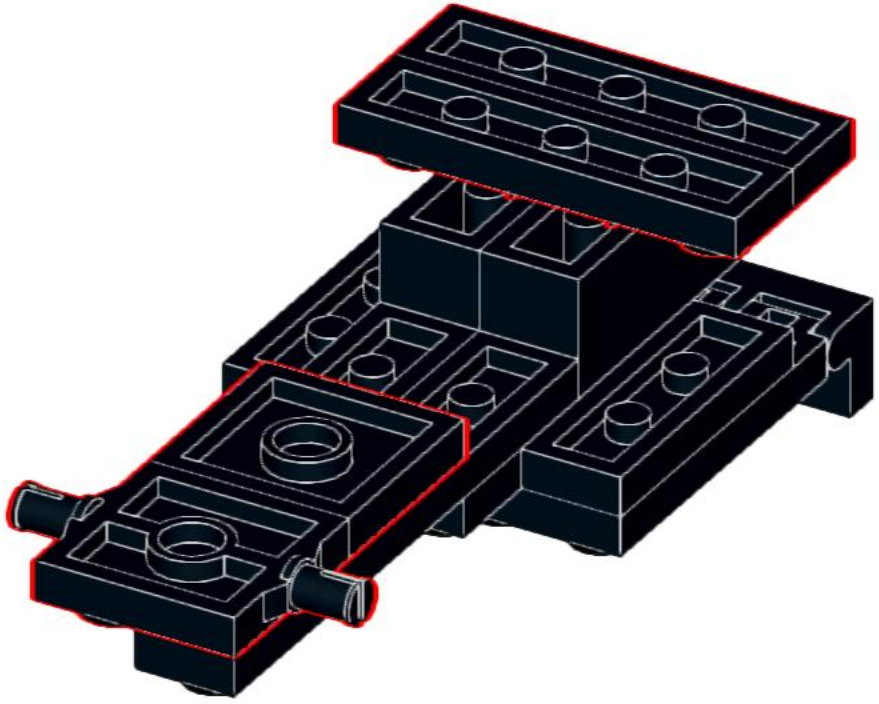

100



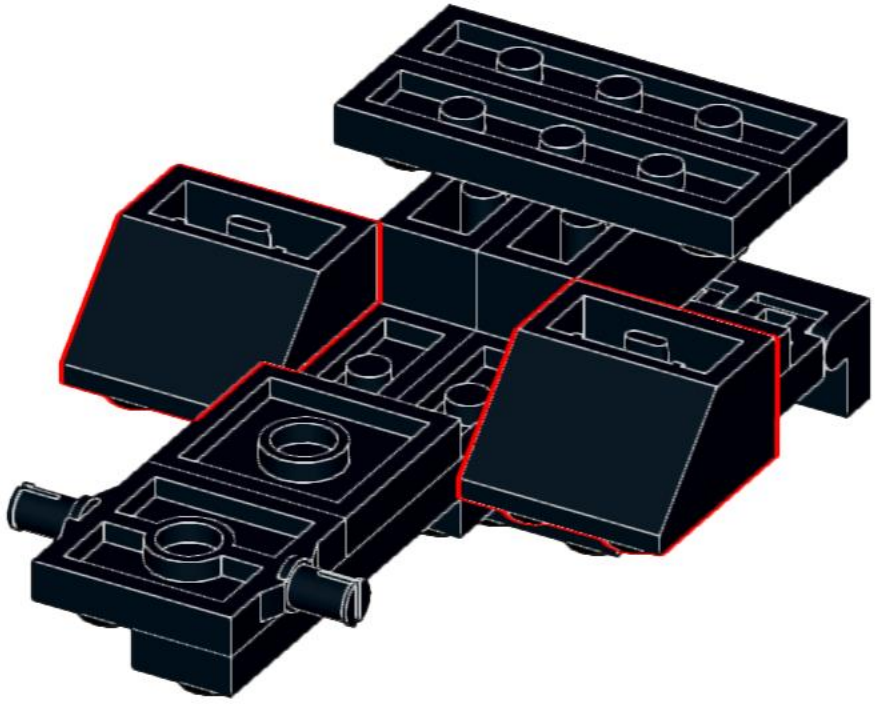

101

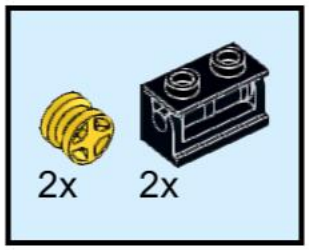

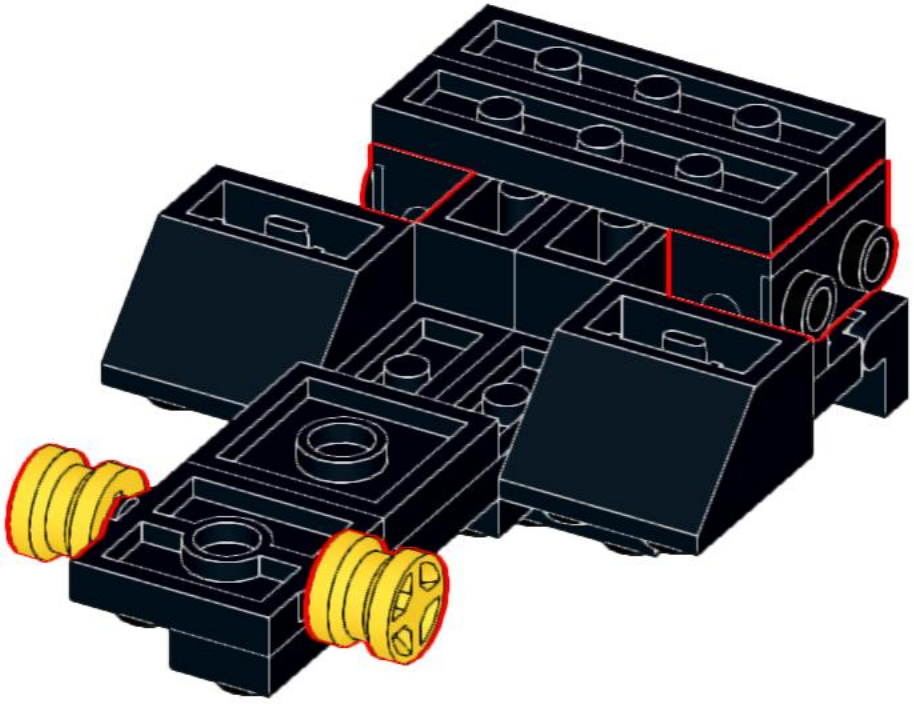

102

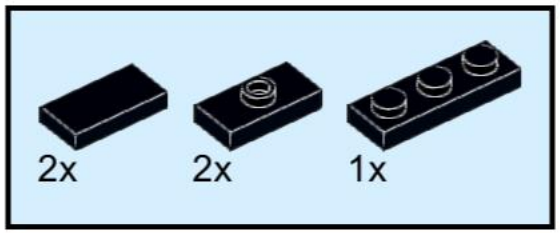

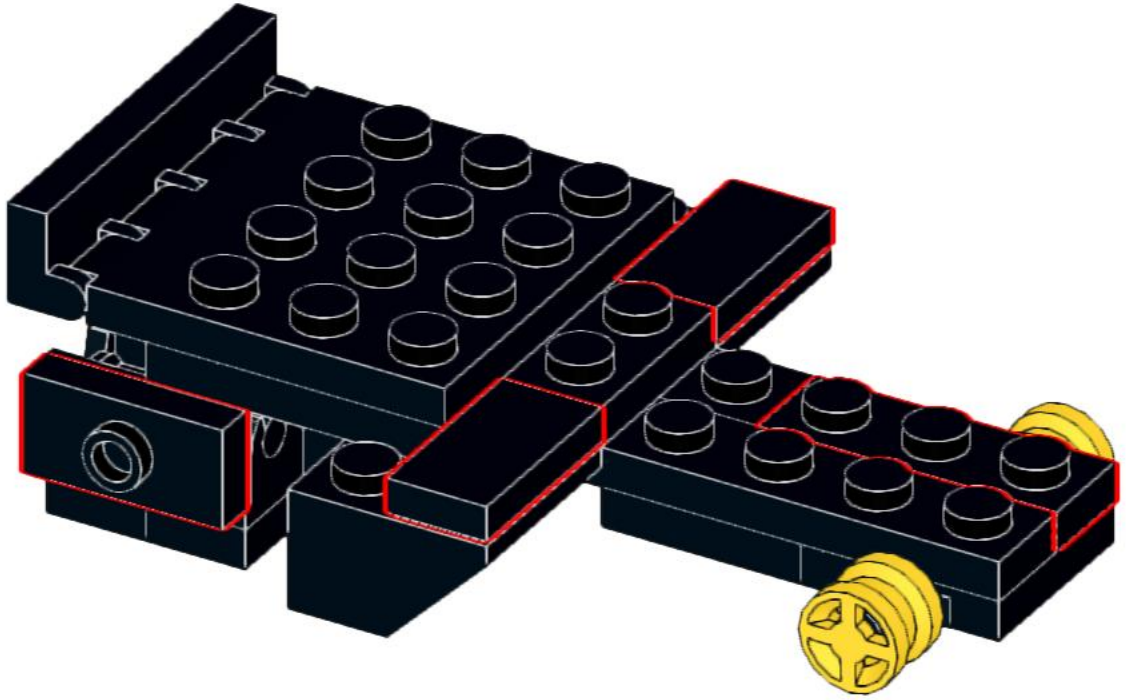

103

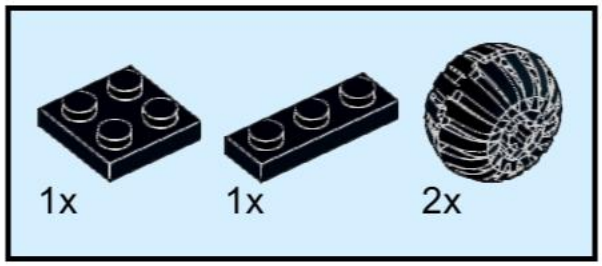

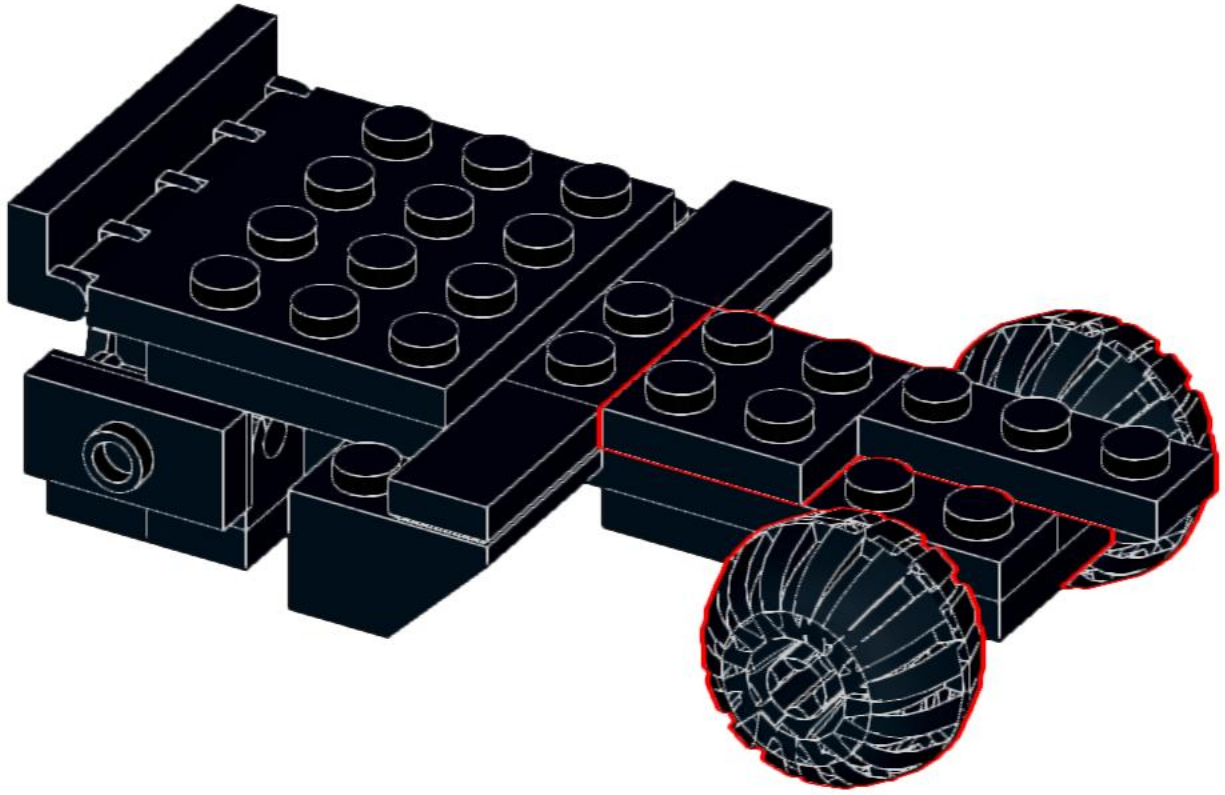

104

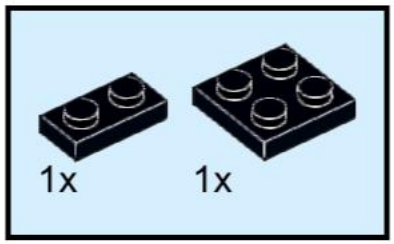

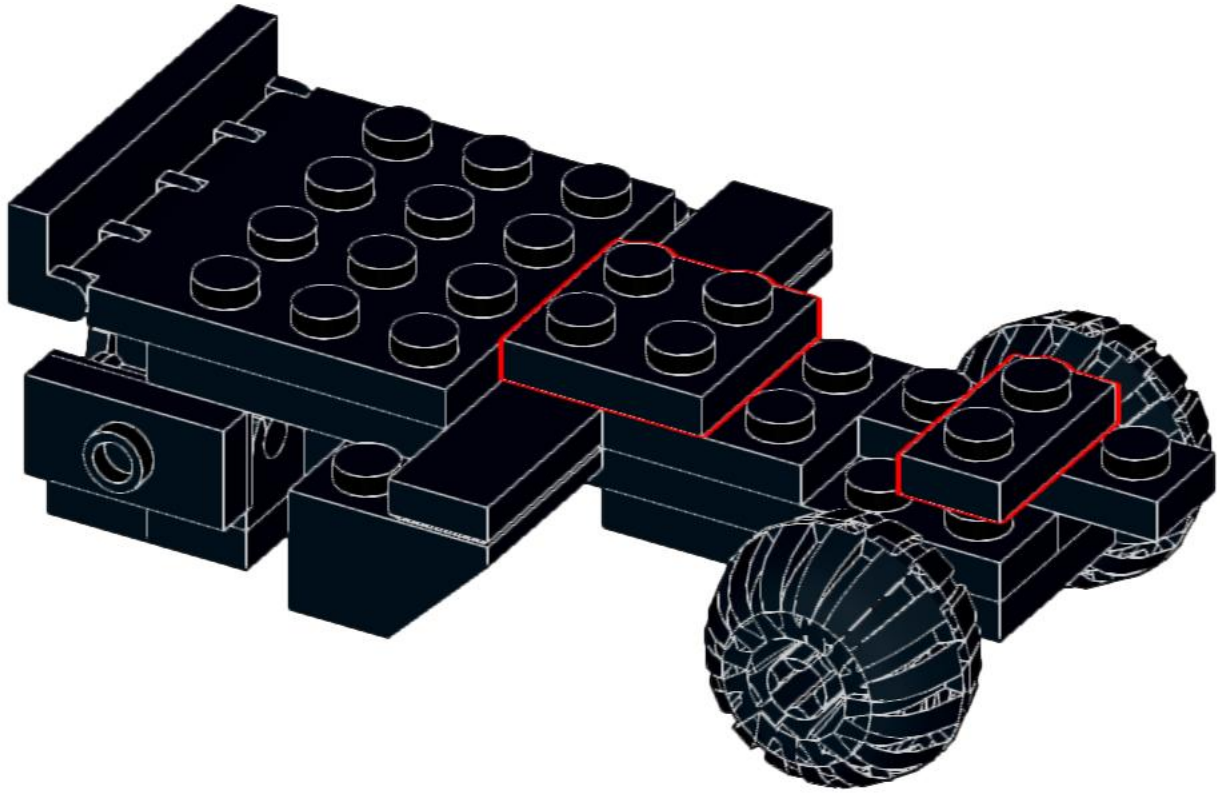

105

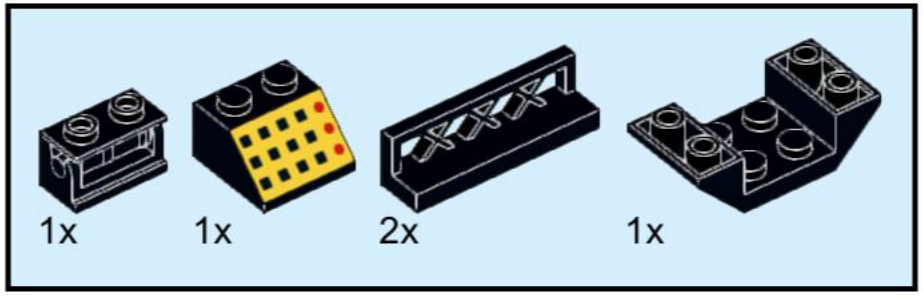

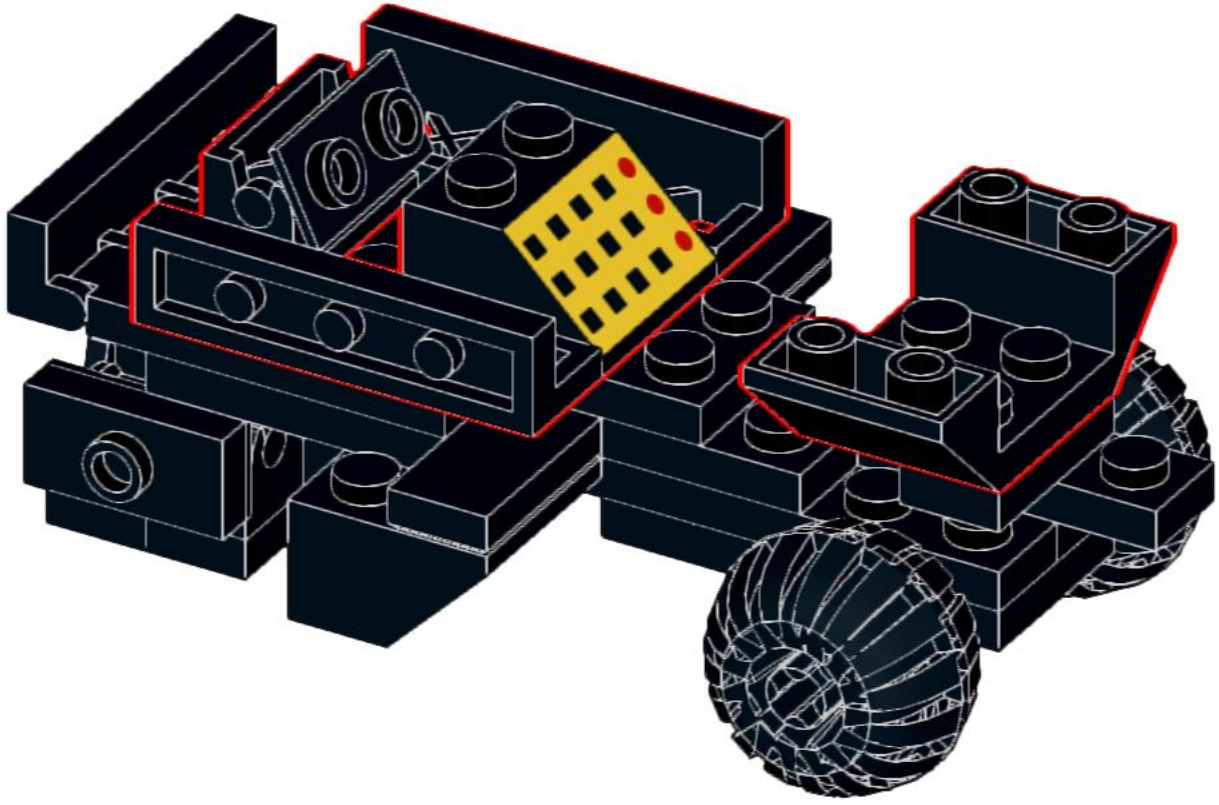

106

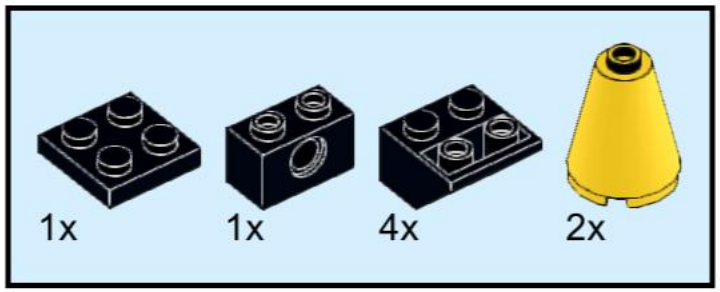

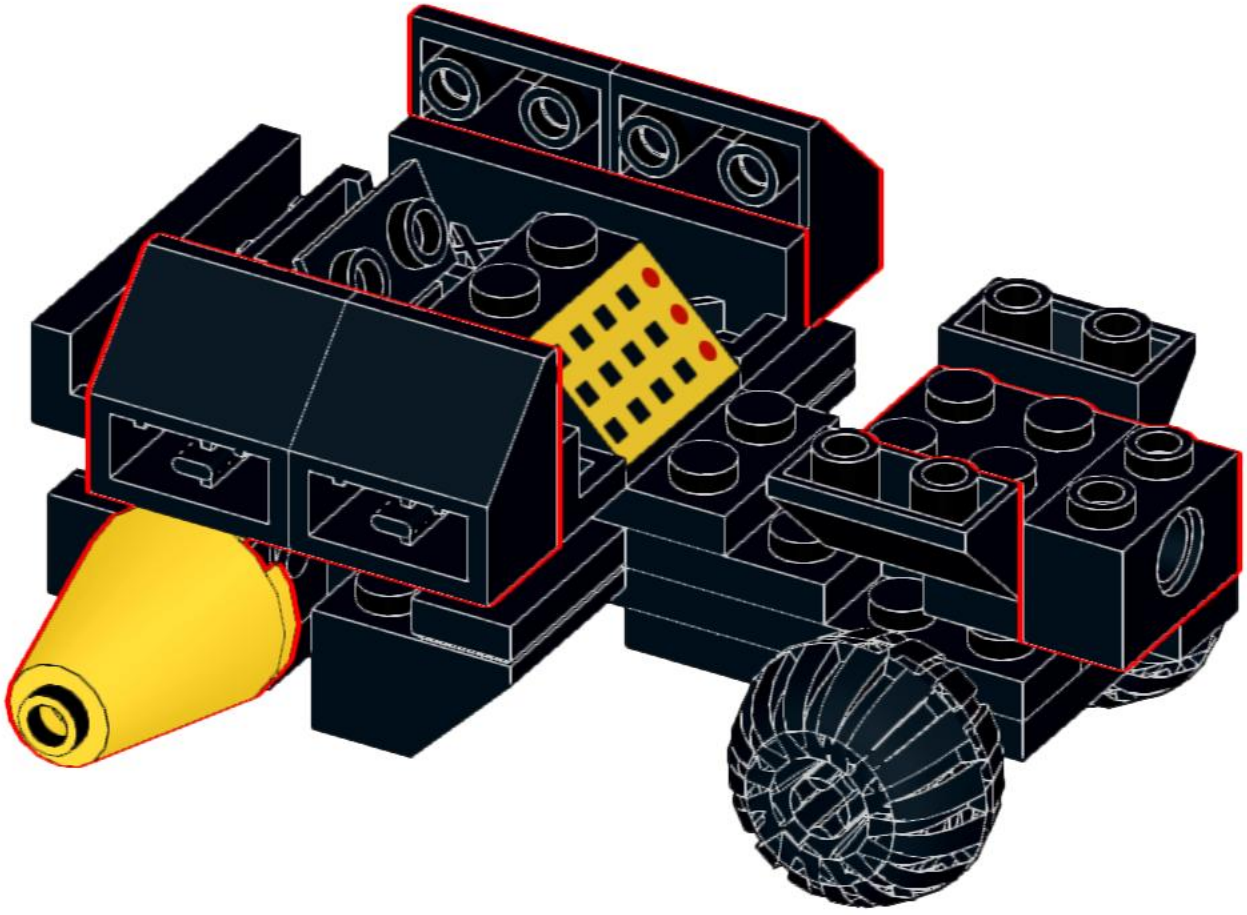

107

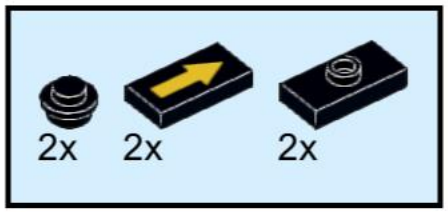

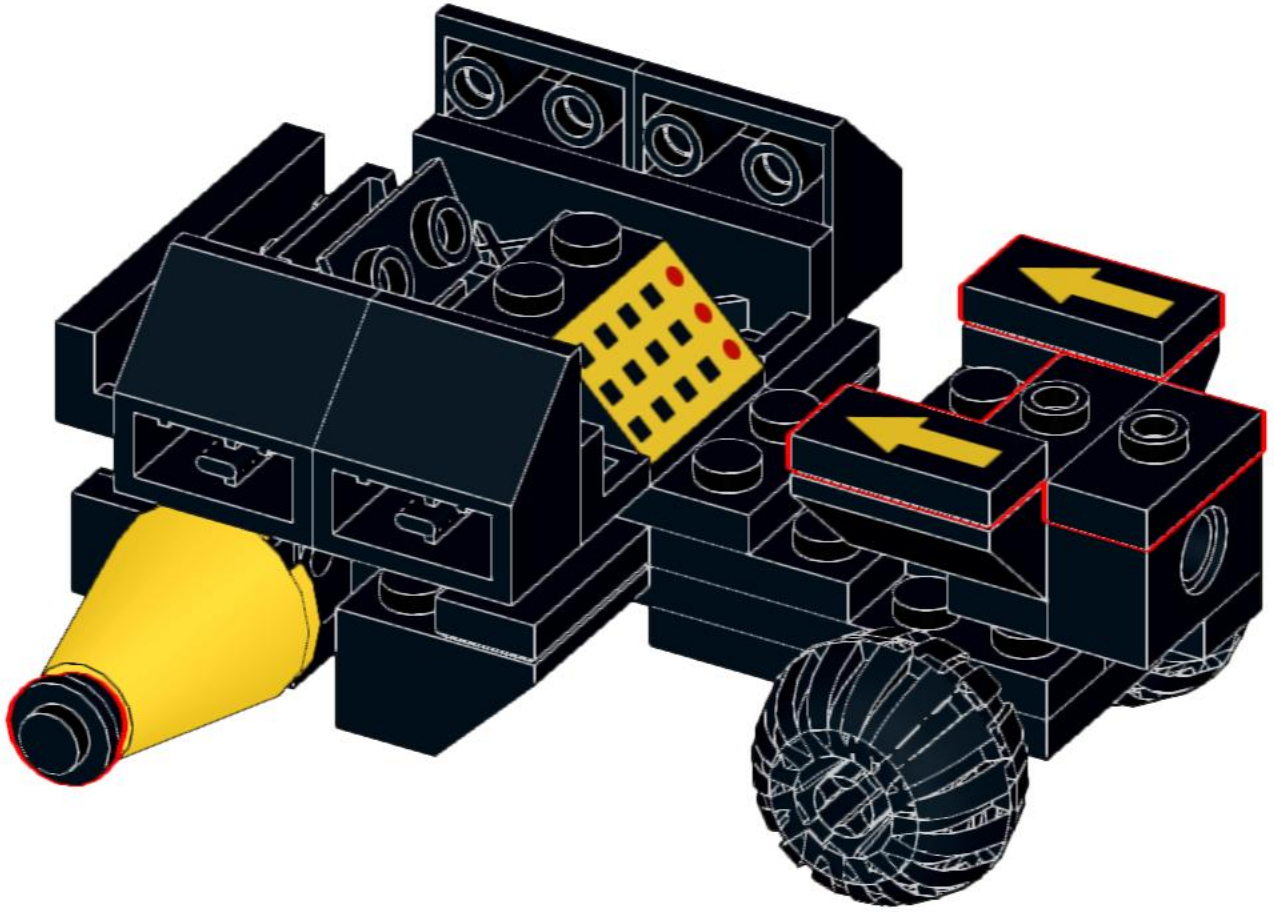

108

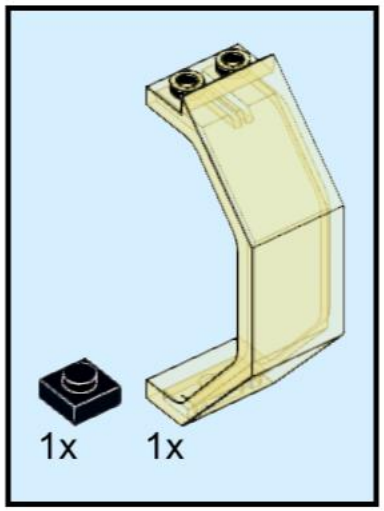

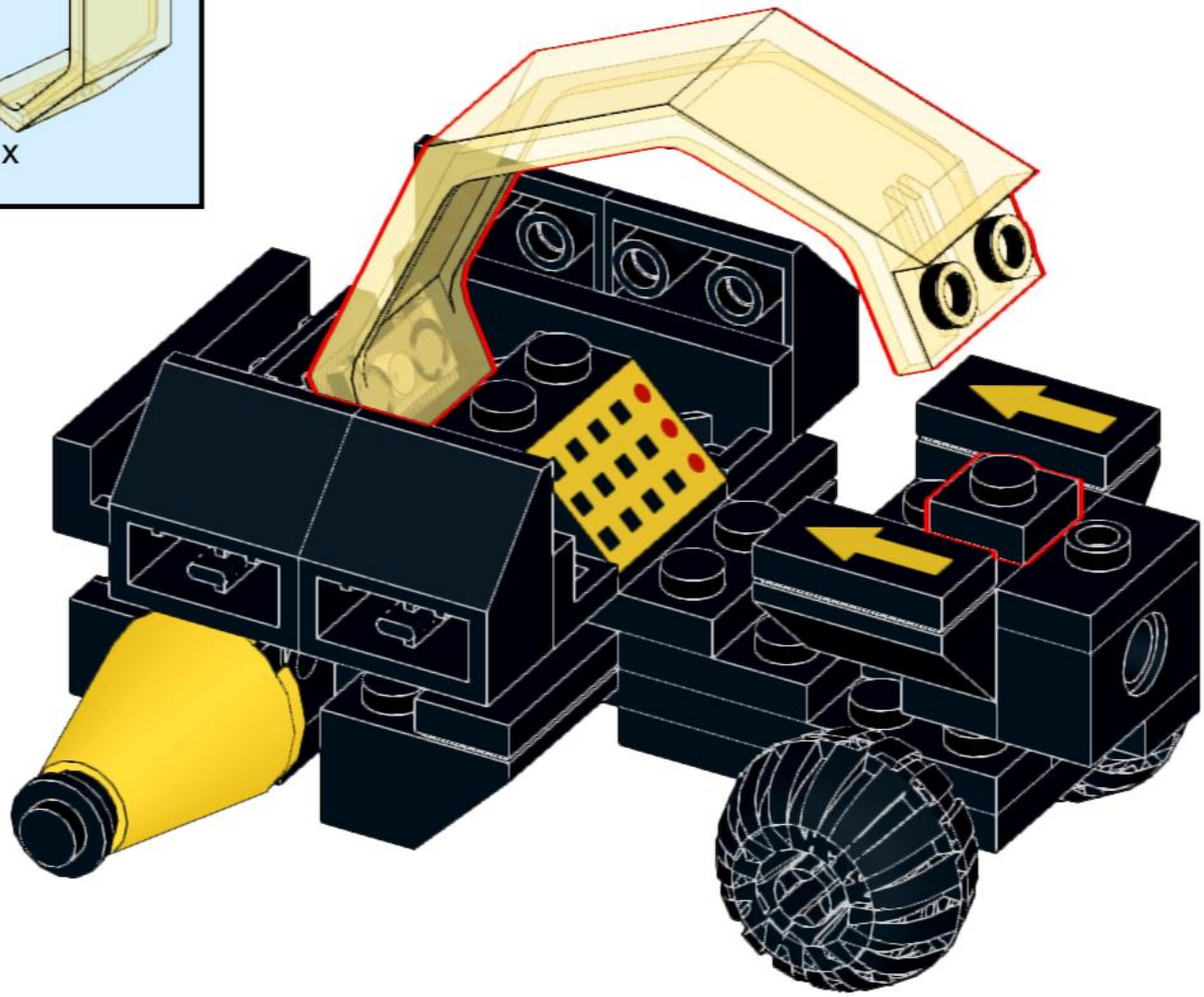

109



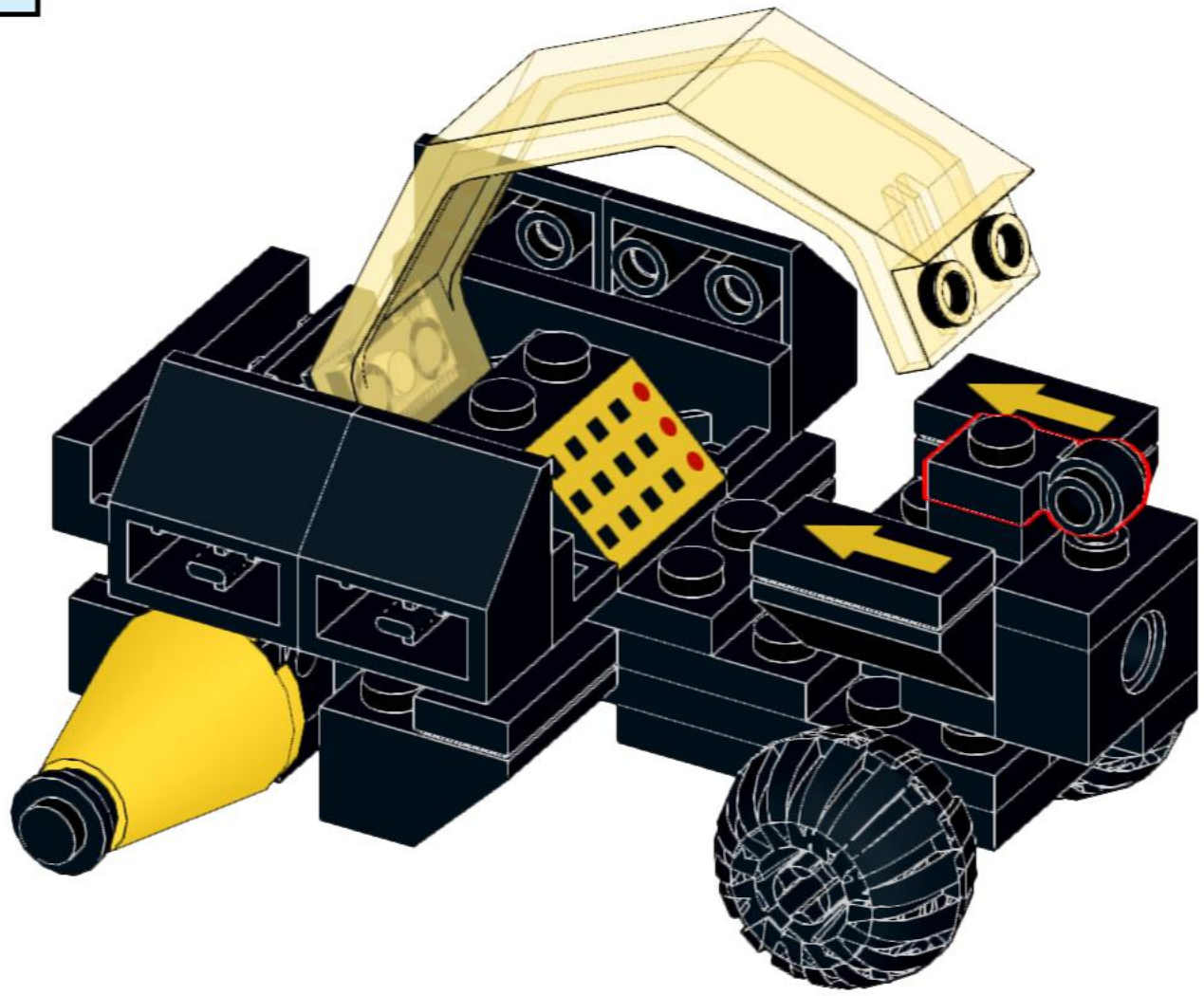

110

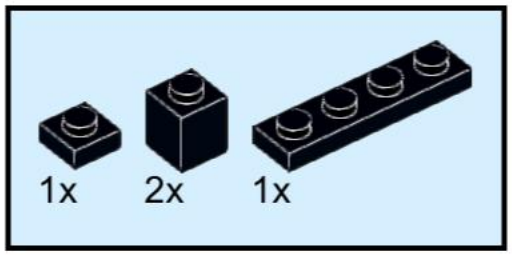

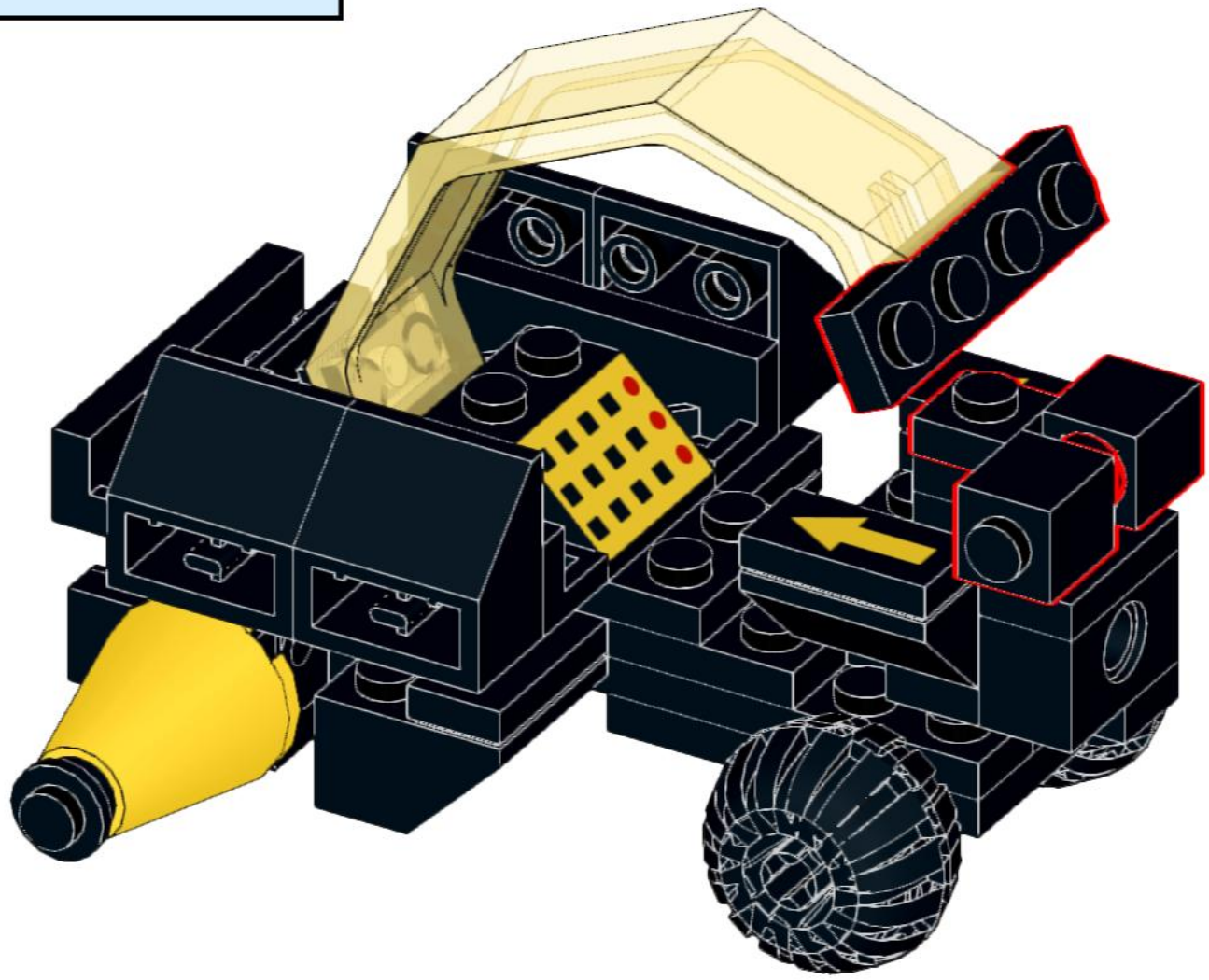

111

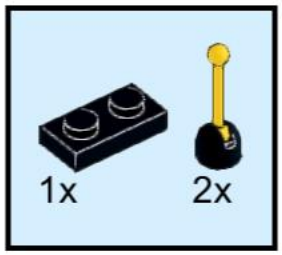

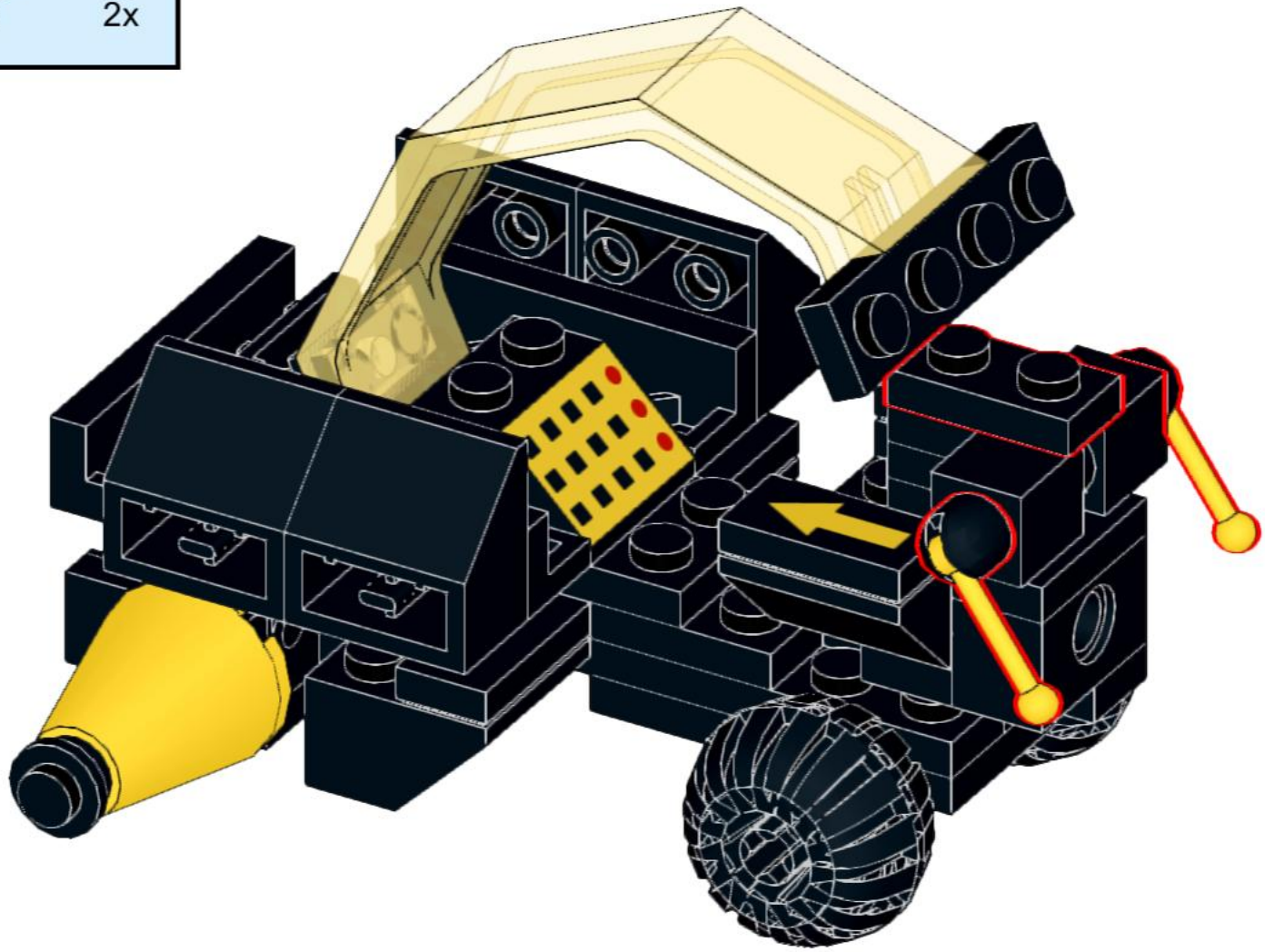

112

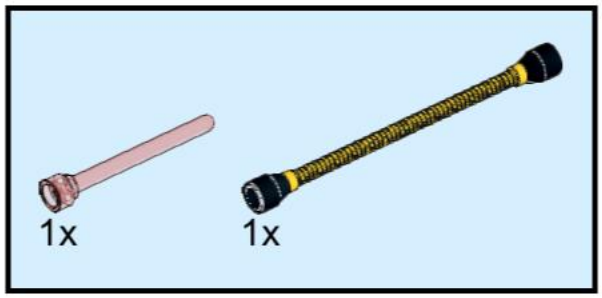

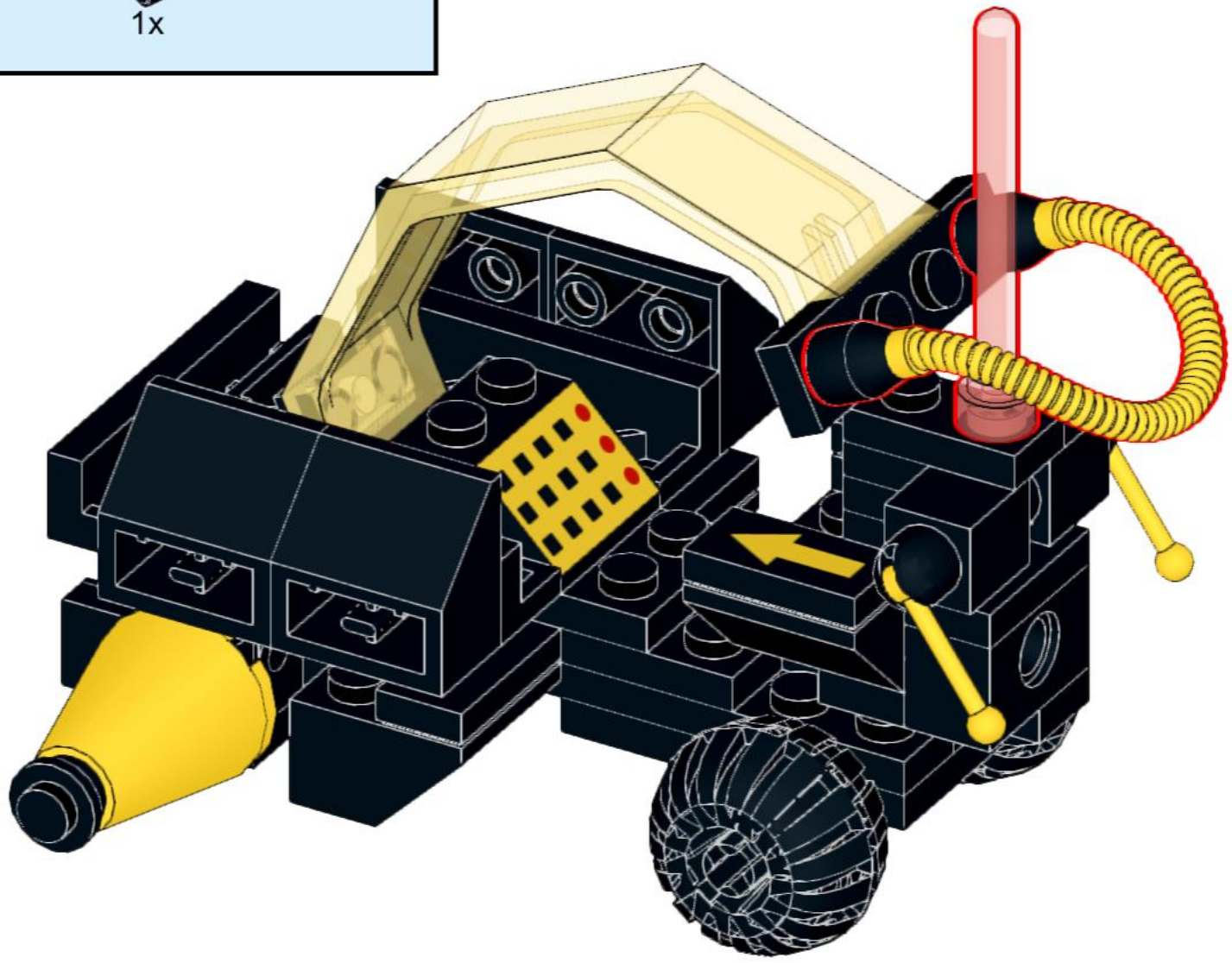

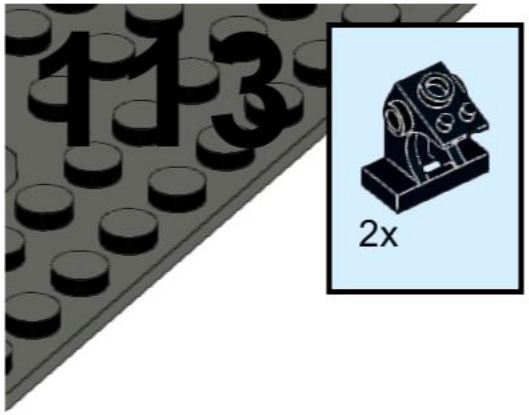
113
2x

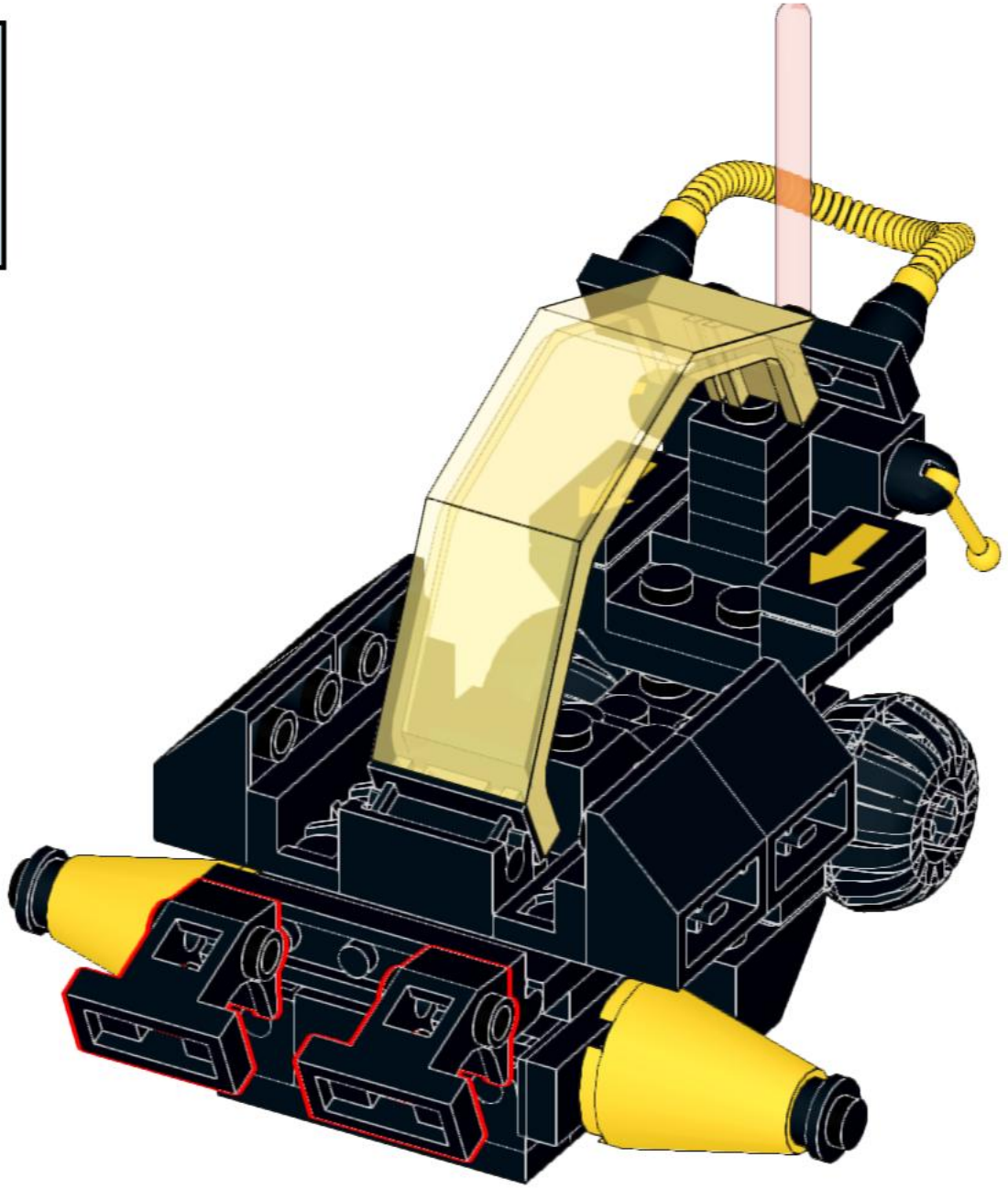

14

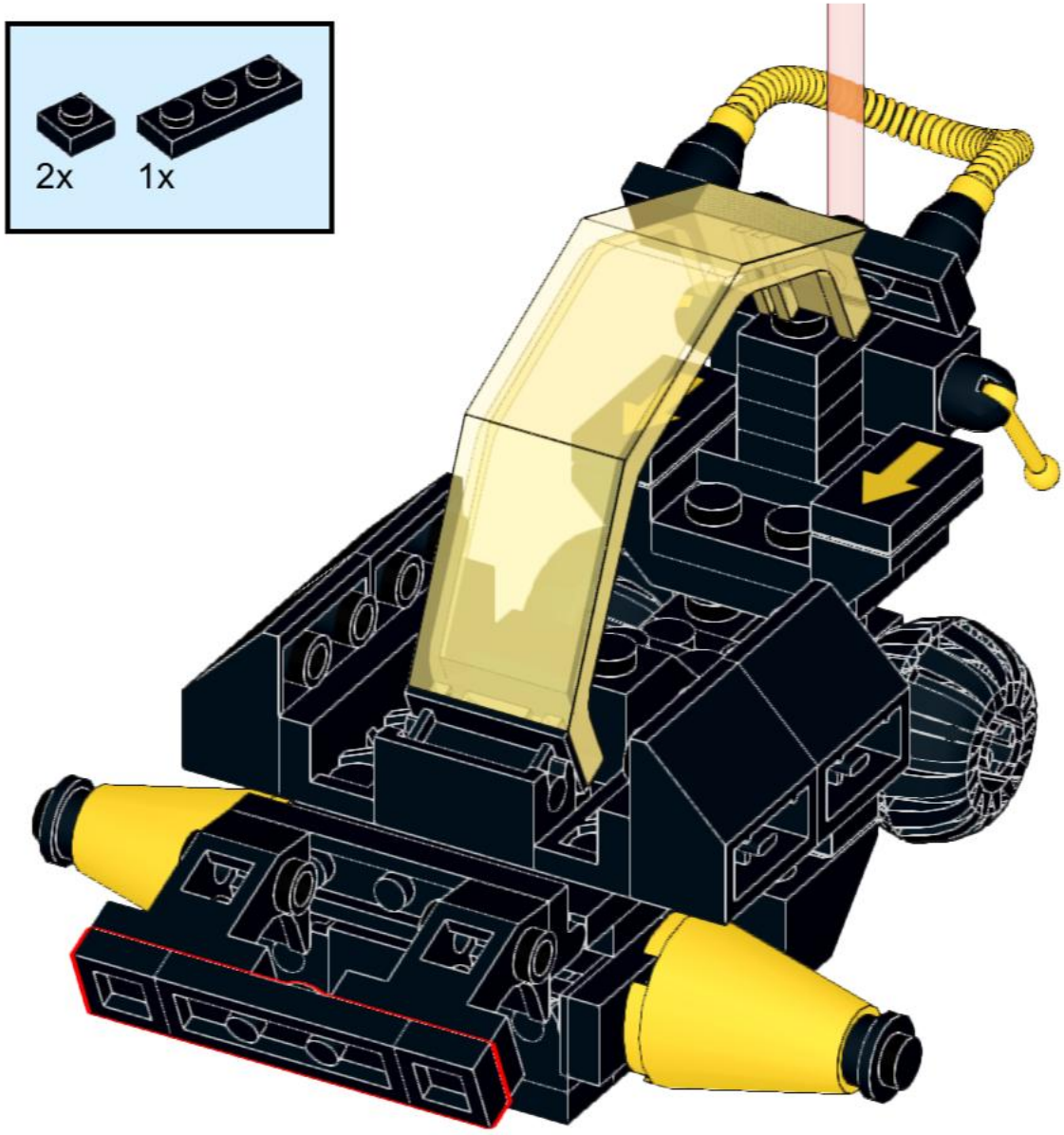

15

2x

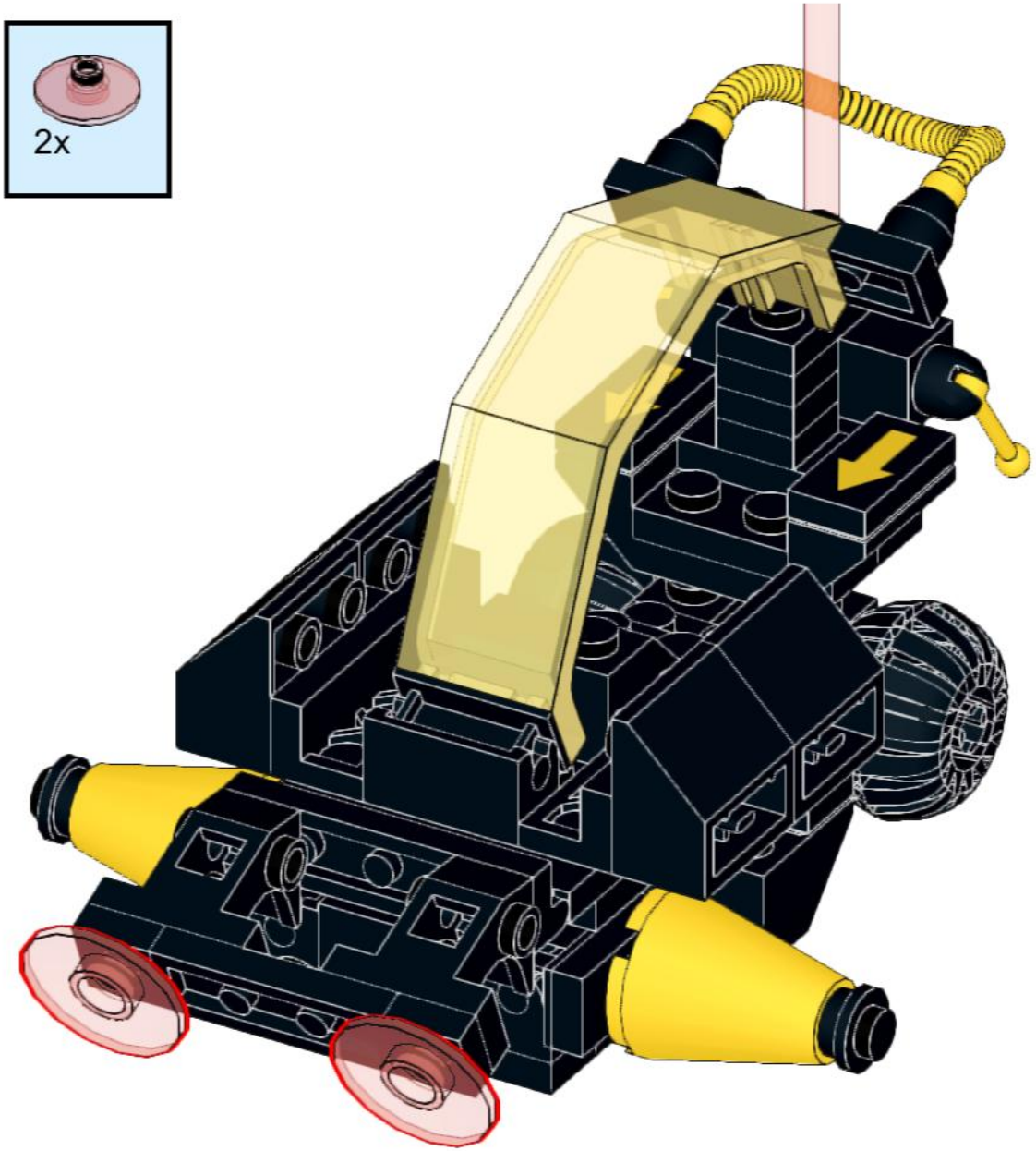

116

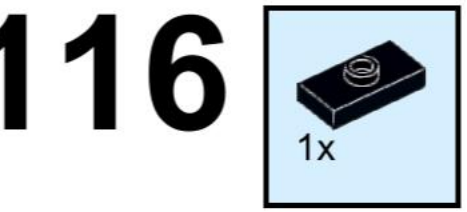

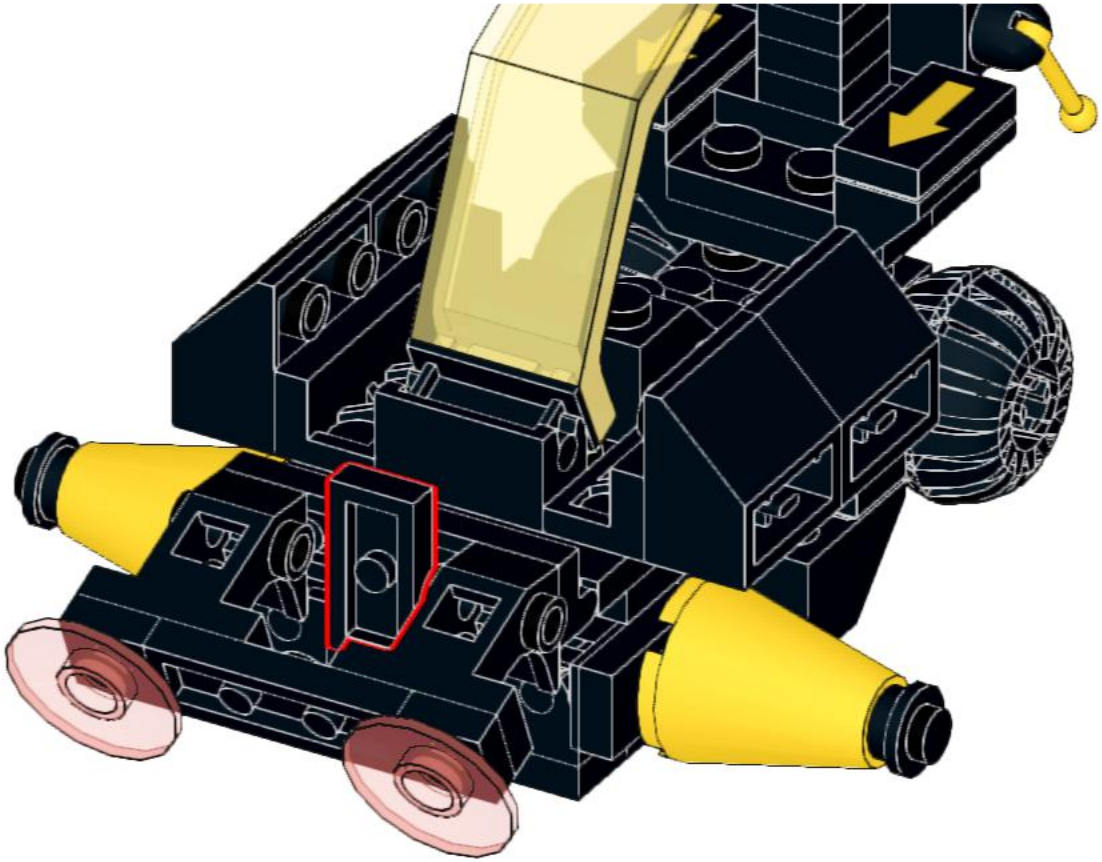

117

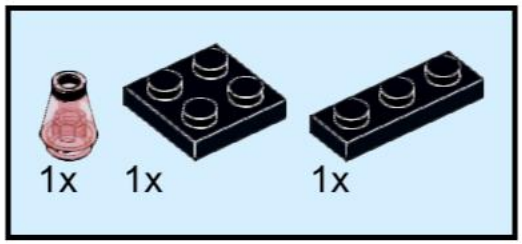

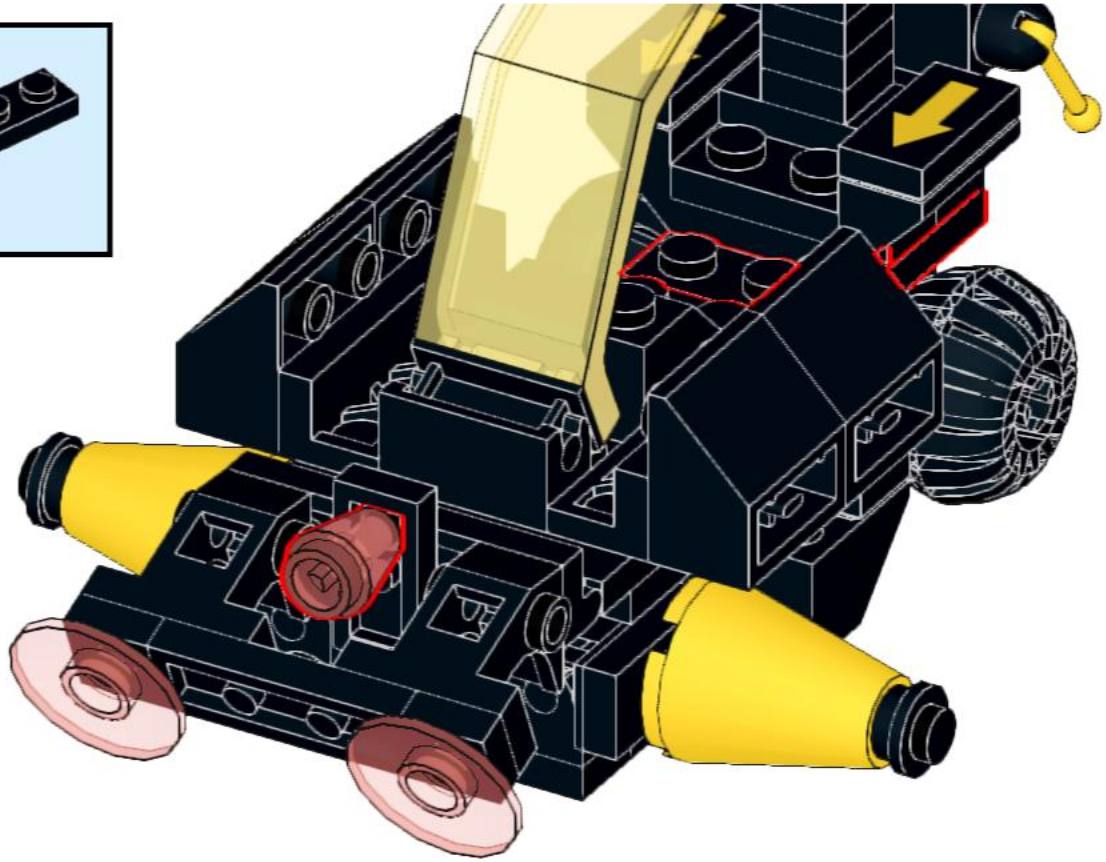

118

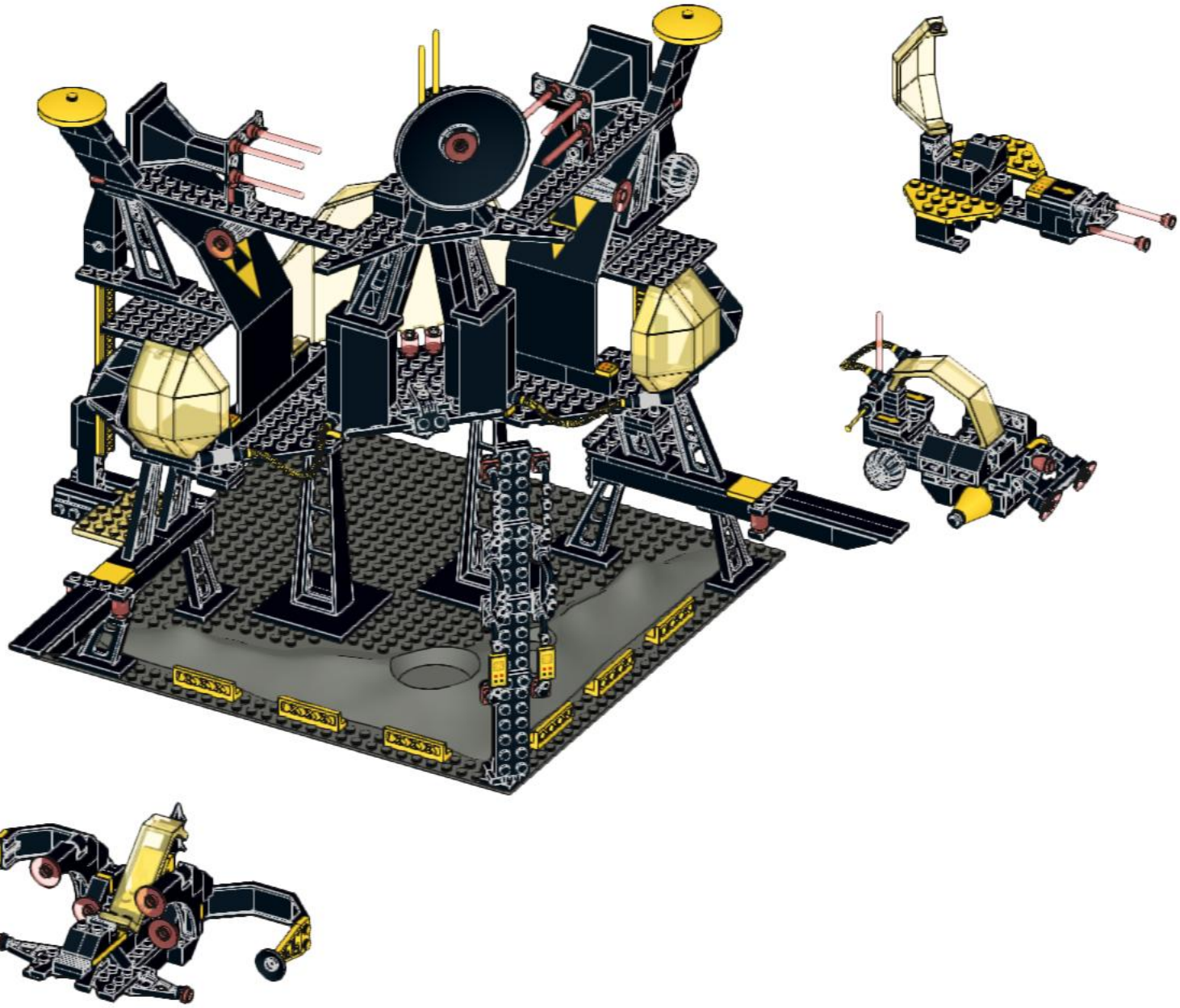

119

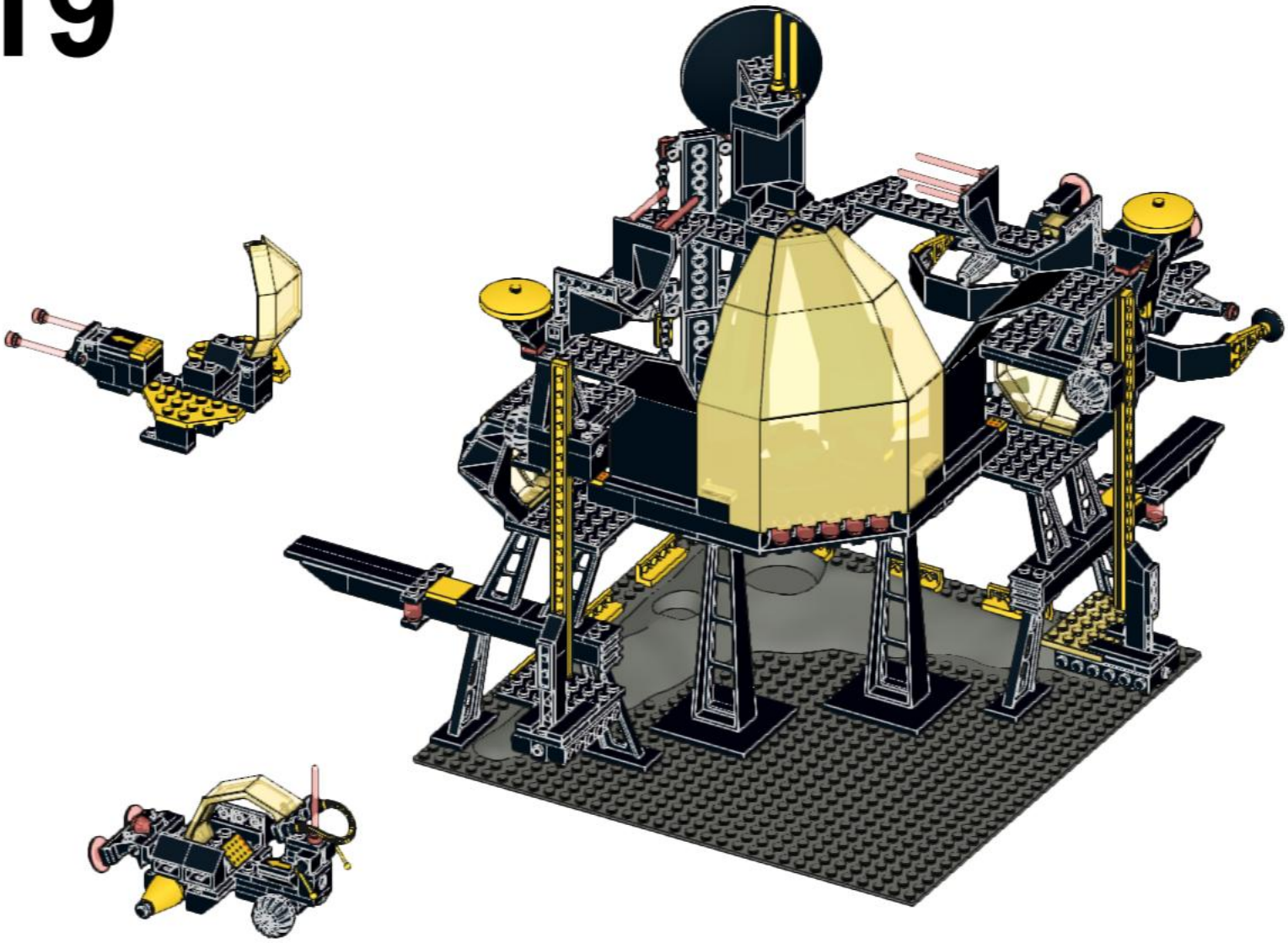

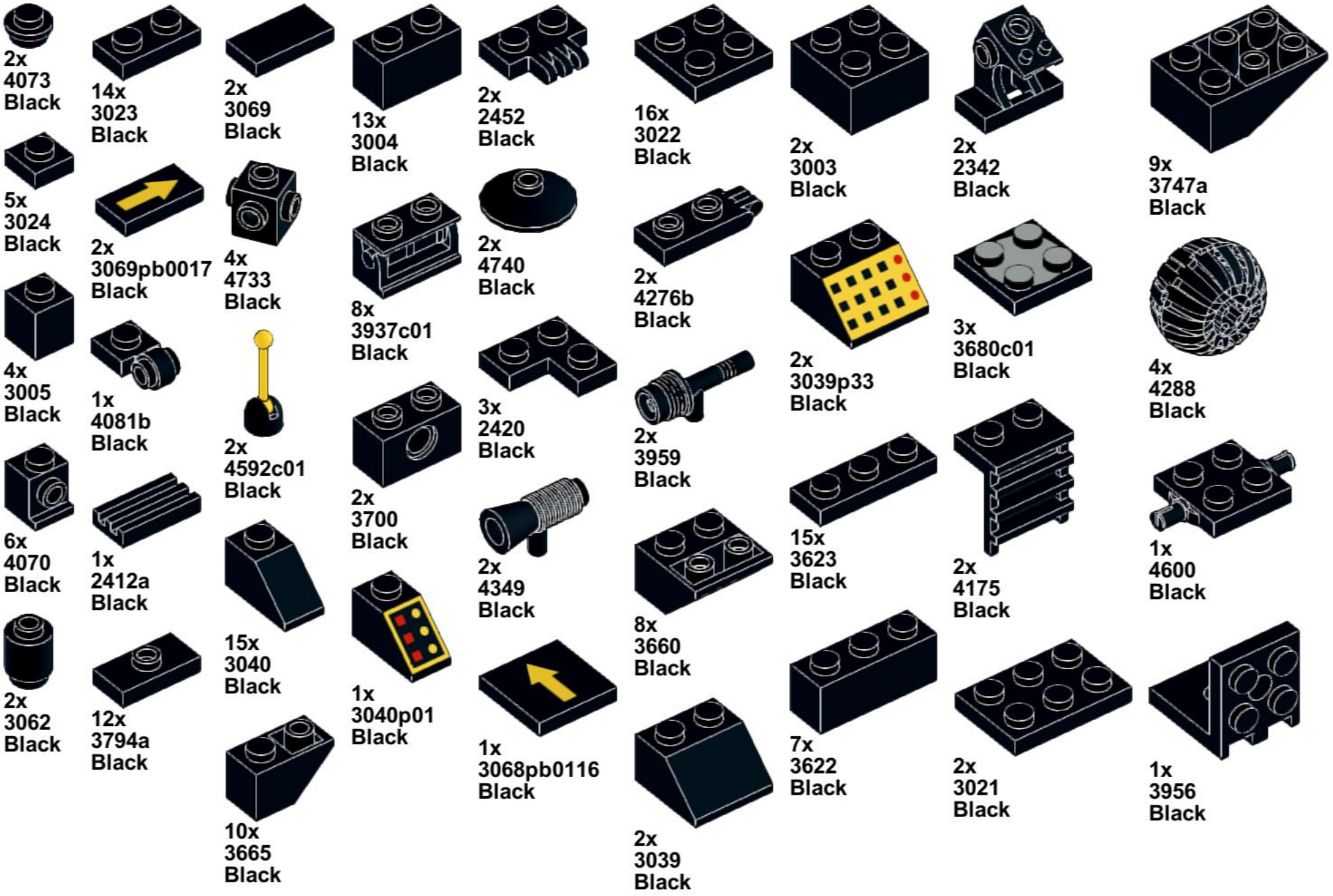
2x
4073
Black
14x
3023
Black
2x
3069
Black
13x
3004
Black
2x
2452
Black
16x
3022
Black
2x
3003
Black
2x
2342
Black
9x
3747a
Black
5x
3024
Black
2x
3069pb0017
Black
4x
4733
Black
8x
3937c01
Black
2x
4740
Black
2x
4276b
Black
2x
3039p33
Black
3x
3680c01
Black
4x
4288
Black
4x
3005
Black
1x
4081b
Black
2x
4592c01
Black
2x
3700
Black
3x
2420
Black
2x
3959
Black
6x
4070
Black
1x
2412a
Black
15x
3040
Black
1x
3040p01
Black
2x
4349
Black
8x
3660
Black
15x
3623
Black
2x
4175
Black
1x
4600
Black
2x
3062
Black
12x
3794a
Black
10x
3665
Black
1x
3068pb0116
Black
2x
3039
Black
7x
3622
Black
2x
3021
Black
1x
3956
Black



11x
3710
Black

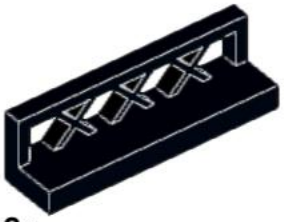

2x
3633
Black



4x
2449
Black

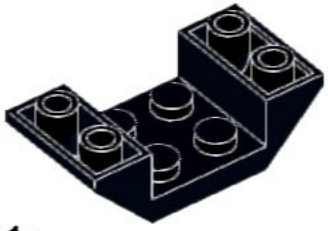

1x
4871
Black



2x
4229
Black



4x
2431
Black



3x
2450
Black



1x
2436
Black



2x
4083
Black



1x
3479
Black



1x
4625
Black



6x
4460a
Black



2x
4596
Black

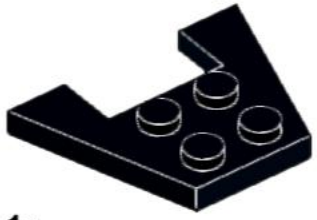

1x
4859
Black



5x
4590
Black



4x
3020
Black



2x
3936
Black



1x
3935
Black

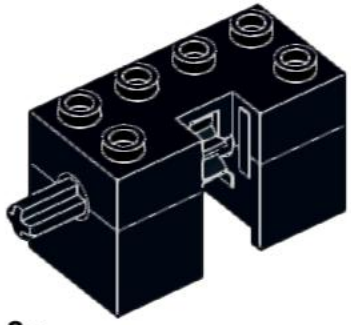

2x
2426c01
Black



6x
3009
Black



3x
3032
Black



2x
3031
Black



4x
4873
Black



3x
3795
Black



4x
4162
Black



1x
4213
Black



3x
3666
Black

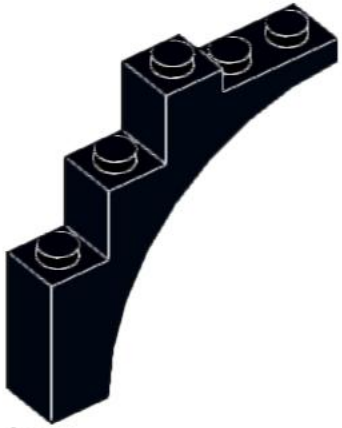

2x
2339
Black



1x
3460
Black



2x
2466
Black



2x
3008
Black



3x
2345
Black



1x
3934a
Black



12x
4476b
Black



2x
3034
Black

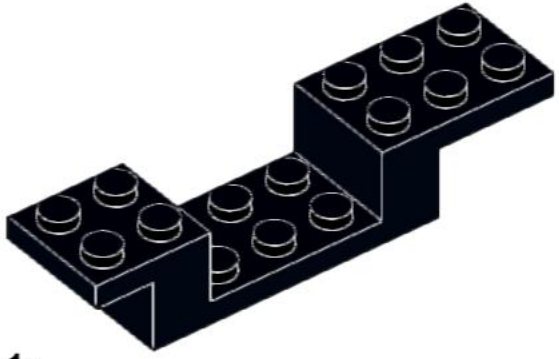

1x
4732
Black



1x
3933a
Black

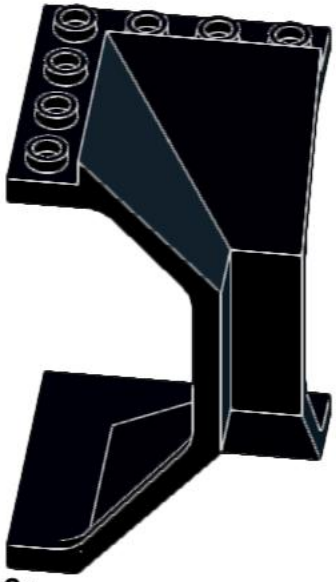

2x
2467
Black



3x
3832
Black

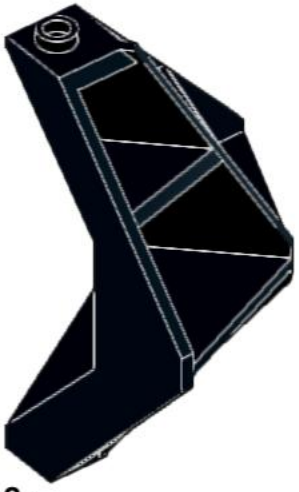

2x
4737
Black



1x
3961
Black

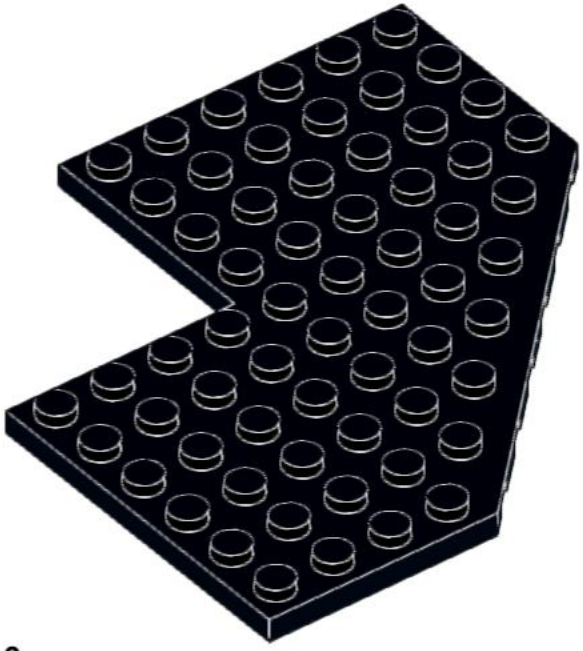

3x
2401
Black

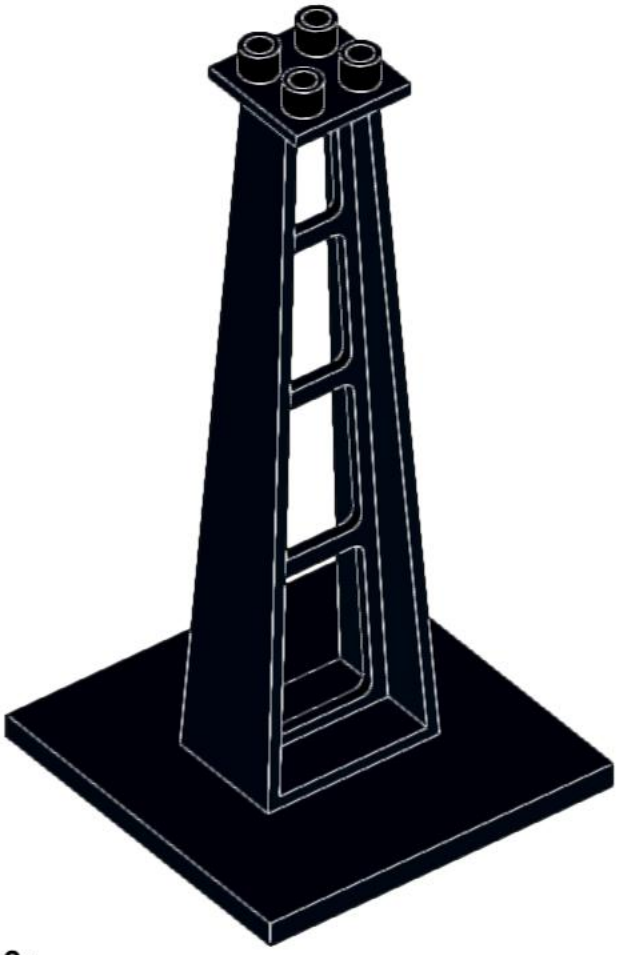

2x
2681
Black



4x
2465
Black



3x
4282
Black



2x
2408p02
Black

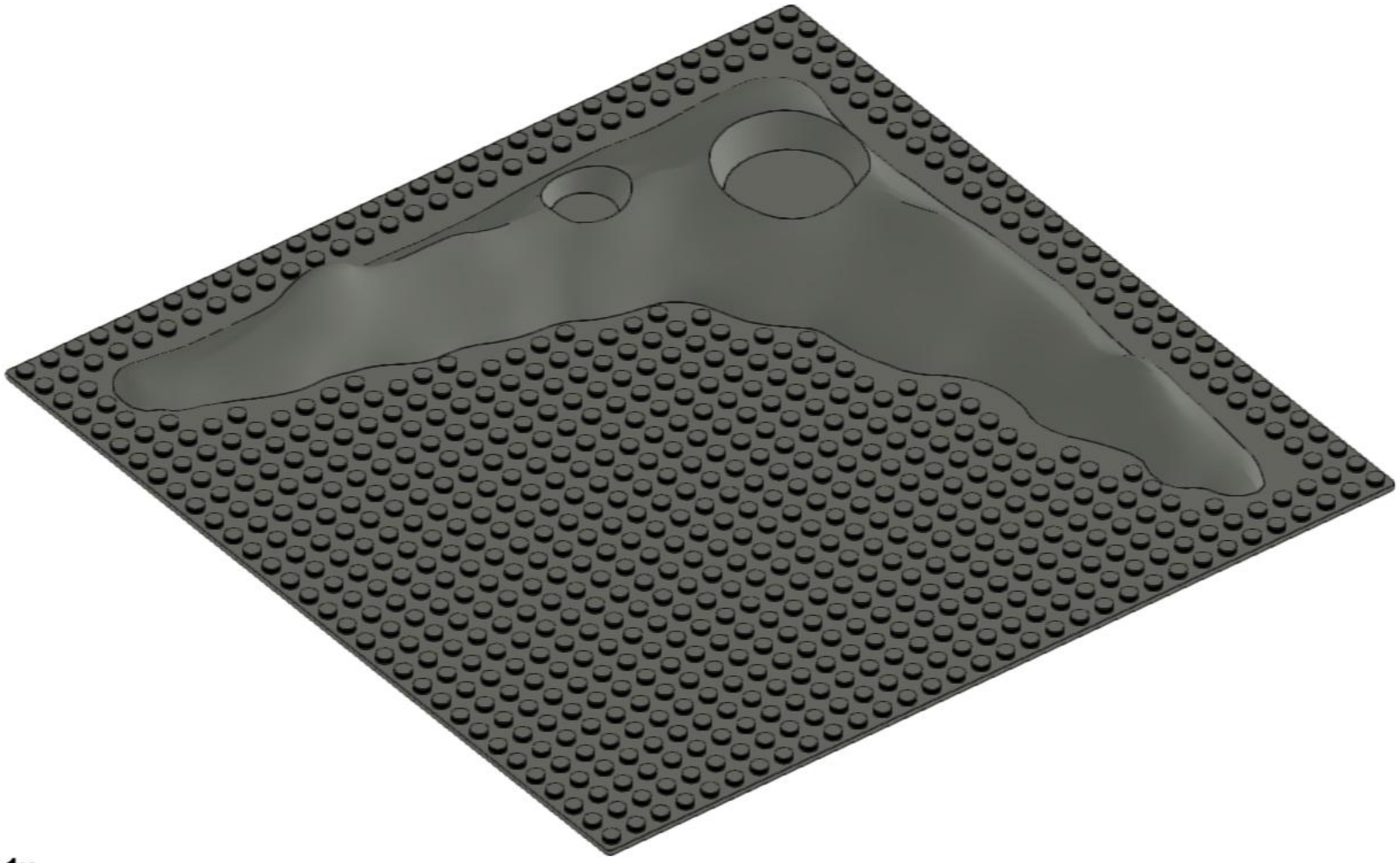

1x
3947a
Dark Bluish Gray



2x
3070p06
Yellow



2x
3024
Yellow



2x
4624
Yellow



3x
3069p25
Yellow

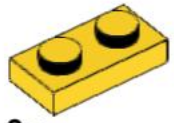

3x
3023
Yellow

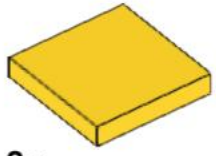

2x
3068
Yellow

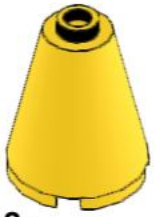

2x
3942c
Yellow

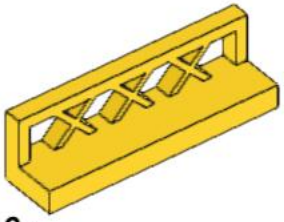

6x
3633
Yellow

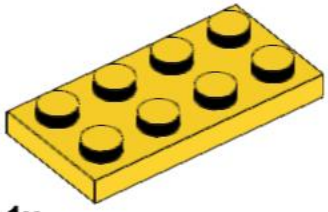

1x
3020
Yellow

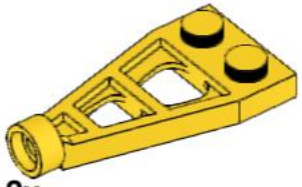

2x
4596
Yellow

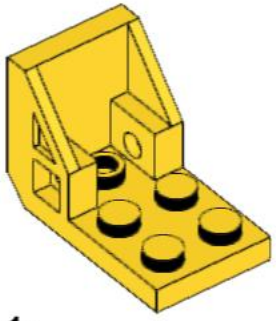

1x
4598
Yellow

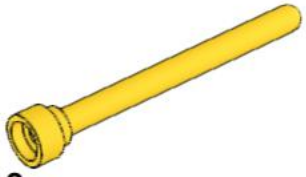

2x
3957
Yellow

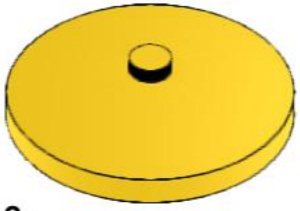

2x
3960
Yellow

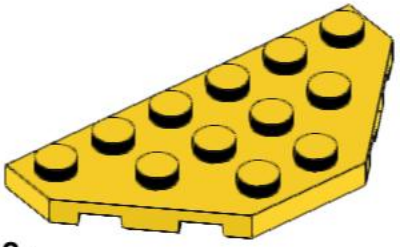

2x
2419
Yellow

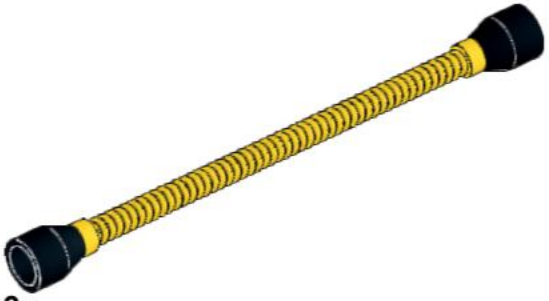

3x
73590c03b
Yellow

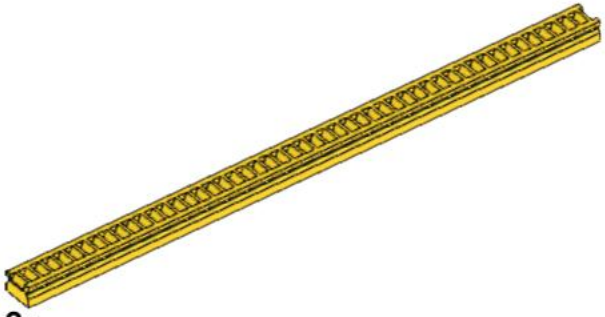

2x
2428
Yellow



2x
4073
Trans-Red

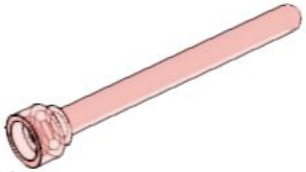

9x
3957
Trans-Red



8x
3024
Trans-Red



1x
4589
Trans-Red



9x
3062
Trans-Red



10x
4740
Trans-Red

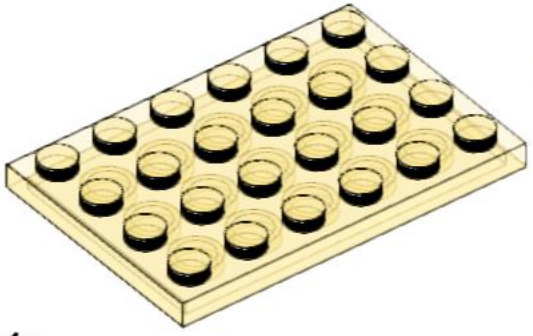

1x
3032
Trans-Yellow

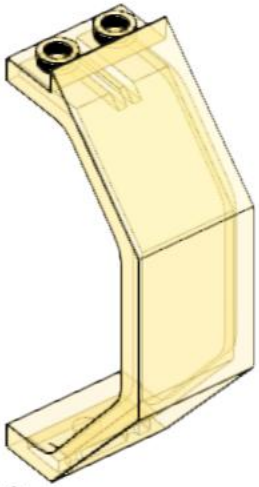

3x
2466
Trans-Yellow

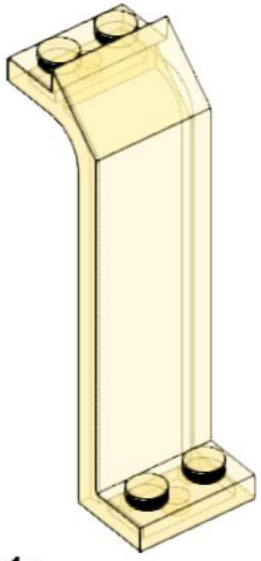

1x
2448
Trans-Yellow

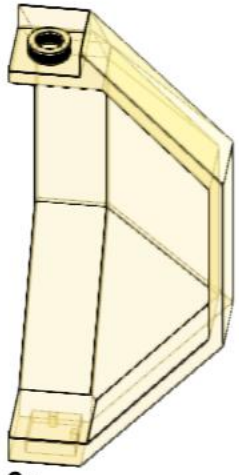

3x
2468
Trans-Yellow

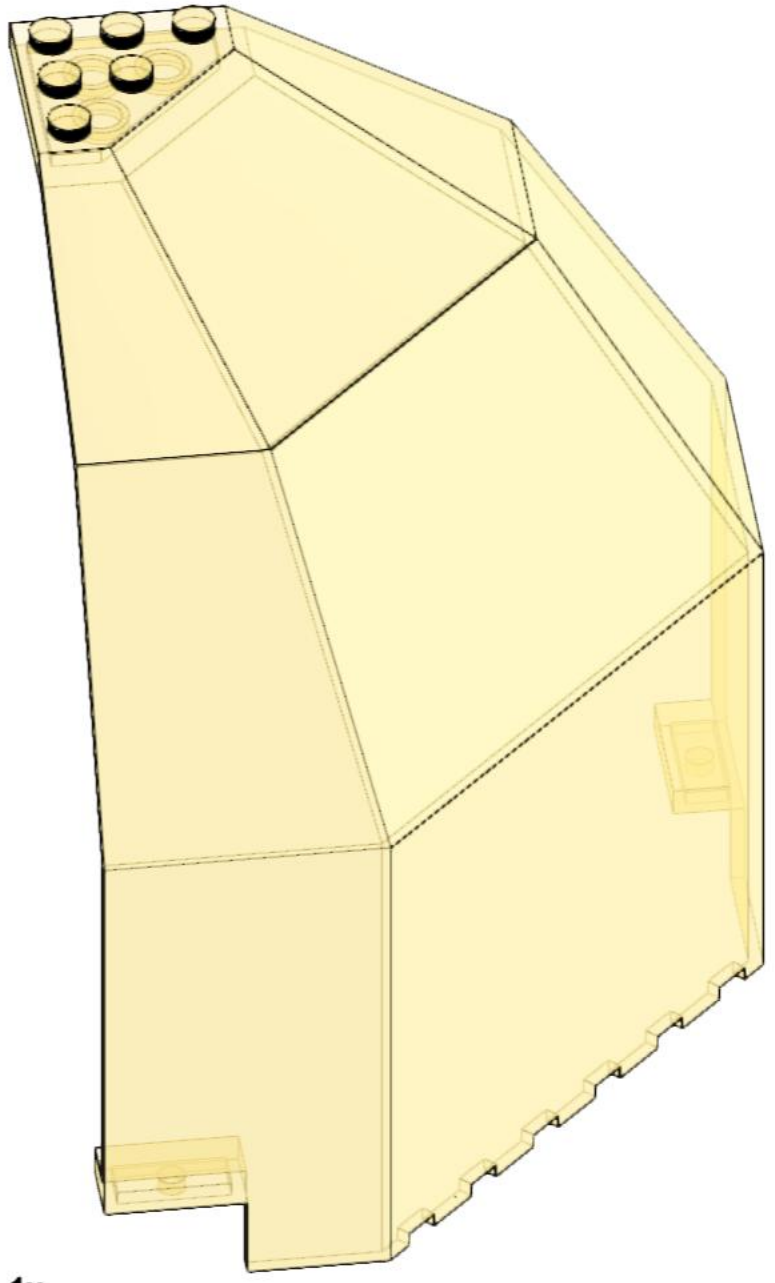

1x
2409
Trans-Yellow